BENDRI STATYBOS DUOMENYS

Statytojas: Alytaus miesto savivaldybė, kodas 111102979

Statybos adresas: Didžiosios Dailidės teritorija Alytaus m.

Inžinerinių tinklų (vandentiekio, nuotekų šalinimo, elektros, ryšių) Didžiosios Dailidės teritorijoje Alytaus m., statyba

Statinio projekto Nr.: 24-36
Parengimo metai: 2025-01
Statinio kategorija: Nesudėtingieji I gr. statiniai
Projekto etapas: Techninis darbo projektas
Laida: 0
Dalis: Bendroji dalis
Žymuo: 24-36-TDP.BD
Bylos Nr.: **01**

Direktorius: K.Amolevičius

Projekto vadovas: G.Venclovas
Atestato Nr.:39251

UAB „Patvanka"
Savanorių pr.192
44151 Kaunas
Lietuva

Tel.: +370-37-32-74-68
Faks.: +370-37-32-74-52
El. p.: info@patvanka.lt
www.patvanka.lt

A/s Nr.: LT 34 7044 0600 0309 1264
AB SEB Vilniaus bankas
Įmonės kodas 133364425
PVM mokėtojo kodas LT333644219

BYLOS TEKSTINIŲ DOKUMENTŲ IR BRĖŽINIŲ ŽINIARAŠTIS

Dokumento žymuo	Lapų sk.	Laida	Pavadinimas	Pastabos
	1	0	Antraštinis lapas	
24-36-TDP.BSŽ	1	0	Bylos tekstinių dokumentų ir brėžinių žiniaraštis	
24-36-TDP.PSŽ	1	0	Projekto sudėties žiniaraštis	
24-36-TDP.BSR	1	0	Bendrieji statinio rodikliai	
24-36-TDP.BD - AR	11	0	Aiškinamasis raštas	
24-36-TDP.BD - BTS	11	0	Bendrosios techninės specifikacijos	
24-36-TDP	17	0	Brėžiniai	
	7		PV skyrimo įsakymas ir atestatai	
	1		Statinio projekto dalių vadovų sąrašas ir sprendinių suderinimo lapas	
	9		Projektavimo užduotis ir prisijungimo sąlygos	
	16		Teritorijos esančios prie Didžiosios Dailidės ežero Alytuje detalusis planas	
	35		NT registro centro išrašai	
	3		Toponuotraukos derinimo ataskaita	
			Pritarimų projektui ir suderinimų sąrašas	

0	2025-02	Rangovų konkursui, darbams				
LAIDA	IŠLEIDIMO DATA	LAIDOS STATUSAS. KEITIMO PRIEŽASTIS (JEI TAIKOMA)				
KVAL. PATV. DOK. NR.	UAB „PATVANKA“			Inžinerinių tinklų (vandentiekio, nuotekų šalinimo, elektros, ryšių) Didžiosios Dailidės teritorijoje Alytaus m., statybos projektas		
	PAREIGOS	VARDAS, PAVARDĖ	PARAŠAS	Bendroji dalis.		
39251	PV	G.Venclovas				
				DOKUMENTO PAVADINIMAS		LAIDA
				Bylos tekstinių dokumentų ir brėžinių žiniaraštis		0
lt	STATYTOJAS IR (ARBA) UŽSAKOVAS			DOKUMENTO ŽYMUO	LAPAS	LAPŲ
	Alytaus miesto savivaldybė, kodas 111102979			24-36-TDP.BD-BSŽ	1	1

Eil. Nr.	Bylos (segtuvo) žymuo	Laida	Pavadinimas	Pastabos
1.	24-36-TDP.BD	0	Bendroji dalis	
2.	24-36-TDP.VN	0	Vandentiekio ir nuotekų šalinimo dalis	
3.	24-36-TDP.SK	0	Konstrukcijų dalis	
4.	24-36-TDP.E	0	Elektrotechnikos dalis	
5.	24-36-TDP.PVA	0	Proceso valdymo ir automatizavimo dalis	
6.	24-36-TDP.LER	0	Lauko elektroninių ryšių ir telekomunikacijų dalis	
7.	24-36-TDP.KS	0	Statybos skaičiuojamosios kainos nustatymo dalis	

0	2024-10	Statybos darbams, rangovui parinkti		
LAIDA	IŠLEIDIMO DATA	LAIDOS STATUSAS. KEITIMO PRIEŽASTIS (JEI TAIKOMA)		
KVAL. PATV. DOK. NR.	UAB „PATVANKA“			**Inžinerinių tinklų (vandentiekio, nuotekų šalinimo, elektros, ryšių) Didžiosios Dailidės teritorijoje Alytaus m., statybos projektas**
	PAREIGOS	VARDAS, PAVARDĖ	PARAŠAS	
39251	PV	Gytis Venclovas		
				DOKUMENTO PAVADINIMAS: Projekto sudėties žiniaraštis — LAIDA: 0
lt	STATYTOJAS: Alytaus miesto savivaldybė, 111102979			DOKUMENTO ŽYMUO: **24-36-TDP.PSŽ** — LAPAS: 1 — LAPŲ: 1

Pavadinimas	Mato vienetas	Kiekis		Pastabos
IV. INŽINERINIAI TINKLAI (Nurodomas kiekvienos paskirties inžinerinių tinklų pavadinimas)				
1. Vandentiekio tinklai D50mm, ilgis	m	619,0	Nesudėtingasis Igr. statinys, nauja statyba	
2. Vandentiekio tinklai D32mm, ilgis	m	102,0	Nesudėtingasis Igr. statinys, nauja statyba	
3. Vandentiekio tinklai D20mm, ilgis	m	12,0	Nesudėtingasis Igr. statinys, nauja statyba	
4. Buitinių nuotekų šalinimo tinklai D160mm, ilgis	m	138,0	Nesudėtingasis Igr. statinys, nauja statyba	
5. Buitinių nuotekų šalinimo tinklai D90mm, ilgis	m	409,0	Nesudėtingasis Igr. statinys, nauja statyba	
6. Kitos paskirties (nuotekų siurblinė) statinys (kitų inžinerinių statinių grupės), kiekis	vnt.	1,0	Nesudėtingasis Igr. statinys, nauja statyba	

Projekto vadovas G.Venclovas

1. BENDRIEJI DUOMENYS. PROJEKTUOJAMŲ STATINIŲ SĄRAŠAS

Projekto pavadinimas: „Inžinerinių tinklų (vandentiekio, nuotekų šalinimo, elektros, ryšių) Didžiosios Dailidės teritorijoje Alytaus m., statybos projektas".
Projekto Nr.: 24-36
Statybos adresas: Seinų g., Varėnos g., Daugų g., Didžiosios Dailidės teritorijoje Alytaus m..
Statytojas: Alytaus miesto savivaldybė, kodas 111102979.
Projekto etapas: techninis darbo projektas.
Statinių kategorija: nesudėtingieji I gr. statiniai.
Statybos rūšis: nauja statyba.
Projekto sprendiniais numatoma įrengti inžinerinius tinklus reikalingus Didžiosios Dailidės poilsio zonos infrastruktūros objektams.
Projekto įgyvendinimo apimtyje yra statybos darbai, medžiagų, gaminių tiekimas, bandymai, techninio ir darbo projekto parengimas, brėžinių „taip pastatyta“ parengimas, kadastrinių matavimų atlikimas.
Projektuojami šie inžineriniai tinklai, bei kitas inžinerinis statinys:

1. Vandentiekio tinklai (inžinerinių tinklų grupės)
2. Buitinių nuotekų šalinimo tinklai (inžinerinių tinklų grupės)
3. Kitos paskirties (nuotekų siurblinė) statinys (kitų inžinerinių statinių grupės)

Kilnojami daiktai (nepriskirtini statiniams):

- 0,4kV elektros tiekimo tinklas,
- Ryšių kabelių kanalų sistemos.

Patvirtintu, kad statinio projekto sprendiniai nepažeidžia trečiųjų asmenų interesų, įvertinant LR statybos įstatymo 6 straipsnio 4 dalies nuostatas, neblogina esamos gaisrinės saugos situacijos. Projektuojant nėra pažeisti kiti įregistruoti servitutai. Projektas atitinka privalomuosius projekto rengimo dokumentus, projektavimo užduotį bei esminius statinio reikalavimus.
PV G.Venclovas

2. TECHNINIO DARBO PROJEKTO RENGIMO PAGRINDAS

TDP projektas parengtas vadovaujantis:

1. Projektinių pasiūlymų rengimo užduotimi,
2. 2024-01-09d. UAB „Dzūkijos vandenys“ prisijungimo sąlygomis Nr.TS-2-24,
3. Alytaus m. savivaldybės reikalavimais optinio ryšio infrastruktūrai: Didžiosios Dailidės ežerėlio kameroms įrengti,
4. 2024m. MB “Alytaus geodezija” atlikta topografine nuotrauka.

TDP projektas parengtas pagal šių pagrindinių normatyvinių teisės aktų reikalavimus:

1.	Lietuvos Respublikos statybos įstatymas
2.	LR Specialiųjų žemės naudojimo sąlygų įstatymas
3.	LR teritorijų planavimo įstatymas
4.	LR savivaldybių infrastruktūros plėtros įstatymas
5.	LR viešųjų pirkimų įstatymas
6.	STR 1.01.03:2017 „Statinių klasifikavimas“
7.	STR 1.04.04:2017 „Statinio projektavimas, projekto ekspertizė“
8.	STR 1.05.01:2017 „Statybą leidžiantys dokumentai. Statybos užbaigimas. Statybos sustabdymas. Savavališkos statybos padarinių šalinimas. Statybos pagal neteisėtai išduotą statybą leidžiantį dokumentą padarinių šalinimas“
9.	Lietuvos Respublikos vandens vartojimo norma RSN 26-90
10.	STR 2.07.01:2003 „Vandentiekis ir nuotekų šalintuvas. Pastato inžinerines sistemos. Lauko inžineriniai tinklai.“
11.	Lauko gaisrinio vandentiekio tinklų ir statinių projektavimo ir įrengimo taisyklės
12.	STR 1.01.04:2015 “Statybos produktų, neturinčių darniųjų techninių specifikacijų, eksploatacinių savybių pastovumo vertinimas, tikrinimas ir deklaravimas. Bandymų laboratorijų ir sertifikavimo įstaigų paskyrimas. Nacionaliniai techniniai įvertinimai ir techninio vertinimo įstaigų paskyrimas ir paskelbimas”
13.	HN 24:2023 „Geriamojo vandens saugos ir kokybės reikalavimai“
14.	Europos Parlamento ir Tarybos reglamentas (ES) Nr.305/2011, 2011-03-09d.
15.	Želdinių apsaugos, vykdant statybos darbus, taisyklės
16.	Elektros įrenginių įrengimo bendrosios taisyklės. Lietuvos Respublikos energetikos ministro 2012-02-03 įsakymas Nr. 1-22 (Žin., 2012, Nr. 18-816).

17.	Elektros linijų ir instaliacijos įrengimo taisyklės. Lietuvos Respublikos energetikos ministro 2011-12-20 įsakymas Nr. 1-309 (Žin., 2012 Nr. 2-58).
18.	Elektros įrenginių relinės apsaugos ir automatikos įrengimo taisyklės. Lietuvos Respublikos energetikos ministro 2011-05-27 įsakymas Nr. 1-134 (Žin., 2011, Nr. 67-3199).
19.	Specialiųjų patalpų ir technologinių procesų elektros įrenginių įrengimo taisyklės. Lietuvos Respublikos energetikos ministro 2013-03-5 įsakymas Nr. 1-52 (Žin., 2013, Nr. 27-1299).
20.	Apšvietimo elektros įrenginių įrengimo taisyklės. Lietuvos Respublikos energetikos ministro 2011-02-03 įsakymas Nr. 1-28 (Žin., 2011, Nr. 17-815).
21.	Galios elektros įrenginių įrengimo taisyklės. Lietuvos Respublikos energetikos ministro 2012-02-02 įsakymas Nr. 1-1 (Žin., 2012, Nr. 5-151).
22.	Elektros energijos tiekimo ir naudojimo taisyklės. . Lietuvos Respublikos energetikos ministro 2010-02-11 įsakymas Nr.1-38 (Žin., 2010, Nr. 20-957).
23.	Statybos techninis reglamentas STR 2.01.06:2009 „Statinių apsauga nuo žaibo. Išorinė statinių apsauga nuo žaibo“. Lietuvos Respublikos aplinkos ministro 2009-11-27 įsakymas Nr. D1-693 (Žin., 2009, Nr. 138-6095).
24.	Lietuvos higienos norma HN 98:2014 „Natūralus ir dirbtinis darbo vietų apšvietimas. Apšvietos mažiausios ribinės vertės ir bendrieji matavimo reikalavimai“ Lietuvos Respublikos sveikatos apsaugos ministras 2014-11-1 Nr. V-520 (2014-05-06, Nr. 2014-05119)
25.	Saugos eksploatuojant elektros įrenginius taisyklės. Respublikos energetikos ministro 2010-03-30 įsakymas Nr.1-100 (Žin., Nr.39-1878)
26.	Elektros įrenginių bandymų normų ir apimties aprašas 2016 m. spalio 26 d. Nr. 1-281
27.	Kitais statybą reglamentuojančiais teisės aktais.

PASTABOS:

- Rangovas statybos metu turi vadovautis aktualiomis teisės aktų ir normatyvių dokumentų redakcijomis. Jei atskiruose normatyviniuose dokumentuose tai pačiai konstrukcijai, savybei, rodikliui, pastato elementui ir pan. nustatyti skirtingi parametrai, pasirenkamas tas parametras, kuris užtikrintų geresnes pastato fizines, technines ir eksploatacines savybes.
- Vykdant statybos darbus, būtina laikytis Lietuvos Respublikoje galiojančių įstatymų, vyriausybinių nutarimų, statybinių organizacinių techninių reglamentų, statybos normų, ministerijų taisyklių, įsakymų, nurodymų, rekomendacijų, standartų, kurie yra skelbiami tinklalapiuose:
  - http://www.lrs.lt/
  - http://www.am.lt/VI/index.php
  - http://www.statybostaisykles.lt/katalogas/statybos_taisykles/visos
- Visi statybos produktai (gaminiai ir medžiagos) bei įrenginiai privalo atitikti techninėse specifikacijose nurodytas savybes, bei rodiklius. Gali būti naudojami lygiaverčiai ir analogiškų savybių (parametrų) gaminiai, medžiagos, įranga kaip yra apibūdinta šiose techninėse specifikacijose. Darbų metu naudoti tik Lietuvos Respublikoje sertifikuotus gaminius ir medžiagas. Būtini statybos produktų (gaminių ir medžiagų), įrenginių kokybę įrodantys privalomieji dokumentai - atitikties sertifikatai ir atitikties deklaracijos.

- Statybos metu turi būti gautas raštiškas techninio prižiūrėtojo sutikimas, kad siūlomų gaminių, medžiagų ir įrengimų techninės savybės atitinka projekto sprendinius.
- Statyboje naudojamos statybinės medžiagos turi atitikti išplėstinius aplinkos apsaugos kriterijus ir darniosios srities statybos produktus, t. y. vadovaujantis 2011 m. kovo 9 d. Europos Parlamento ir Tarybos reglamento (ES) Nr. 305/2011, kuriuo nustatomos suderintos statybos produktų rinkodaros sąlygos ir panaikinama Tarybos direktyva 89/106/EEB (OL 2011 L 88, p. 5) (toliau – Europos Parlamento ir Tarybos reglamentas (ES) Nr. 305/2011), nuostatomis rinkai tiekiamus statybos produktus, turinčius darniąsias technines specifikacijas (darniuosius Europos standartus ir Europos vertinimo dokumentus, kurių pagrindu išduodami Europos techniniai įvertinimai).

3. PROJEKTO RENGIMUI NAUDOTA PROGRAMINĖ ĮRANGA

Projektui parengti naudota ši licencijuota projektavimo programinė įranga:

- Bendrajai daliai:
  - WINDOWS SVR STD 2003 ENGLISH OEM 5CLT,
  - Adobe Acrobat Professional.
- Vandentiekio ir nuotekų šalinimo daliai:
  - WINDOWS SVR STD 2003 ENGLISH OEM 5CLT,
  - Adobe Acrobat Professional.
  - AUTOCAD LT 2006,
  - Programinė įranga „Profilis“,
- Konstrukcijų daliai:
  - WINDOWS SVR STD 2003 ENGLISH OEM 5CLT,
  - Adobe Acrobat Professional.
  - AUTOCAD LT 2006.
- Elektrotechnikos daliai:
  - WINDOWS SVR STD 2003 ENGLISH OEM 5CLT,
  - Adobe Acrobat Professional.
  - AUTOCAD LT 2006.
- Proceso valdymo ir automatizavimo daliai:
  - WINDOWS SVR STD 2003 ENGLISH OEM 5CLT,
  - Adobe Acrobat Professional.
  - AUTOCAD LT 2006.
- Lauko elektroninių ryšių ir telekomunikacijų daliai:
  - WINDOWS SVR STD 2003 ENGLISH OEM 5CLT,
  - Adobe Acrobat Professional.
  - AUTOCAD LT 2006.
- Statybos skaičiuojamosios kainos nustatymo daliai - SISTELA

4. PROJEKTUOJAMŲ STATINIŲ STATYBOS VIETA

Projektuojami inžineriniai tinklai yra Alytaus m. Didžiosios Dailidės teritorijoje.
Suprojektuoti tinklai nėra saugomose teritorijose. Projektuojamų tinklų trasose yra esamų požeminių inžinerinių tinklų. Tinklų statybos trasoje nėra saugomų medžių, želdinių.
Inžineriniai tinklai projektuojami šiuose suformuotuose sklypuose:

1. Žemės sklypo unikalus numeris - 4400-1799-8246:
   - Žemės sklypo kadastro numeris ir kadastro vietovės pavadinimas: 1101/7001:1 Alytaus m. k.v.
   - Pagrindinė žemės sklypo naudojimo paskirtis: kita,
   - Žemės sklypo naudojimo būdas: susisiekimo ir inžinerinių tinklų koridorių teritorijos,
   - Žemės sklypą valstybinės žemės patikėjimo teise valdo Alytaus miesto savivaldybė.
2. Žemės sklypo unikalus numeris - 4400-3925-0814:
   - Žemės sklypo kadastro numeris ir kadastro vietovės pavadinimas: 1101/0031:343 Alytaus m. k.v.
   - Pagrindinė žemės sklypo naudojimo paskirtis: miškų ūkio,
   - Žemės sklypo naudojimo būdas: rekreacinių miškų sklypai,
   - Žemės sklypą valstybinės žemės patikėjimo teise valdo Alytaus miesto savivaldybė.
3. Žemės sklypo unikalus numeris - 4400-3949-0467:
   - Žemės sklypo kadastro numeris ir kadastro vietovės pavadinimas: 1101/0031:344 Alytaus m. k.v.
   - Pagrindinė žemės sklypo naudojimo paskirtis: kita,
   - Žemės sklypo naudojimo būdas: rekreacinės teritorijos,
   - Žemės sklypą valstybinės žemės patikėjimo teise valdo Alytaus miesto savivaldybė.
4. Žemės sklypo unikalus numeris - 4400-3949-9720:
   - Žemės sklypo kadastro numeris ir kadastro vietovės pavadinimas: 1101/0031:345 Alytaus m. k.v.
   - Pagrindinė žemės sklypo naudojimo paskirtis: kita,
   - Žemės sklypo naudojimo būdas: susisiekimo ir inžinerinių tinklų koridorių teritorijos,
   - Žemės sklypą valstybinės žemės patikėjimo teise valdo Alytaus miesto savivaldybė.
5. Žemės sklypo unikalus numeris - 4400-4059-7397:
   - Žemės sklypo kadastro numeris ir kadastro vietovės pavadinimas: 1101/0031:120 Alytaus m. k.v.
   - Pagrindinė žemės sklypo naudojimo paskirtis: kita,
   - Žemės sklypo naudojimo būdas: susisiekimo ir inžinerinių tinklų koridorių teritorijos,
   - Žemės sklypą valstybinės žemės patikėjimo teise valdo Alytaus miesto savivaldybė.
6. Žemės sklypo unikalus numeris - 4400-5237-4893:
   - Žemės sklypo kadastro numeris ir kadastro vietovės pavadinimas: 1101/7001:192 Alytaus m. k.v.
   - Pagrindinė žemės sklypo naudojimo paskirtis: kita,
   - Žemės sklypo naudojimo būdas: susisiekimo ir inžinerinių tinklų koridorių teritorijos,
   - Žemės sklypą valstybinės žemės patikėjimo teise valdo Alytaus miesto savivaldybė.
7. Žemės sklypo unikalus numeris - 4400-5335-3254:
   - Žemės sklypo kadastro numeris ir kadastro vietovės pavadinimas: 1101/0026:101 Alytaus m. k.v.
   - Pagrindinė žemės sklypo naudojimo paskirtis: miškų ūkio,
   - Žemės sklypo naudojimo būdas: rekreacinių miškų sklypai,
   - Žemės sklypą valstybinės žemės patikėjimo teise valdo Alytaus miesto savivaldybė.
8. Žemės sklypo unikalus numeris - 4400-5335-5016:
   - Žemės sklypo kadastro numeris ir kadastro vietovės pavadinimas: 1101/0026:100 Alytaus m. k.v.

- Pagrindinė žemės sklypo naudojimo paskirtis: miškų ūkio,
- Žemės sklypo naudojimo būdas: rekreacinių miškų sklypai,
- Žemės sklypą valstybinės žemės patikėjimo teise valdo Alytaus miesto savivaldybė.

9. Žemės sklypo unikalus numeris - 4400-5520-8796:

- Žemės sklypo kadastro numeris ir kadastro vietovės pavadinimas: 1101/7001:307 Alytaus m. k.v.
- Pagrindinė žemės sklypo naudojimo paskirtis: kita,
- Žemės sklypo naudojimo būdas: susisiekimo ir inžinerinių tinklų koridorių teritorijos,
- Žemės sklypą valstybinės žemės patikėjimo teise valdo Alytaus miesto savivaldybė.

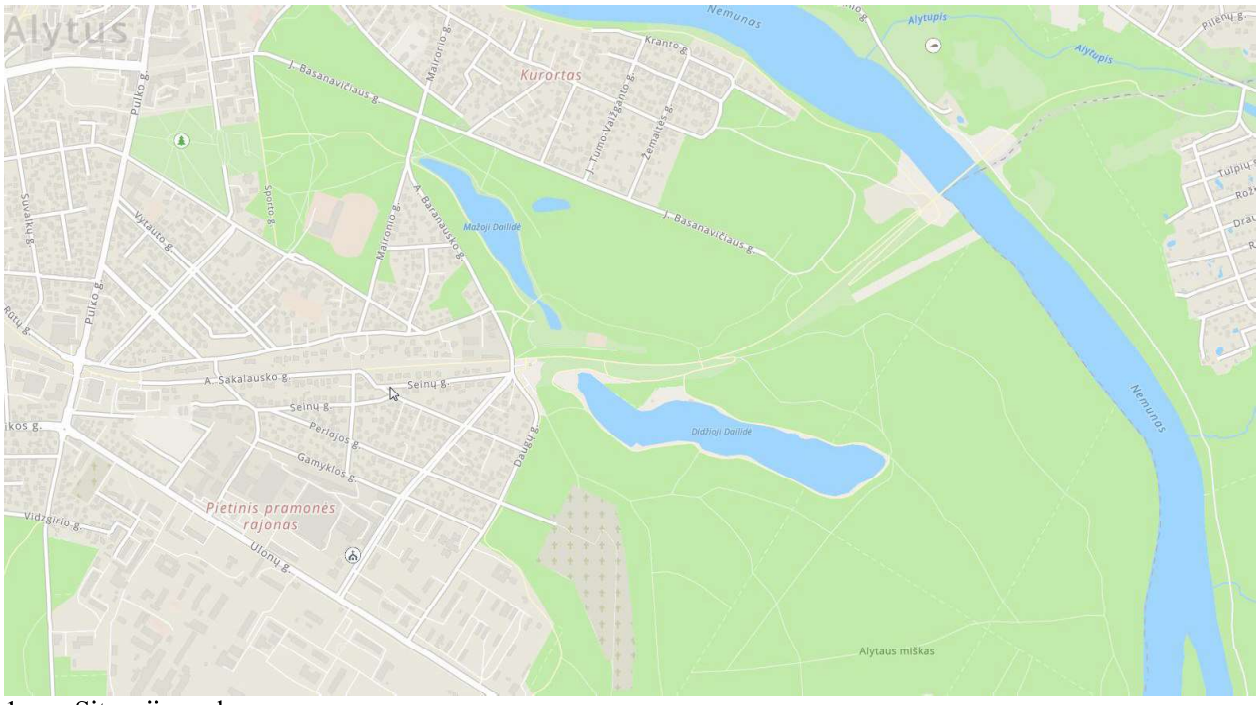

1pav. Situacijos schema.

5. KULTŪROS PAVELDO OBJEKTAI IR TERITORIJOS

Projektuojami inžineriniai tinklai patenka į nekilnojamųjų kultūros vertybių teritoriją, t.y. "Geležinkelio Sankt Peterburgas - Varšuva atšakos Varėna-Alytus statinių kompleksas" (unikalus objekto kodas 42753) teritoriją, kurioje statybos darbams bus taikomi kultūros paveldo apsaugos reglamento reikalavimai.

Geležinkelio Sankt Peterburgas - Varšuva atšakos Varėna-Alytus statinių kompleksas:

Unikalus objekto kodas: 42753
Adresas: Alytaus miesto sav., Alytaus m.,
Statusas: Registrinis
Objekto reikšmingumo lygmuo: Regioninis
Rūšis: Nekilnojamas

Kompleksą sudaro:

1. Geležinkelio Sankt Peterburgas - Varšuva atšakos Varėna-Alytus statinių komplekso Alytaus geležinkelio viadukas I (42374);
2. Geležinkelio Sankt Peterburgas - Varšuva atšakos Varėna-Alytus statinių komplekso Alytaus geležinkelio viadukas II (42371);
3. Geležinkelio Sankt Peterburgas - Varšuva atšakos Varėna-Alytus statinių komplekso Alytaus geležinkelio viadukas III (42046);
4. Geležinkelio Sankt Peterburgas - Varšuva atšakos Varėna-Alytus statinių komplekso Alytaus geležinkelio viaduko liekanos (42984);
5. Geležinkelio Sankt Peterburgas - Varšuva atšakos Varėna-Alytus statinių komplekso Alytaus geležinkelio viadukas IV (42372);
6. Geležinkelio Sankt Peterburgas - Varšuva atšakos Varėna-Alytus statinių komplekso Alytaus geležinkelio stoties keleivių namo dalis (41997);
7. Geležinkelio Sankt Peterburgas - Varšuva atšakos Varėna-Alytus statinių komplekso Alytaus geležinkelio tilto liekanos (33316);

Teritorijos KVR objektas: 144391.00 m^2

Vertingųjų savybių pobūdis:

- Architektūrinis (lemiantis reikšmingumą tipiškas);
- Inžinerinis (lemiantis reikšmingumą svarbus);
- Istorinis (lemiantis reikšmingumą svarbus);

Vertingosios savybės:

1. teritorijos planavimo sprendiniai - geležinkelio Sankt Peterburgas - Varšuva atšakos Varėna - Alytus statinių kompleksas susidedantis iš keturių Alytaus geležinkelio viadukų, Alytaus geležinkelio viaduko liekanų, Alytaus geležinkelio stoties keleivių namo dalies ir Alytaus geležinkelio tilto liekanų (-; -; IKONOGR Nr. 1-10; TRP1, 4-10; FF Nr. 1-36; 2018 m.);
2. žemės ir jos paviršiaus elementai - reljefas, geležinkelio grunto pylimai, jo tipas (-; -; TRP1, 4-10; FF Nr. 1-36; 2018 m.);

6. TERITORIJŲ PLANAVIMO DOKUMENTAI

Projektuojami inžineriniai tinklai neprieštarauja Alytaus m. bendrajam planui, Alytaus miesto saugomų žaliųjų teritorijų schemai, Alytaus miesto vietinės reikšmės nekilnojamųjų kultūros vertybių specialiajam planui, Alytaus miesto kraštovaizdžio tvarkymo specialiajam planui, Nemuno upės kairiajame krante dviračių, pėsčiųjų takų ir mobilios prieplaukos įrengimo specialiajam planui. ir atitinka Alytaus miesto vandens tiekimo ir nuotekų tvarkymo infrastruktūros plėtros specialiojo plano sprendinius.

Projektuojamoje teritorijoje 2014m. yra parengta “Didžiosios Dailidės ribų formavimo ir naudojimo bei apsaugos reglamentų nustatymo detaliojo plano korektūra” (TPD reg. Nr.001113000354 korektūra) ir rengiamas “Sporto aikštelės prie Dailidės ežerėlio įrengimo detalaus suplanavimo projekto keitimas” (TPD rengimo proceso Nr.K-VT-11-22-682). Projektuojami tinklai atitinka šių detaliųjų planų sprendinius.

7. INFORMACIJA APIE NUMATOMŲ STATYBOS DARBŲ POVEIKĮ APLINKAI, GYVENTOJAMS, KAIMYNINĖMS TERITORIJOMS

Inžinerinių tinklų statyba bus vykdoma nesudėtingomis sąlygomis. Statybos metu eismas gatvėse nebus ribojamas. Tinklų statyba numatyta betranšėjiniais metodais. Poveikis aplinkai statybos metu bus minimalus, o tinklų eksploatavimo metu poveikio aplinkai nebus. Tinklų statybos darbai turi būti derinami su tinklų operatoriais ir savivaldybės atstovais.

Žemės paviršius (reljefas) ir esamos dangos baigus darbus turės būti atstatomos į pradines altitudes.

Rangovai turi koordinuoti šiame projekte numatytų darbų vykdymą su kitais šioje teritorijoje numatytais darbais, jų vykdymo grafiku.

Rangovas turi imtis visų reikiamų priemonių, kad jo įrangos, transporto priemonių, darbuotojų ir veiklos sukelti nepatogumai gyventojams ir trečiosioms šalims būtų kuo mažesni. Rangovas neturi sukelti žalos medžiams, esantiems greta darbų zonos. Statybos metu turi būti numatytos esamų medžių ir želdinių apsaugos. Rangovo veikla neturi sukelti potvynių, aplinkos taršos ar kitų padarinių susijusių su trečiosios šalies turto sugadinimu. Statybos darbų metu turi būti valomos gatvės darbų zonoje, o statybinė technika, jų ratai plaunami mašinoms plauti skirtose vietose.

8. PROJEKTUOJAMŲ SPRENDINIŲ APRAŠYMAS

Inžineriniai tinklai projektuojami Alytaus m. Didžiojo Dailidės ežero teritorijoje, kurioje numatoma įrengti poilsio zonai, sporto aikštelėms reikalinga infrastruktūra.

Projektuojami-

- geriamojo vandentiekio ir buities nuotekų tinklai planuojamam viešajam tualetui, gertuvei-lauko dušinei ties lauko tinklinio aikštele,
- elektros tinklai planuojamam viešajam tualetui, jo teritorijos apšvietimui, buitinių nuotekų siurblinei,
- ryšių kabelių kanalas, ryšių tinklai planuojamai vaizdo stebėjimo sistemai įrengti.

Visi suprojektuoti tinklai turi būti numatyti įrengti betranšėjiniais metodais.

Skaičiuotini projektiniai debitai, vandens poreikiai ir kiekiai:

- Geriamojo vandens didžiausias pareikalaujamas debitas iki 1,0l/s,
- Dienos poreikiai iki 3,0m^3/d.

Reikalingas slėgis vandentiekio tinkle ties numatomu WC - 1,0bar.

Buitinių nuotekų skaičiuotini didžiausi debitai ir kiekiai:

- debitas iki 2,0l/s,
- dienos kiekis iki 3,0m^3/d.

Vandentiekio tinklai numatomi prijungti pagal UAB „Dzūkijos vandenys“ prisijungimo sąlygas prie esamų vandentiekio tinklų D110mm Seinų g. ir bus įrengti pagal užsakovo patvirtintą schemą.

Vandentiekio tinklas numatomas įrengti D50mm skersmens PE vamzdžiais.

Vandentiekio tinklas bus įrengiamas naudojant PE100-RC+PP PN10 SDR17 slėgio (LST EN 12201-2) vamzdžius, kurie tinkami betranšėjiniams darbams. Naudojamų vamzdžių slėgio klasė - PN10. Tinklo statyba turi būti vykdoma betranšėjinais metodais.

Suvartoto vandens apskaitai projektuojamas vandens apskaitos mazgas požeminiame šulinyje, kuris numatomas pastatyti šalia Daugų g. esančios automobilių stovėjimo aikštelės.

Dėl teritorijos reljefo ypatumų nėra įmanoma tualeto ir kitų galimų vartotojų buitinių nuotekų nuvesti savitaka iki prisijungimo sąlygose nurodyto šulinio Daugų gatvėje. Todėl projektuojama požeminė cilindrinė nuotekų siurblinė su dviem panardinamais siurbliais. Siurblinės vieta numatoma poilsio zonoje, kurioje planuojami būsimi vartotojai. Nuo tualeto iki nuotekų siurblinės suprojektuoti savitakiniai nuotekų tinklai iš savitakinių movinių PVC ar PP vamzdžių "N" klasės.

Slėginiai nuotekų tinklai bus įrengiami naudojant PE100-RC+PP PN10 SDR17 slėgio (LST EN 12201-2) vamzdžius, kurie tinkami betranšėjiniams darbams.

Buitinių nuotekų siurblinė numatyta kaip pilnai sukomplektuotas gamyklinis gaminys iš dvigubų PE sienučių cilindrinės talpos D1,6m skersmens su joje įrengtais nuotekų siurbliais. Nuotekų siurblinės našumas 18m^3/val., siurblių išvystomas slėgis 2,35bar, talpos aukštis (gylis) 5,0m.

Nuotekų siurblinei ir numatomam tualetui bei jo aplinkos apšvietimui suprojektuoti elektros tinklai, kurie prijungiami prie ESO komercinės apskaitos skydo KAS su 2 elektros apskaitos skaitikliais. Nuo šio KAS skydo (iš skirtingų apskaitos skaitiklių) suprojektuoti maitinimo kabeliai iki nuotekų siurblinės ir numatomo tualeto. Viešo tualeto aplinkos apšvietimui numatytas šviestuvas, kuris bus montuojamas ant analogiškos atramos esamam pėsčiųjų take.

Siurblinės valdymo skydas NSVS maitinamas iš KAS skydo. Skydui NSVS turi būti įrengiamas atskiras įžeminimo kontūras <10 Ω.

Buitinių nuotekų siurblinės valdymo sistema suprojektuota su vienu programuojamu loginiu valdikliu atliekančiu valdymo bei kontrolės funkcijas. Nuotekų siurblinė veiks autonomiškai automatiniu režimu, priklausomai nuo nuotekų lygio. Pagrindinio ir rezervinio nuotekų siurblių veikimas numatytas pakaitomis automatiškai sukeičiant vietomis pagal užduotą programą. Visi avariniai ir neleistinos būsenos signalai eksplotuojančios įmonės operatorinės monitoriuje turi būti pateikiami išimties tvarka su priėmimo patvirtinimu. Duomenų užklausimas ir valdymo komandos turi būti saugūs, vykdomi per GPRS ryšio paslaugą “duomenų perdavimas G4 technologija”.

Prie dušinės ir WC, projektuojamos atramos su valdomomis vaizdo kameromis ant jų. Vaizdo kamerų prijungimui numatomos lauko komutacinės dėžės su įranga viduje.

Ryšių kabelių kanalų sistema (RKKS) suprojektuota šviesolaidiniam vienamodžiui 12 skaidulų kabeliui įrengti. RKKS suprojektuota įrengti PE100-RC+PP D50mm vamzdžiais, kurie tinkami betranšėjiniams darbams.

Nuo esamos atramos su vaizdo kamera (Nr. 15), panaudojant šios kameros atsarginę skaidulą, kuri sukomutuota su Alytaus miesto savivaldybės administracijos vaizdo stebėjimo serverine, projektuojama RKKS iš HDPE d50, d110 (po asfaltuota aikštele) ir RKŠ-1 tipo šulinių iki esamos atramos su dvejomis kameromis (Daugų-Varėnos g. sankryža), bei iki dušinės ir WC, kur projektuojamos naujos atramos su valdomomis vaizdo kameromis ant jų (atramų ir vaizdo kamerų vietas derinti darbų metu). Nuo WC iki vandens kolonėlės ir dušinės projektuojamas el. maitinimo Cu 3x4,0mm² kabelis kameroms.

Virš RKKS paklojama apsauginė juosta 40 mm pločio ir varinis 1,5mm diametro signalinis kabelis su dviguba izoliacija. KMP dėžutės signaliniam kabeliui montuojamos projektuojamuose šuliniuose. Šuliniuose PŠ0.3 ir PŠ3 montuojamos šviesolaidinio kabelio sujungimo movos.

Šalia esamos vaizdo kameros (Nr. 125) esančioje sujungimo dėžėje projektuojamas komutatorius SW1 su 4x SFP portais, optikos skaidulų paskirstymo įrenginys ODF. Į šį komutatorių prijungiamos naujos kameros VK1 ir VK2 bei esamos kameros ant atramos ties Daugų ir Varėnos g. sankryža.

Šalia esamų vaizdo kamerų ties Daugų ir Varėnos g. sankryža esančioje sujungimo dėžėje montuojamas komutatorius SW2 su 1x SFP ir 4x LAN portais, optikos skaidulų paskirstymo įrenginys ODF. Į šį komutatorių prijungiamos esamos dvi kameros (kurios šiuo metu duomenis perduoda bevieliu ryšių). Nebereikalinga bevielio ryšio įranga demontuojama ir perduodama Užsakovui.

Projektuojamų tinklų apsaugos zona (kai tinklas paklotas iki 2,5m gylio) – 2,5 m nuo vamzdžio (tinklo) ašies į abi puses.

Dalis inžinerinių tinklų bus įrengiama kitų esamų tinklų apsaugos zonose ar jų dalyje. Specialiųjų žemės naudojimo sąlygų, apsaugos zonų ribų nuoroda yra tinklalapyje - https://regia.lt/

Darbai esamų tinklų apsaugos zonoje turi būti derinami ir vykdomi iškviečiant atsakingus atitinkamų tinklų operatorių atstovus. Statybos darbų teritorijoje (darbų vykdymo zonoje) yra šios apsaugos zonos (taikomos AZ):

- elektroninių ryšių tinklų elektroninių ryšių infrastruktūros apsaugos zona,
- vandens tiekimo ir nuotekų, paviršinių nuotekų tvarkymo infrastruktūros apsaugos zona,
- elektros tinklų apsaugos zona,
- Skirstomųjų dujotiekių apsaugos zona,
- Šilumos perdavimo tinklų apsaugos zonos,
- Kultūros paveldo objektų ir vietovių teritorijos, jų apsaugos zona (tik lokalioje atkarpoje, kurioje bus vykdomi vandentiekio ir ER tinklų įrengimo darbai betranšėjiniu būdu).

Visa darbų ir paslaugų apimtis numatyta šiame projekte yra:

- inžinerinių tinklų statybos darbai,
- sklypo, teritorijų, dangų sutvarkymo darbai baigus statybos darbus,
- paklotų tinklų hidrauliniai bandymai, vandentiekio tinklų dezinfekavimo darbai,
- išpildomosios nuotraukos atlikimas,
- kadastrinių matavimų atlikimas ir kadastrinių bylų parengimas,
- statinių perdavimas eksploatacijai.

Rangovas privalo būti susipažinęs su tinklų statybai keliamais reikalavimais ir pilnai atsako už atliktų darbų kokybišką išpildymą. Tinklai turi būti statomi naudojant vamzdžius, šulinius, gaminius, kurie atitinka techninių specifikacijų, užsakovo reikalavimus, bei taikant tiek atvirus, tiek betranšėjinius metodus. Tinklai turi būti pastatyti iš tokių statybos produktų, kurių savybės per ekonomiškai pagrįstą pastato naudojimo trukmę užtikrintų esminius lauko nuotakyno tinklo, kaip inžinerinio statinio (inžinerinių tinklų), reikalavimus, kad veikiančios apkrovos nesukeltų šių pasekmių:

- jo suirimo (griūties);
- didesnių už leistinas jo deformacijų;
- žalos arti jo (viršuje, apačioje, greta) esamiems: pastatams (ar jų dalims) bei inžineriniams statiniams (ar jų dalims);
- žalos, kurios pasekmės yra neadekvačios jo suirimui (griūčiai) šalia jo esamų pastatų (ar jų dalių), inžinerinių statinių ar jų dalių deformacijos ar griūtys.

Suprojektuoti tinklai yra teritorijoje, kurioje yra esamų požeminių tinklų, todėl vykdant statybą reikia įvertinti saugius atstumus, kad nebūtų pažeistas esamų konstrukcijų stabilumas. Ten kur darbai planuojami vykdyti atviru būdu, darbų zona neturėtų būti platesnė kaip 3,0m nuo projektuojamo tinklo (vamzdžio) ašies į abi puses. Darbus vykdant tranšėjoje bus reikalinga naudoti tranšėjos kraštų išramstymo įrangą.

Dangos baigus statybos darbus turi būti atstatytos pagal esamą dangų konstrukciją.

Suprojektuoti tinklai, jų statybos metodai atitinka aplinkos apsaugos reikalavimus ir yra darnūs su aplinka. Visi darbai bus atliekami pagal projektą, darbo brėžinius (jei būtina) ir vykdant darbus turi būti laikomasi medžiagų ir gaminių gamintojų instrukcijų, montavimo nurodymų, bei juose nurodytų reikalavimų.

9. APSAUGINIŲ PRIEMONIŲ NUO SMURTO IR VANDALIZMO TRUMPAS APRAŠYMAS

Planuojamoje ūkinėje veikloje, statybos metu ir eksploatuojant tinklus ekstremalios situacijos nėra numatomos. Statybvietė bus aprūpinta visa reikiamu gaisrų gesinimo inventoriumi ir saugoma saugos tarnybų. Statybvietė ir jos teritorija bus aptvertas ir saugomas, todėl gaisro kilimo rizika bus minimali. Jei statybvietėje dirbs daug mašinų (sunkvežimių, kranų ir pan.), galinčių užteršti gruntą, bus numatyta jų plovimo aikštelės, tepalų ir kuro surinkimo priemonės.

10. PAGRINDINIAI DARBO SAUGOS REIKALAVIMAI

Rangovas statybos metu turi paskirti atsakingą asmenį už darbuotojų saugos ir sveikatos reikalavimų laikymąsi statybvietėje, kuris būtų atestuotas darbuotojų saugos ir sveikatos klausimais kaip to reikalauja Mokymo ir atestavimo darbuotojų saugos ir sveikatos klausimais bendrieji nuostatai.

Minėtos kvalifikacijos darbuotojas statybvietėje atlieka darbuotojų instruktavimą darbo vietoje ir supažindina su kitais reikalingais darbuotojų saugos ir sveikatos reikalavimais statybos objekte.

Tinklų statybos darbų organizavimo ir darbo saugos reikalavimai yra bendri kaip ir pastatų statybai.

Inžineriniai tinklai bus statomi įprastais statybos metodais. Atkreipiamas dėmesys tik į statybos darbų ypatumus, bei pagrindinius reikalavimus:

– darbų eiliškumas sprendžiamas užsakovo ir rangovo susitarimu;

– krovinių kėlimas ir montavimas kranais privalo būti nutrauktas, esant blogam orui, kaip nurodoma kranų naudojimo instrukcijose;

– darbų zona aptveriama įspėjamąja juosta "STOP";

– pastatyti įspėjamuosius ženklus "PAVOJINGA ZONA" prieduobių, pavojingų įgilinimų zonose;

– statybos objekte dirbant daugiau nei dviem rangovinėms statybininkų įmonėms statybos darbus privalo prižiūrėti statybos darbų koordinatorius;

– mechanizmai statomi kaip galima arčiau statinio ir tos vietos, kur yra daugiausia keliamų medžiagų ir konstrukcijų;

– po statybos darbų visos statybos laikotarpiu sugadintos dangos turi būti atstatomos pagal esamą padėtį ar projektinius sprendinus.

Prieš pradedant statybos darbus, statybos darbų Rangovas turi pasirengti statybos darbų technologijos (vykdymo) projektą, kuriame turi būti numatyti konkretūs projektiniai sprendiniai, nustatantys technines priemones, darbų metodus, užtikrinančius darbuotojų saugą ir sveiktą. Šiame statinio techniniame (statybos darbų organizavimo) projekte nurodytos pavojingos zonos, kurios atsiranda naudojant kėlimo mašinas (kraną), kitos pavojingos zonos privalo būti tikslinamos rengiant statybos darbų technologijos (vykdymo) projektą.

Žemės darbus objekte vykdyti gaunant raštiškus leidimus iš žinybų, kurių tinklai yra darbo zonoje.

11. ATLIEKOS

Statybos darbų metu susidarančios statybos darbų atliekos bus utilizuojamos pagal sutartis su atliekas tvarkančiomis įmonėmis. Darbų metu susidariusios buitinės atliekos bus kaupiamos konteineriuose ir bus perduodamos pagal sutartį atliekų tvarkytojui.

Visos atliekos susidariusios statybos metu turi būti tvarkomos pagal LR Aplinkos ministro 2003-12-30 įsakymą Nr.722 dėl atliekų tvarkymo. Rangovas atliekas pagal sutartis privalo perduoti konkrečiam atliekų tvarkytojui. Atliekų pridavimo dokumentai turi būti pateikti Užsakovui kartu su išpildomąja dokumentacija.

Statybos darbų metu susidarys nepavojingos statybos (betonas ir pan.) darbų atliekos -

Eil. Nr.	Statybinis laužas, gruntas, asfaltbetonis, perduodami atliekų tvarkytojams	Mato vnt.	Kiekis
1	Bendros statybinės atliekos (kodas pagal atliekų sąrašą – 170701)	m^3/t	50,0 / 40,0

Užbaigus statybos darbus, visos statybinės šiukšlės, laužas ir statybinės atliekos turi būti surinktos ir perduotos atliekų tvarkytojams.

Statybvietėje turi būti pildomas pirminės atliekų apskaitos žurnalas, vedama susidariusių ir perduotų tvarkyti statybinių atliekų apskaita, nurodomas jų kiekis, teikiamos pirminės atliekų apskaitos ataskaitos. Statybinių atliekų apskaitos dokumentai saugomi pagal Atliekų tvarkymo taisyklių reikalavimus. Duomenys apie statybinių atliekų išvežimą įrašomi Statybos darbų žurnale.

12. STATINIO STATYBOS TECHNINĖS PRIEŽIŪROS ORGANIZAVIMO IR VYKDYMO TVARKA

Statybos techninė priežiūra turi būti vykdoma ir organizuojama pagal STR 1.06.01:2016 „Statybos darbai. Statinio statybos priežiūra“ reikalavimus. Reikalavimai statinio statybos techninės priežiūros grupės sudėčiai ir kvalifikacijai yra pateikti BD bendrosiose techninėse specifikacijose.

13. BENDRIEJI NURODYMAI ATLIKTI REIKALINGUS TYRIMUS PRIEŠ DARBŲ PRADŽIĄ.

Prieš statybos darbų pradžią turi būti patikslinta toponuotrauka ir geologinė situacija, išmatuoti aktualių šulinių gyliai, nustatyta tiksli jų vieta.

14. REIKALAVIMAI ĮRENGINIŲ NAUDOJIMUI: VANDENS IR NUOTEKŲ KOKYBEI KONTROLIUOTI, STEBĖSENAI ATLIKTI, CHEMINĖMS MEDŽIAGOMS NAUDOTI, HIGIENAI IR DARBŲ SAUGAI UŽTIKRINTI.

Vandentiekio tinklai prieš pradedant jų eksploataciją turi būti dezinfekuoti ir patikrinta jais tiekiamo vandens kokybė, jos atitikmuo HN reikalavimams.

15. PAVELDOSAUGOS REIKALAVIMAI

Vandentiekio ir lauko elektroninių ryšių tinklai sklype Nr.4400-1799-8246 gali būti įrengiami tik betranšėjiniu būdu, t.y. neardant esamo pylimo, kuris yra nekilnojamo kultūros vertybių teritorijoje “Geležinkelio Sankt Peterburgas - Varšuva atšakos Varėna-Alytus statinių kompleksas” (unikalus objekto kodas 42753). Šioje teritorijoje kasimo darbai negalimi ir statybos darbams taikomi kultūros paveldo apsaugos reglamento reikalavimai.

16. APLINKOSAUGOS REIKALAVIMAI

Teritorija nepatenka į saugomas teritorijas, darbų zonoje nėra saugomų medžių, vertingų želdinių ar saugotinų pievų.

Įrengiant inžinerinius tinklus turi būti:

- Naudojami betranšėjiniai statybos darbų metodai,
- Iškasų vietose pažeista veja turi būti atstatoma,
- Negali būti kertami medžiai,
- Išsaugomas humusingas dirvožemio sluoksnis.

TURINYS

1. BENDRIEJI REIKALAVIMAI 2
1. TAIKYMO SRITIS 2
1.2. BENDROSIOS NUOSTATOS 2
1.3. ĮSTATYMAI IR REIKALAVIMAI 2
1.4. TECHNINĖ DOKUMENTACIJA 2
1.5. ĮRANGA, GAMINIAI IR MEDŽIAGOS 3
1.5.1. Bendrieji nurodymai 3
1.5.2. Pristatymas į statybvietę 3
1.5.3. Laikymas ir apsauga 3
1.6. DARBŲ APIMTIS 4
1.6.1. Pagrindiniai darbai 4
1.6.2. Išpildomieji brėžiniai ir kadastriniai matavimai 4
1.6.3. Instrukcijų parengimas 4
1.6.4. Kiti darbai 5
1.6.5. Įvairių sutarčių sąryšis 5
1.7. RANGOVO TEIKIAMOS PATALPOS 5
1.8. INFORMACIJA IR ĮSIPAREIGOJIMAI, SUSIJĘ SU STATYBVIETĖS ĮRENGIMU 5
1.8.1. Bendrieji nurodymai 5
1.8.2. Laikinas vandens tiekimas 6
1.8.3. Laikini nuotekų persiurbimo įrenginiai ir tinklai 6
1.8.4. Laikina elektros energija 7
1.8.5. Statybvietės apšvietimas 7
1.8.6. Sanitariniai įrenginiai 7
1.8.7. Darbo sąlygos 7
1.8.8. Saugos reikalavimai ir bendra tvarka statybvietėje 7
1.8.9. Rangovo statomi ženklai 8
1.9. STATINIO PRIPAŽINIMAS TINKAMU NAUDOTI 8
1.10. APSAUGOS REIKALAVIMAI 8
1.10.1. Turto apsauga 8
1.10.2. Sprogmenys ir sprogdinimas, priešgaisrinė sauga 8
1.10.3. Aplinkos apsauga 8
1.11. DARBŲ SAUGA 9
1.11.1. Bendrieji nurodymai 9
1.11.2. Potencialiai pavojingų darbo vietų statybvietėje sąrašas: 9
1.11.3. Darbų su kenksmingomis medžiagomis ir pavojingais įrenginiais sąrašas: 9
1.11.4. Pavojingos vietos statybvietėje: 10
1.12. PROJEKTO PLANAVIMAS 10
1.12.1. Darbo grafikas 10
1.13. BŪTINOS PROJEKTO SPRENDINIŲ ĮGYVENDINIMO SĄLYGOS 10
Teisės aktų laikymasis ir reikalingi leidimai 10
Kvalifikaciniai reikalavimai statybos rangovui ir subrangovams 10
Kvalifikaciniai reikalavimai bendrųjų ir specialiųjų statybos darbų vadovams ir specialistams 10
Statinio statybos techninės priežiūros organizavimo ir vykdymo tvarka 10

1. BENDRIEJI REIKALAVIMAI

1. Taikymo sritis

Techninis darbo projektas parengtas vadovaujantis privalomaisiais dokumentais, LR galiojančiais statybos verslą tvarkančiais įstatymais, teisės aktais ir normatyviniais projekto rengimo dokumentais.
Šios techninės specifikacijos yra neatskiriama techninio projekto dalis. Jos papildo bendraisiais reikalavimais ir nurodymais atskirų projekto dalių technines specifikacijas, kurias reikėtų skaityti drauge su brėžiniais.
Ši specifikacija apima statybos darbų atlikimą, statybinių medžiagų, įrengimų tiekimą, pristatymą į statybos aikštelę, pastatymą ir sumontavimą. Darbas apima montavimą ir, jei nenurodoma kitaip, visas medžiagas, būtinas pilnam įrengimui, ir tokius patikrinimus bei reguliavimus, kokie aprašyti specifikacijose, brėžinius ir visą tai, ko gali prireikti, kad būtų įrengti tinklai. Žodžiai "pilnas įrengimas" turi reikšti ne tik darbų atlikimą ir įrengimus, nurodytus šioje specifikacijoje, bet ir visus atsitiktinius komponentus, kurie yra reikalingi pilnam darbo atlikimui ir leisti objektui tinkamai veikti.

1.2. Bendrosios nuostatos

Rangovas (ir Užsakovo patvirtinti Subrangovai) turi būti Lietuvos Respublikoje registruotas ir atitinkamai atestuotas juridinis vienetas, turintis panašaus darbo patirtį ir šiam darbui atlikti reikalingą personalą bei įrangą.
Techninės priežiūros vadovas – Užsakovo paskirtas fizinis ar juridinis asmuo, kuris atstovauja Užsakovui statybos metu ir vykdo statybos techninio prižiūrėtojo veiklą. Jo pagrindinis tikslas – tikrinti, kad statomas ir pastatytas statinys atitiktų statinio projektą, teisės aktų ir normatyvinių dokumentų reikalavimus, kontroliuoti statybos darbų kokybę.
Užsakovas, Techninės priežiūros vadovas, Rangovas, Subrangovai ir kiti statybos proceso dalyviai privalo vadovautis Lietuvos Respublikos įstatymais ir kitais teisės aktais, kurių galiojančias redakcijas skelbia Valstybinė teritorijų planavimo ir statybos inspekcija prie Aplinkos ministerijos (žiūrėti http://www.vtpsi.lt/), bei UAB „Dzūkijos vandenys" įmonės dokumentais.
Atsakingi darbai ir konstrukcijos, nurodyti techninėse specifikacijose, turi būti priimti Užsakovo tai įforminant aktu, o baigtas statinys (darbai) turi būti priimtas naudoti Lietuvos Respublikoje nustatyta tvarka.
Pagrindinės Rangovo pareigos:

- Kad būtų pastatyti statiniai pagal projekte numatytus sprendinius, Rangovas turi atlikti darbą, kuris apima medžiagų ir įrengimų sukomplektavimą, pristatymą į statybvietę, statybą, montavimą bei būtinus patikrinimus ir bandymus.
- Rangovas privalo palaikyti ryšį su Lietuvos Respublikos kontroliuojančiomis institucijomis, užtikrinti jų patikrinimus savo sąskaita bei ištaisyti trūkumus, kuriuos jie atras patikrinimo metu.
- Rangovas turi užtikrinti, kad darbas būtų atliktas teisinga seka.
- Rangovas privalo užtikrinti, kad visos darbo dalys ir visos medžiagos tarpusavy būtų suderintos.

1.3. Įstatymai ir reikalavimai

Užsakovas, Rangovas, Subrangovai ir kiti statybos proceso dalyviai privalo vadovautis Lietuvos Respublikos įstatymais.
Visos konstrukcijos, gaminiai ir medžiagos turi atitikti Lietuvos standartus ir reikalavimus.
Ten, kur Lietuvos nacionaliniai reglamentai, techniniai standartai, statybos ir aplinkos normos yra griežtesnės nei konkretūs šiose specifikacijose nurodyti atitinkami tarptautiniai standartai, turi būti vadovaujamasi Lietuvos standartais.

1.4. Techninė dokumentacija

Ši specifikacija turi būti skaitoma drauge su brėžiniais.
Jei projekto dokumentuose randama neatitikimų ar prieštaravimų, tai dokumentų viršenybė nustatoma taip:

1. techninės specifikacijos;
2. aiškinamieji raštai;

3. brėžiniai ar schemos;
4. sąnaudų kiekių žiniaraščiai.

Rangovas neturi teisės pats nukrypti nuo brėžinių ar specifikacijų, daryti techninio projekto pakeitimus, atlikti papildomus darbus ar keisti statybines medžiagas. Tokį leidimą gali išduoti tik Užsakovo įgaliotas asmuo (techninės priežiūros vadovas) arba pats Užsakovas, suderinus su projekto vykdymo priežiūros vadovu. Apie visus pakeitimus ir papildomus darbus reikia raštiškai informuoti Užsakovą, dar nepradėjus jokių pakeitimų.

1.5. Įranga, gaminiai ir medžiagos

1.5.1. Bendrieji nurodymai

Ši specifikacija nustato minimalius reikalavimus įrangai, darbo ir medžiagų kokybei, taikytinus šiame projekte.

Visi gaminiai, įranga, medžiagos ir priedai turi atitikti nurodytus projekto dokumentacijoje ir turi būti nauji. Visa įranga turi būti sertifikuota arba pripažinta tinkama naudoti Lietuvoje nustatyta tvarka ir turėti atitikties įvertinimo dokumentą.

Visos tiekiamos dalys turi būti suprojektuotos ir pagamintos taip, kad atlaikytų maksimalias apkrovas gamybos, montavimo ir ilgalaikės eksploatacijos metu. Naudojamos medžiagos turi būti naujos, darbų ir medžiagų kokybė turi užtikrinti įrangos eksploataciją pagal paskirtį ir privalo atitikti visų Specifikacijų skyrių reikalavimus.

Visa įranga turi būti skirta nuolatiniam veikimui pagal paskirtį statybvietėje vyraujančiomis atmosferinėmis ir eksploatacinėmis sąlygomis, nebent būtų nurodyta kitaip.

Kur įmanoma, Rangovas turi užtikrinti maksimalų analogiškos skirtingų gamintojų įrangos suderinamumą.

Jei specifikacijose nurodyti konkretūs gamintojai arba modelių pavadinimai ar standartai, tai reiškia, jog reikia laikytis tokio tipo, kokybės ir funkcijos standarto, taikomo atitinkamai medžiagai ar įrangai. Gamintojų produktai turi būti tokie patys, kaip ir specifikacijose nurodyti produktai. Visais atvejais „Techninių specifikacijų“ reikalavimai yra viršesni už gamintojo standartus.

Jei specifikacijose yra nurodomi kokie nors gaminiai, prietaisai, produktai, medžiagos, formos, konstrukcijų tipai ir pan., pažymint jų gamintojo pavadinimą, modelį ar katalogo numerį, *tokių gamintojų produktai yra tik patvirtinto kokybės reikalavimo pavyzdžiai*.

Visos medžiagos, gaminiai ir įranga turi būti pateikti su:

- gamintojo rekvizitais, firmos atpažinimo ženklu;
- specifikacija;
- pagaminimo data.

1.5.2. Pristatymas į statybvietę

Visos atvežamos į statybvietę medžiagos turi būti tokiame įpakavime, kokiame jas parduoda gamintojas – su etiketėmis ir dokumentais, patvirtinančiais jų tapatybę.

Gaminių ir medžiagų pristatymą reikia koordinuoti pagal statybos darbų grafiką. Prekių užsakovas yra atsakingas už pranešimų dėl defektų pateikimą. Visos pretenzijos turi būti pateikiamos prekių tiekėjui. Atvežtos į statybą medžiagos ir gaminiai turi būti tuoj pat apžiūrimi ir, jei yra defektų ar neatitikimų užsakymams – pareikštos raštu pretenzijos tiekėjams.

1.5.3. Laikymas ir apsauga

Statybinės medžiagos turi būti sandėliuojamos taip, kad nekristų jų kokybė. Reikia laikytis kiekvienos medžiagos, gaminio nurodytų saugojimo reikalavimų ir gamintojo pateiktų galiojančių nuorodų. Medžiagos, sandėliuojamos aikštelėje, turi būti tinkamai išdėstytos, kai reikalinga – izoliuotos, džiovinamos, šildomos ir tinkamai vėdinamos, taip, kad kiekviena medžiaga būtų skirtingoje vietoje ir lengvai prieinama apžiūrėjimui.

Rangovas turi kiek įmanoma sumažinti medžiagų ir įrangos sandėliavimo statybvietėje laiką, planuodamas tiekimą taip, kad tai vyktų pagal statybos poreikius. Rangovas statybvietėje neturi sandėliuoti nereikalingų medžiagų ar įrangos ir privalo imtis atsargumo priemonių, kad nė viena konstrukcija nebūtų apkrauta tokiu svoriu, kuris keltų grėsmę konstrukcijos vientisumui ar žmonių saugumui.

Rangovas turi pastatyti leidžiamą apkrovą nurodančius ženklus ir laikytis jų. Rangovui privalu gauti iš gamintojų informaciją apie įrangos sandėliavimo ir aptarnavimo būdus ir šių reikalavimų laikytis. Visos išlaidos, susijusios su medžiagų ir įrangos sandėliavimu, laikomos įtrauktomis į Sutartį ir papildomai neapmokamos. Jokios medžiagos negali būti atvežtos į statybvietę, kol nebus įvykdytos šios sąlygos:

- gautos gamintojo rekomendacijas dėl sandėliavimo statybvietėje ir jos patvirtintos,
- statybos techninio prižiūrėtojo nėra nurodyta ir patvirtinta medžiagų saugojimo vieta.

Medžiagos, gaminiai ir įranga, pažeistos ar kitaip sugadintos dėl veiklos statybos aikštelėje, turi būti pakeistos naujomis Rangovo sąskaita. Už medžiagų ir gaminių nuostolius arba sugadinimus visiškai atsako Rangovas.

1.6. Darbų apimtis

1.6.1. Pagrindiniai darbai

Projektas apima projektavimą (darbo brėžinių, naujos techninio projekto laidos parengimą (jei tai yra būtina) brėžinių „taip pastatyta“ parengimą), statybą, įrangos, medžiagų tiekimą, išbandymo ir paleidimo-derinimo darbus, išpildomųjų brėžinių ir kadastrinių matavimų atlikimą, personalo apmokymą.

Projekto įgyvendinimas numatomas vienu etapu.

Visi statybos darbai turi būti atliekami pagal projektą (brėžinius), naudojant medžiagas ir gaminius, kurie turi būti patvirtinti Užsakovo ir techninio prižiūrėtojo. Vykdant darbus turi būti laikomasi medžiagų ir gaminių gamintojų instrukcijų, montavimo nurodymų, bei juose nurodytų reikalavimų.

Šių techninių specifikacijų tikslas - nustatyti pagrindinius bendruosius techninius reikalavimus statybos procesui, paslaugoms, statybos produktams ir medžiagoms, kuriuos privalo vykdyti Rangovas.

Rangovas turi būti tinkamai susipažinęs su jo laukiančiu uždaviniu, apžiūrėjęs ir įvertinęs statybvietę, darbo sąlygas joje bei surinkęs pakankamą informaciją apie esamų statinių, tinklų ir jų priklausinių stovį.

Rangovas turi atidžiai susipažinti su atliktomis tyrinėjimų ataskaitomis ir numatyti visas įmanomas priemones, reikalingas tam, kad Sutarties darbų vykdymo metu būtų užtikrintas nepertraukiamas esamų tinklų funkcionavimas.

1.6.2. Išpildomieji brėžiniai ir kadastriniai matavimai

Rangovas turi turėti atspausdintų statybos brėžinių komplektą. Juose kasdien raudona spalva žymėti atliktus darbus ir visus pakeitimus. Šių brėžinių komplektas bet kuriuo metu privalo būti pateiktas patikrinimui. Greta naujų pastatytų objektų Rangovas juose turi žymėti ir duomenis, gautus kasinėjimo darbų metu. Rangovo pareiga - kartą per mėnesį visus pakeitimus pažymėti minėtuose brėžiniuose ir pateikti techniniam prižiūrėtojui dvi atspausdintas kopijas, kuriose matytųsi atlikti darbai ir pakeitimai. Visi papildomi darbai išpildymo brėžiniuose turi būti pažymėti masteliu, bent jau lygiu Užsakovo brėžinių masteliui. Šiuose brėžiniuose privalomos nuorodos į kitus brėžinius.

Baigęs visus darbus, Rangovas savo sąskaita parengia ir pateikia pasirašytus brėžinius, su žyma „TAIP PASTATYTA“. Du šių brėžinių komplektai turi būti pateikti techniniam prižiūrėtojui patvirtinti. Gavęs techninio prižiūrėtojo patvirtinimą, Rangovas turi pateikti brėžinius Užsakovui.

Kaip sudėtinę išpildymo brėžinių dalį Rangovas privalo pateikti pilną komplektą tinklo bandymų dokumentacijos.

Rangovas privalės atlikti nekilnojamo turto kadastrinius matavimus pagal „Nekilnojamojo turto objektų kadastrinių matavimų ir kadastro duomenų surinkimo bei tikslinimo taisykles“ ir kitą tuo metu galiojančią tvarką.

1.6.3. Instrukcijų parengimas

Užbaigiant darbus Rangovas parengia ir pateikia Užsakovui naudojimo ir priežiūros instrukcijas, atitinkančias Užsakovo reikalavimus ir pakankamai detalias, kad Užsakovas galėtų tinkamai atlikti statinio ir jo sistemų eksploatavimą, priežiūrą, išmontavimą, surinkimą, reguliavimą ir taisymą.

Instrukcijų sudėtis turi būti tokia:

- Saugaus naudojimo aprašymas;
- Įrenginių techniniai pasai;
- Įrenginių techniniai ir naudojimo duomenys;
- Tikrinimų, bandymų rezultatų dokumentai;
- Techninio aptarnavimo aprašymas;
- Garantiniai įsipareigojimai;
- Sertifikatai ir atitinkami leidimai naudoti Lietuvoje;
- Tiekėjų ir subrangovų sąrašus su adresais, telefonais, faksais, elektroninio pašto adresais.

Minėta dokumentacija turi būti pateikta Užsakovui, spausdinta versija (1 egz.). Įvežtos dokumentacijos užrašai turi būti išversti į lietuvių kalbą.

1.6.4. Kiti darbai

Į Rangovo darbų apimtį taip pat įeina:

- darbo brėžinių, brėžinių „taip pastatyta“ parengimas, naujų techninio projekto laidų parengimą, jei tai yra būtina,
- statybvietės apžiūrėjimas (ištyrimas);
- statybvietės parengiamieji darbai;
- naujai statomų tinklų ir įrenginių nužymėjimai;
- statybvietės atstatymas ir sutvarkymas,
- visi reikiami atlikti sistemų, tinklų perjungimai reikalingi atlikti darbų eigoje,
- visi reikiami statybos darbai pagal archeologinių tyrimų ataskaitos išvadas, kurie gali būti susiję su suprojektuoto tinklo įrengimu, bei jo eksploatacija,
- išpildomųjų brėžinių ir kadastrinių matavimų atlikimas, kadastrinių bylų parengimas ir registracija,
- bandymai, defektų ištaisymas,
- projekto vykdymo priežiūra,
- personalo mokymas.

1.6.5. Įvairių sutarčių sąryšis

Prireikus, Rangovas turi pateikti visą informaciją, atitinkamus brėžinius ir priemones, kurios leistų teisingai nustatyti požeminių objektų vietą, konstrukcijų matmenis ir pan., t.y. visa, kas gali būti reikalinga darbų atlikimui pagal kitas sutartis ir projektus statybvietės teritorijoje.

1.7. Rangovo teikiamos patalpos

Rangovas pateikia visas reikiamas patalpas (administracines, bendrojo naudojimo, gyvenamąsias) ir visas reikiamas priemones savo bei kitiems, jo žinioje esantiems darbuotojams, dirbantiems pagal šią Sutartį. Rangovas iki statybos darbų pradžios pasirūpina statybos darbų žurnalais. Rangovas turi įvertinti, kad statybvietė bus įrengta uždaroje ir saugomoje teritorijoje.

1.8. Informacija ir įsipareigojimai, susiję su statybvietės įrengimu

1.8.1. Bendrieji nurodymai

Rangovas pateikia visą reikalingą laikiną įrangą, kuri nurodyta projekte. Rangovas turi įrengti visus laikinuosius statinius pagal vietos valdžios įstaigų arba komunalinių įmonių reikalavimus, taip pat pagal visus vietinius įstatymus ir Užsakovo (įmonės) taisykles, vidaus dokumentų reikalavimus.

Visas išlaidas, susijusias su laikinaisiais statiniais, įskaitant (bet ne tik) jų montavimą, aptarnavimą, perkėlimą ir pašalinimą, turi sumokėti Rangovas.

Rangovas privalo imtis visų saugumo priemonių dėl pėsčiųjų, dėl transporto judėjimo saugumo, minimaliai įtakoti tinkamą automobilių eismą ir užtikrinti specialaus transporto pravažiavimą atliekamų Darbų zonoje.

Šiuo metu dėl statybos technologijų pažangos, bei naudojamų medžiagų ir jiems sukurtų priedų, metų sezoniškumas neturi didesnės įtakos, iškyrus teritorijos tvarkymo darbus, kurie turi būti atliekami šiltuoju metų periodu.

Tinklų montavimas atliekamas ekskavatoriaus, vamzdžių klotuvo ir autokrano pagalba, naudojant kryptinio gręžimo įrangą, vamzdžių įtraukimo įrangą. Kasant tranšėjas ir iškasas, jų šlaitai turi būti išramstyti.
Medžiagos, gaminiai ir įranga, pažeistos ar kitaip sugadintos dėl veiklos statybos aikštelėje, turi būti pakeistos naujomis Rangovo sąskaita. Sandėliuoti gruntą ir medžiagas virš esamų (jau paklotų) inžinerinių tinklų draudžiama. Privaloma, kiek įmanoma, sumažinti medžiagų ir įrangos sandėliavimo statybvietėje laiką, planuodamas tiekimą taip, kad jis vyktų pagal statybos poreikius.
Statybvietė turi būti formuojama laisvoje neužstatytose ir nenumatomoje užstatyti vietoje. Kiekvienam statybos etapui turi būti formuojamos atskiros statybvietės.
Privažiavimui iki statybvietės bus naudojamos esamos gatvės. Dauguma medžiagų, konstrukcijų, įrengimų bus montuojama tiesiai nuo automobilio, tokiu būdu, išvengiant sandėliavimo statybvietėje. Statybvietėje bus suformuota apsisukimo aikštelė 12x12m krovininiam transportui.
Darbuotojų buitinės patalpos, administracinės patalpos, kuriose įrengiama statybų vadovo bei pasitarimų patalpos, įrengiamos atvežamuose konteinerio tipo nameliuose (statybiniuose vagonėliuose). Minėtos patalpos bus prijungiamos prie esančių inžinerinių tinklų (laikino elektros statybinio įvado). Statybvietėje turės būti pastatyti biotuoletai.
Autotransporto judėjimo greitis statybvietėje neturi būti didesnis kaip 10 km/val., tam turi būti pastatyti įspėjamieji kelio ženklai.
Statybos sklypas turi būti aptverta laikina apsaugine tvora ir iškabinti perspėjančius ženklus apie vykdomą statybą. Aplink statybvietę sumontuojama laikina tvora, naudojama statybos laikotarpiu. Tvoros aukštis ne žemesnis kaip 1,6 m, ištisinė, įrengiama iš tipinių surenkamų elementų su vielos tinklo užpildu. Signaliniai aptvarai, skirti pažymėti ir įspėti žmones apie pavojingų zonų ribas, turi būti įrengiami 0,8 m aukščio (stovai su pakabinta balta-raudona juosta).

1.8.2. Laikinas vandens tiekimas

Rangovas privalo pasirūpinti vandens, tenkinančio visus poreikius, tiekimu ir laikymu. Turi būti pasirūpinta reikiamu vandens tiekimu sanitarinėms ir techninėms reikmėms tenkinti per visą darbų laikotarpį iki pat jų priėmimo. Tai apima įrengimų sumontavimą, praplovimą ir išbandymą bei visų laikinųjų vamzdynų apsaugojimą nuo užšalimo. Visas naudojamas vanduo statybos, bandymų ar kitoms reikmėms turi būti apskaitomas.

1.8.3. Laikini nuotekų persiurbimo įrenginiai ir tinklai

Rangovas privalo numatyti visų nuotekų, įskaitant tualetų nuotekų, šalinimą objekte per visą darbų atlikimo laikotarpį iki jų priėmimo. Tai apima nuotekų įrenginių sumontavimą, išbandymą ir reikiamą apsaugojimą nuo užšalimo. Rangovas turi numatyti laikinus nuotekų permetimo įrenginius bei jų aprūpinimą elektros energija, o taip pat laikinas apvedimo linijas.
Paviršinės nuotekos iš statybvietės teritorijos ir jos dangų gali būti šalinamos į greta esančius lietaus nuotekų tinklus arba infiltruojamos į gruntą (kur nėra kietų dangų). Gruntinis vanduo iš iškasų ar tranšėjų turi būti šalinamas rangoviniais siurbliais, nuvedant į esamu lietaus nuotekų tinklus.

1.8.4. Nurodymai sklypo paruošimui

Statybos darbai numatyti vykdyti betranšėjiniais metodais. Technologinių iškasų vietose turi būti pašalintas (nukastas) augalinis sluoksnis ir laikinai sandėliuojamas vietoje. Baigus tinklo statybos darbus sukauptas dirvožemis turi būti paskleistas iškasų, darbų zonos vietose ir atsėta esama veja.

1.8.5. Laikina elektros energija

Rangovas savo sąskaita turi pasirūpinti laikinos elektros energijos tiekimo sistemos, reikalingos statybos darbams, administracinėms patalpoms, instaliavimu, veikimu ir eksploatavimu bei apmokėti visas išlaidas už sunaudotą elektros energiją. Turi būti užtikrintas reikiamas elektros tiekimas per visą darbų laikotarpį iki pat jų priėmimo.

Reikalui esant, Rangovas nustatyta tvarka turi gauti elektros tiekimo sąlygas statybos reikmėms, parengti atitinkamą projektinę dokumentaciją ir suderinti elektros tiekimą su vietiniais elektros tinklų atstovais. Rangovo pareiga sumokėti visus prijungimo mokesčius, taip pat parūpinti visą darbo jėgą, medžiagas ir įrengimus laikinosios tiekimo sistemos montavimui, o užbaigus darbą teritorijoje, išjungti ir pašalinti laikiną energijos tiekimo sistemą, dalyvaujant elektros tinklų atstovams. Jei yra naudojamos elektros generatorių stotys, jos turi būti garsui ekranuotos specialiose patalpose nuo gretimų gyvenamų rajonų ir už jų eksploatacijos pasekmes pilnai atsako Rangovas.

1.8.6. Statybvietės apšvietimas

Rangovas turi pasirūpinti reikiamu apšvietimu ir apsauga bei budėjimu jame iki objekto priėmimo. Tai apima visą reikiamą apšvietimo įrangą, užtikrinančią pakankamą objekto ir artimiausios aplinkos apšvietimą. Apšvietimo laipsnis turi atitikti normatyvinius reikalavimus.

1.8.7. Sanitariniai įrenginiai

Rangovas turi pasirūpinti ir padengti visas išlaidas, susijusias su laikinais tualeto ir prausyklų įrengimais savo darbuotojams. Jų turi būti pakankamas skaičius. Patalpos turi būti švarios ir higieniškos, užtikrinama tvarkingas nuotekų ir atliekų šalinimas.

1.8.8. Darbo sąlygos

Užtikrinant tinkamas darbo sąlygas Rangovas privalo:

- pasirūpinti pirmosios pagalbos priemonėmis;
- aprūpinti apsauginiais drabužiais jo žinioje esantį personalą;
- organizuoti saugų darbą statybvietėje;
- pasirūpinti tinkamu darbo vietų statybvietėje apšvietimu;
- pasirūpinti gaisro gesinimo įranga ir jos išdėstymu pagal vietines taisykles;
- turėti visą reikalingą įrangą, saugumo tvoreles, tiltelius, užrašus ir t.t. žmonių apsaugai nuo nelaimingų atsitikimų objekte.

1.8.9. Saugos reikalavimai ir bendra tvarka statybvietėje

Rangovas yra atsakingas už visas saugaus darbo priemones statybvietėje ir privalo vykdyti visus saugaus darbo reikalavimus, numatytus Lietuvos Respublikos norminiuose aktuose bei įstatymuose, įskaitant Užsakovo vidaus tvarkos reikalavimus.

Darbo saugos priemonės turi atitikti saugumo technikos statyboje norminius reikalavimus. Rangovas statybos laikotarpiu iki objekto priėmimo privalo laikytis darbo saugos reikalavimų, kad išvengtų avarijų ir nelaimingų atsitikimų. Rangovas atsako už darbų saugą objekte.

Rangovas turi užtikrinti, kad įranga būtų tvarkinga, statybos aikštelė aptverta nuo praeivių, kitų pašalinių. Tinkamas aptvėrimas, laikini įtvirtinimai ir komunikacijų apsaugos priemonės, iškasų šlaitų ir tranšėjų kraštų sutvirtinimas bei kiti laikini darbai, užtikrinantys saugų darbą, turi būti įskaičiuoti į Rangovo kaštus.

Visi Rangovo darbuotojai turi būti tinkamai apmokyti, kad atliktų jiems paskirtus statybos darbus, prisilaikant visų saugaus darbo reikalavimų ir nesukeliant pavojaus savo, pašalinių žmonių ir kitų dirbančiųjų sveikatai. Kiekvienai darbo zonai Rangovas skiria asmenį, kuris, greta darbų eigos kontrolės, atsako už darbų saugą toje zonoje.

Rangovas turi pildyti saugaus darbo instruktavimo žurnalą ir visi dirbantieji objekte ar statybos aikštelėje turi pasirašyti šiame žurnale, kad yra išklausę saugaus darbo instruktažą. Su kėlimo mechanizmais leidžiama dirbti tik asmenims, turintiems nustatytos formos leidimus.

1.8.10. Rangovo statomi ženklai

Rangovas privalo pastatyti statybvietėje atitinkamus informacinius ir įspėjamuosius stendus, jų statymo vietas turi būti suderinęs su techninės priežiūros vadovu, bei Užsakovu.

1.9. Statinio pripažinimas tinkamu naudoti

Rangovas organizuoja pripažinimą tinkamu naudoti pagal galiojančius teisės aktus ir kviečia Užsakovą į priėmimą, kad galėtų gauti galutinio priėmimo aktą.

Statinio pripažinimo tinkamu naudoti komisijai Rangovas privalo parengti ir pateikti STR nurodytą ir kitą reikalingą dokumentaciją. Perdavimo metu tiek pats statinys, tiek ir jo aplinka būtų visiškai švari ir tvarkinga. Turi būti visiškai išvalyta objekto bei kitos teritorijos, kuriomis galėjo naudotis Rangovas.

1.10. Apsaugos reikalavimai

1.10.1. Turto apsauga

Rangovas atsako už kito turto, Užsakovo turto, esančio statybvietėje, pastate ar greta joje vykdomų darbų, saugojimą ir apsaugą nuo sugadinimo, vagystės, jam vykdant darbus pagal šią Sutartį.

Rangovas privalo atstatyti visus jo darbo metu sugadintus ar sužalotus paviršius bei turtą, ir visiškai atsako už visų baigtų išorinių bei vidinių paviršių, įrangos ir įtaisų apsaugą nuo dėmių, žymių, purvo ir kt., pradedant nuo jų statybos ar montavimo momento ir baigiant perdavimu.

Tuo atveju, jei kyla pretenzijos dėl turto sugadinimo ar tariamo sugadinimo, įvykusio atliekant darbus pagal šią Sutartį, Rangovas atsako už visas išlaidas, susijusias su pretenzijų sureguliavimu ir gynyba dėl šių pretenzijų. Prieš pradėdamas darbus greta nuosavybės, esančios šalia statybvietės, Rangovas savo sąskaita turi atlikti tokius patikrinimus arba tyrimus, kurie gali būti reikalingi nuosavybės būklei nustatyti ir kurie užtikrintų, jog bus išvengta trečiųjų asmenų pretenzijų dėl Rangovo vykdomų darbų. Visas gautas trečiųjų asmenų (fizinių asmenų, valstybinių ar privačių organizacijų) pretenzijas Rangovas sprendžia ir kompensuoja savo sąskaita.

1.10.2. Sprogmenys ir sprogdinimas, priešgaisrinė sauga

Statybos aikštelėje ir greta jos draudžiama naudoti sprogmenis. Rangovas turi imtis visų priemonių, kad būtų užkirstas kelias gaisrams darbo vietoje ar greta jos bei įvairiems sprogimo pavojams.

1.10.3. Aplinkos apsauga

Statybos darbai sukels tam tikrus nepatogumus ir trukdymus. Tai turi įvertinti visos projekte dalyvaujančios šalys. Todėl Rangovui keliamas esminis reikalavimas - iki minimumo sumažinti neigiamą statybos poveikį aplinkai.

1.10.3.1. Medžiai ir žaliosios zonos

Rangovui neleidžiama perkelti ar kirsti statybos zonoje esančių medžių be užsakovo ir kitų atitinkamų žinybų sutikimo. Rangovo pareiga saugoti esamus medžius ir žaliąsias zonas statybvietėje. Jei, kuris nors medis ar žalioji zona buvo Rangovo sunaikinta ar pažeista, Rangovas privalo pakeisti pažeistą medį ar zoną lygiaverčiu buvusiam. Neleidžiamas medžio kamieno užpylimas gruntu virš natūraliai buvusio paviršiaus.

1.10.3.2. Atliekų tvarkymas

Bent kartą per savaitę ar net dažniau, Rangovas turi pašalinti iš darbų vykdymo zonos likusias po darbų visas šiukšles ir atliekas, trukdančias pagal Sutartį atlikti Rangovo arba kitų tarnybų darbus, arba kelia gaisro ar nelaimingo atsitikimo pavojų.

Statybinis laužas, kuris atsiras statybvietėje, turi būti perduotas atliekų tvarkytojams.

Visos atliekos, šiukšlės ir statybinis laužas, surinkti valymo metu, yra Rangovo nuosavybė ir turi būti išvežta iš statybvietės. Rangovui taip pat privalu pašalinti trukdančias esamas neveikiančias komunikacijas.

Užbaigus darbus, Rangovo pareiga yra pašalinti visas šiukšles ir nereikalingas medžiagas iš pačios statybvietės ir teritorijos aplink ją, įskaitant laikinus statinius, statybinius ženklus, įrankius, pastolius, medžiagas, statybinę techniką ir įrengimus, kuriais jis ar jo subrangovai naudojosi atlikdami darbus. Rangovas privalo išvalyti darbų vietą ir darbų zoną palikti tvarkingą.

Jei Rangovas nesugebėtų, atsisakytų ar aplaidžiai šalintų šiukšles, atliekas, laikinus statinius pagal čia pateiktus reikalavimus, Užsakovas gali, nors ir neprivalo, pašalinti ir sunaikinti tokias šiukšles, atliekas, išvalyti statybvietę, o šias išlaidas išskaityti iš sumų, mokėtinų Rangovui pagal šią Sutartį.

1.11. Darbų sauga

1.11.1. Bendrieji nurodymai

Visais darbo saugos klausimais būtina vadovautis galiojančiais darbo saugos dokumentais, bei jų reikalavimais. Ypatingą dėmesį būtina atkreipti į tai, kad:

- pašaliniai asmenys nepatektų į statybos aikštelę bei darbų vykdymo zoną;
- daubos, tranšėjos žmonių judėjimo vietose būtų aptvertos arba pažymėtos gerai matomais ženklais;
- pavojingos zonos būtų pažymėtos įspėjamaisiais ir draudžiamaisiais ženklai, o darbo vietos būtų gerai apšviestos;
- keliamų gaminių užkabinimas bei perkėlimas būtų atliekamas patikrinta ir išbandyta įranga;
- kėlimo mechanizmai nebūtų perkrauti;
- gaminiai nebūtų perkeliami virš zonų už aikštelės ribų (už tvoros), o taip pat virš zonų kur yra žmonės;
- nebūtų žmonių po keliamomis konstrukcijomis ir zonose, kur konstrukcijos gali nukristi;
- krovinių paėmimo įtaisų (stropų, traversų) krovininiai kabliai būtų su apsauginiais užraktais;
- konstrukcijos į montavimo vietą būtų paduodamos padėtyje, artimoje projektinei;
- nebūtų paliktos pakabinamos konstrukcijos darbo pertraukų metu;
- nebūtų dirbama strėliniais mechanizmais prie esamos orinės elektros linijos, prieš tai jos neatjungus;
- darbininkai būtų aprūpinami specialia apranga ir individualios apsaugos priemonėmis pagal „Darbuotojų aprūpinimo asmeninėmis apsauginėmis priemonėmis nuostatai“;
- nulipti į tranšėjas ir daubas ir iš jų išlipti būtų įrengtos lipynės su turėklais arba kopėčios;
- aikštelėje būtų vaistinėlė su tvarsčiais, pirmosios pagalbos priemonėmis ir komplektu būtiniausių vaistų, kurių galiojimo terminas nėra pasibaigęs;
- žemės darbai prie esamų inžinerinių tinklų ir kitų statinių būtų vykdomi rankiniu būdu ir dalyvaujant atitinkamų žinybų atstovams;
- visi elektriniai mechanizmai, įrankiai būtų įžeminti;
- iki statybos pradžios būtų parengtas rangovo darbų vykdymo (technologinis) projektas;
- būtų paskirtas darbuotojas, atsakingas už darbo saugos priemonių įvykdymą.

Statybos aikštelėje taip pat prie buitinių patalpų gerai prieinamoje vietoje būtina įrengti priešgaisrinį postą (skydas su gesintuvais ir kitu priešgaisriniu inventoriumi).

Projekte pateikti tik principiniai statybos darbų organizavimo spendimai. Prieš pradėdamas darbus Rangovas privalo parengti darbų technologijos projektą bei detalius aprašymus ir suderinti su techninės priežiūros inžinieriumi.

1.11.2. Potencialiai pavojingų darbo vietų statybvietėje sąrašas:

1.Darbai šuliniuose, kolektoriuose ir kituose požeminiuose įrenginiuose.
2.Darbai vykdomi aukščiau kaip 5m nuo žemės, perdenginio ar darbo pakloto paviršiaus, kai pagrindinė priemonė apsaugoti nuo kritimo yra apsaugos diržas.
3.Elektros, ryšių oro linijų montavimas.
4.Grunto kasyba gilesnėse kaip 2m iškasose.
5.Darbas mechanizmų darbo zonose.
6.Darbas su veikiančiais elektros įrenginiais, kurių kintama srovė 50Hz dažnio, įtampa kintamos srovės – aukštesnė kaip 42V, o nuolatinės srovės – aukštesnė kaip 110V.
7.Gaisrų gesinimas, avarinių ir gaivalinių nelaimių padarinių likvidavimas.

1.11.3. Darbų su kenksmingomis medžiagomis ir pavojingais įrenginiais sąrašas:

1.Dujinio suvirinimo ir pjaustymo darbai.
2.Suvirinimas elektra.
3.Konstrukcijų ir detalių tvirtinimas, naudojant montažinį pistoletą.

4.Dažymo darbai uždarose patalpose, naudojant bituminį ir krosninį laką, nitro dažus ir lakus, kuriuose yra benzolo, toluolo, sudėtinių spiritų ir kenksmingų cheminių medžiagų, taip pat sąstatų šiems dažams paruošimas.
5.Darbas su dujų liepsnos įrenginiais.

1.11.4. Pavojingos vietos statybvietėje:

1.Pravažiavimo keliai.
2.Mechanizmų (keliamųjų kranų, buldozerių, ekskavatorių, traktorių ir kt.) darbo zonos.
3.Laikinos elektros linijos ir įrenginiai.
4.Vykdant žemės darbus – veikiantys požeminiai elektros kabeliai. Vykdant darbus esamame pastate – vidaus elektros laidai, kabeliai ir įrenginiai.
5.Ardant g/b ir metalo konstrukcijas, vamzdynus ir įrenginius – pjaustymo darbų zona.

1.12. Projekto planavimas

1.12.1. Darbo grafikas

Prieš darbų pradžią Rangovas privalo paruošti tinklinį darbų vykdymo grafiką, nurodant darbus savaitėmis ir pažymint kiekvieno etapo darbų pradžios ir pabaigos dieną. Darbų vykdymo grafike turi būti numatytos tikslios statinių statybos datos.
Grafikas turi būti išsamus ir apimantis visų darbų sritis. Rangovas turi pateikti informaciją, t. y. darbų aprašymus, darbų eigą ir laiko skaičiavimus kiekvienai veiklos rūšiai.

1.13. Būtinos Projekto sprendinių įgyvendinimo sąlygos

Teisės aktų laikymasis ir reikalingi leidimai

Statybos darbams taikoma Lietuvos Respublikos teisė. Statybos darbai gali būti vykdomi tik gavus statybą leidžiantį dokumentą bei kitus reikalingus leidimus taip kaip tai numato Lietuvos Respublikos teisės aktai.

Kvalifikaciniai reikalavimai statybos rangovui ir subrangovams

Statybos darbų rangovas (toliau – Rangovas) ir subrangovai (toliau – Subrangovai) Lietuvos Respublikos teisės aktų nustatyta tvarka turi turėti teisę atlikti Projekte suprojektuotus statybos darbus. Rangovas privalo paskirti statybos darbų vadovą ir specialiųjų statybos darbų vadovus.

Kvalifikaciniai reikalavimai bendrųjų ir specialiųjų statybos darbų vadovams ir specialistams

Bendrųjų ir specialiųjų statybos darbų vadovai ir specialistai Lietuvos Respublikos teisės aktų nustatyta tvarka turi turėti teisę vadovauti Projekte suprojektuotiems statybos darbams.

Statinio statybos techninės priežiūros organizavimo ir vykdymo tvarka

Statinio statybos techninė priežiūra turi būti vykdoma ir organizuojama pagal statybos techninio reglamento STR 1.06.01:2016 „Statybos darbai. Statinio statybos priežiūra“ reikalavimus ir kitus aktulius šios paslaugos teikimą reglamentuojančius teisės aktus.
Vykdoma bendroji ir specialioji statinio statybos techninė priežiūra, kurios tikslas - nuo statinio statybos pradžios iki statinio statybos užbaigimo kontroliuoti, ar statinys statomas pagal statinio projektą, statybos rangos sutarties sąlygas, taip pat normatyvinių statybos techninių dokumentų, normatyvinių statinio saugos ir paskirties dokumentų bei kitų teisės aktų reikalavimus, daugiau akcentuojant ir įpareigojant bei išskiriant:

- Organizuoti statybvietės perdavimą ir dalyvauti Užsakovui perduodant rangovui pagal aktą statybvietę bei parengti statybvietės perdavimo-priėmimo akto priedus – statybvietės ribų brėžinį su esančiais statiniais ir statybvietės (jeigu reikalinga ir prieigų į ją) priklausinių būklę apibūdinančias nuotraukas, aprašymus ar kitus dokumentus;
- Po statybvietės perdavimo perduoti rangovui, įteisinus tai perdavimo ir priėmimo aktu, geodezinio pagrindo punktus – geodezinių koordinačių, reperių, raudonųjų linijų nužymėjimą/įtvirtinimą statybvietėje ir jų schemas bei suprojektuotų statinių (jų dalių) nužymėjimą ir įtvirtinimą statybvietėje;
- Iki darbų vykdymo pradžios gauti iš rangovo statybos taisykles ir tikrinti ar darbai vykdomi pagal šias taisykles, jeigu randama projekto ar statybos darbų technologijos projekto (jeigu privalomas) ir statybos taisyklių neatitikimų ar prieštaravimų, turi būti vadovaujamasi Projektu ar statybos darbų technologijos projektu;
- Užtikrinti ir organizuoti, kad operatyviai būtų susisiekiama su reikalingais subjektais, kurie statybos laikotarpiui nustato būtinus reikalavimus (nurodymus), išduoda prisijungimo sąlygas ištekliams tiekti ar sutikimus (susitarimus) naudotis teritorija už statybvietės ribų, kad nebūtų uždelsiami darbai;

- Sužinojus, kad projekto sprendiniai neatitinka faktiškų statybos sąlygų arba dėl kitų priežasčių negali būti realizuojami, tiesiogiai (be atskiro Užsakovo pavedimo) raštu kreiptis į statinio projektuotoją dėl Projekto sprendinių koregavimo, kartu informuojant Užsakovą apie tai ir tolimesnę veiksmų eigą;
- Informuoti Užsakovą apie atliktus statybos darbus, kurie neatitinka projekto ir (ar) galiojančių įstatymų, poįstatyminių aktų, normatyvinių statybos techninių dokumentų reikalavimų;
- Organizuoti statybos dalyvių susitikimus/pasitarimus ir vadovauti jų pravedimui, nutartis įforminant protokoluose;
- Iki statinio statybos užbaigimo (užbaigimo dokumento surašymo) organizuoti ir kartu su Užsakovu atlikti bendrą atliktų darbų apžiūrą ir galutinį patikrinimą bei pasirašytinai patvirtinti rangovo pateiktą darbų perdavimo-priėmimo aktą, kartu parengiant (jeigu reikia) nustatytų defektų ir smulkių nebaigtų darbų sąrašą, o tuo atveju kai yra nustatomi defektai ir/ar nebaigti darbai (t. t. ir užbaigimo momentui reikalingi dokumentai), turintys esminę įtaką naudojant darbus pagal paskirtį, darbų perdavimo-priėmimo aktą pasirašyti tik po minėtų trūkumų pašalinimo;
- Inicijuoti parengimą ir savalaikiai parengti (kartu su rangovu) visus reikalingus dokumentus statybai užbaigti, kurie turės būti perduodami Užsakovui, įskaitant ir tuos kurie yra pagrindas įregistruoti statinį Nekilnojamojo turto registre;
- Pasirašius Darbų perdavimo-priėmimo aktą, nedelsiant parengti dokumentus, reikalingus visų statinio projekto statinių statybai užbaigti ir su Užsakovo įgaliojimu kreiptis į Valstybinę teritorijų planavimo ir statybos inspekciją dėl Statybos užbaigimo procedūros pradėjimo;

Kvalifikaciniai reikalavimai statybos techninės priežiūros vadovams ir specialistams

Statybos techninės priežiūros vadovai ir specialistai Lietuvos Respublikos teisės aktų nustatyta tvarka turi turėti teisę vykdyti suprojektuotiems statybos darbams.

Statybos techninės priežiūros grupės sudėtis turi būti:

- bendrosios statinio statybos techninės priežiūros vadovas turintis teisę vykdyti neypatingojo statinio (vandentiekio tinklo) statybos techninę priežiūrą,
- specialiosios statinio statybos techninės priežiūros vadovas turintis teisę vykdyti specialiąją neypatingojo statinio (vandentiekio tinklo) statybos techninę priežiūrą,

Minimalus statybos techninės priežiūros laikas pagal STR 1.04.04:2017 „Statinio projektavimas, projekto ekspertizė“ 18 priedą – 283,2val., tikslus techninės priežiūros laikas ir periodiškumas turi būti nustatomas statybos techninės priežiūros sutartimi.

9	**INŽINERINIŲ TINKLŲ STATYBOS TECHNINĖ PRIEŽIŪRA**			
	EIL. NR.	**PAVADINIMAS**	**Minimalus valandų skaičius**	**TP min. laikas, val.**
	1	Projekto nagrinėjimas (vieno kilometro ilgio inžinerinis tinklas) ir kito inžinerinio statinio (nuotekų siurblinė)	18 / 20	2,9×18=52,2val. +20val. = 72,2val. (LVN tinklų-1,28km, E, LER tinklų – 1,6km, iš viso 2,9km)
	2	Inžinerinis tinklas (vieno kilometro ilgio)	40	2,9×40=116val.
	3	Inžinerinio tinklo bandymai	8	8val.
	4	Dokumentacijos tvarkymas (paslėpti darbai, statybos produktų atitikties dokumentų, statybos žurnalų tvarkymas, aktų pasirašymas)	12	12 val. skirta vienam mėnesiui; valandas reikia dauginti iš statybų trukmės (mėnesiais) 12×3=36val.
	5	Geodezinės nuotraukos tikrinimas (vieno kilometro ilgio)	12	2,9×12=35val.
	6	Užbaigimo komisija	24	24val.
			IŠ VISO:	**283,2val.**

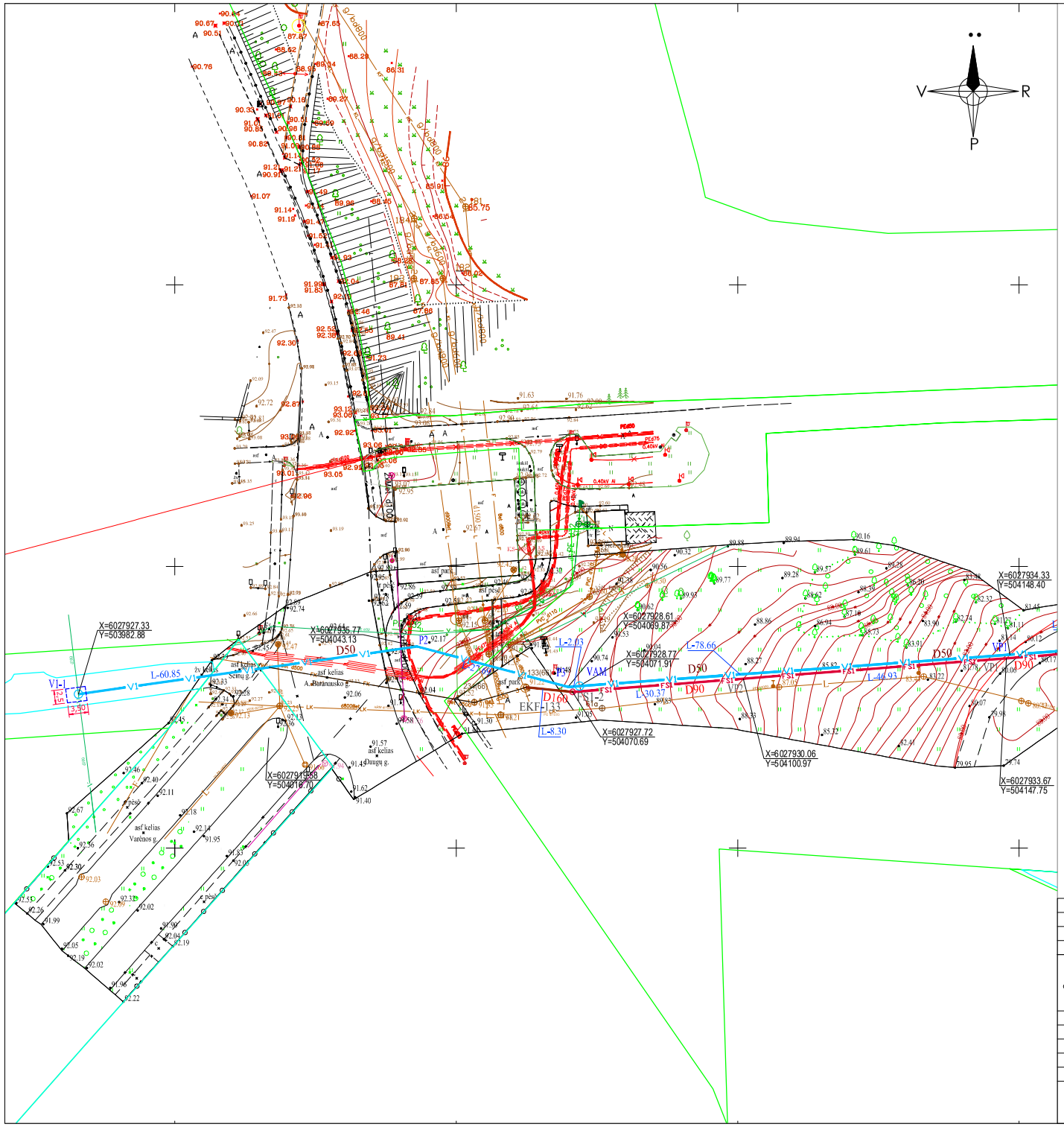

Lapų išdėstymo schema

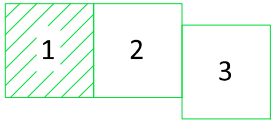

SUTARTINIAI ŽYMĖJIMAI:	
Žymuo	Pavadinimas
F1	Projektuojami buitinių nuotekų tinklai
FS1	Projektuojami slėginiai buitinių nuotekų tinklai
V1	Projektuojami vandentiekio tinklai
FS1-1	Projektuojami buitinių nuotekų slėginio tinklo šuliniai
V1-1	Projektuojamas vandentiekio šulinys
VAM	Projektuojamas vandens apskaitos mazgas
	Atstatomo asfaltbetonio ribos
	Suformuotų sklypų ribos

Pastabos:
1. Projektas turi būti nagrinėjamas kompleksiškai kaip vientisas dokumentas, neatsiejant grafinės ir tekstinės dalies.
2. Esamus elektros, ryšio kabelius, susikirtimuose su projektuojamais tinklais, kai jie klojami tranšėjiniu būdu, montuoti į apsauginius deklus.
3. Prieš pradedant statybos darbus, pasitikslinti esamų inžinerinių komunikacijų padėtį ir altitudes. Tinklų apsaugos zonose, darbus vykdyti išsikvietus tinklus eksploatuojančios organizacijos atstovą.

0	2024 10	Statybos leidimui, konkursui ir statybai	
Laida	Išleidimo data	Laidos statusas. Keitimo priežastis (jei taikoma)	
Kval. patv. dok. Nr.	UAB "PATVANKA"	Statinio projekto pavadinimas: Inžinerinių tinklų (vandentiekio, nuotekų šalinimo, elektros, ryšių) Didžiosios Dalidės teritorijoje Alytaus m., statybos projektas	
39251	PV	G.Venclovas	Statinio numeris ir pavadinimas: Vandentiekio ir buitinių nuotekų šalinimo tinklai
34828	VN PDV	G.Venclovas	
		Dokumento pavadinimas: Planas su projektuojamais vandentiekio ir buitinių nuotekų šalinimo tinklais, M1:500	Laida 0
lt	Statytojas ir (arba) užsakovas: Alytaus miesto savivaldybė, kodas 111102979, adresas Rotušės a.4, LT-62141 Alytus	Dokumento žymuo: 24-36-TDP-VN.B-01	Lapas 1 / Lapų 3

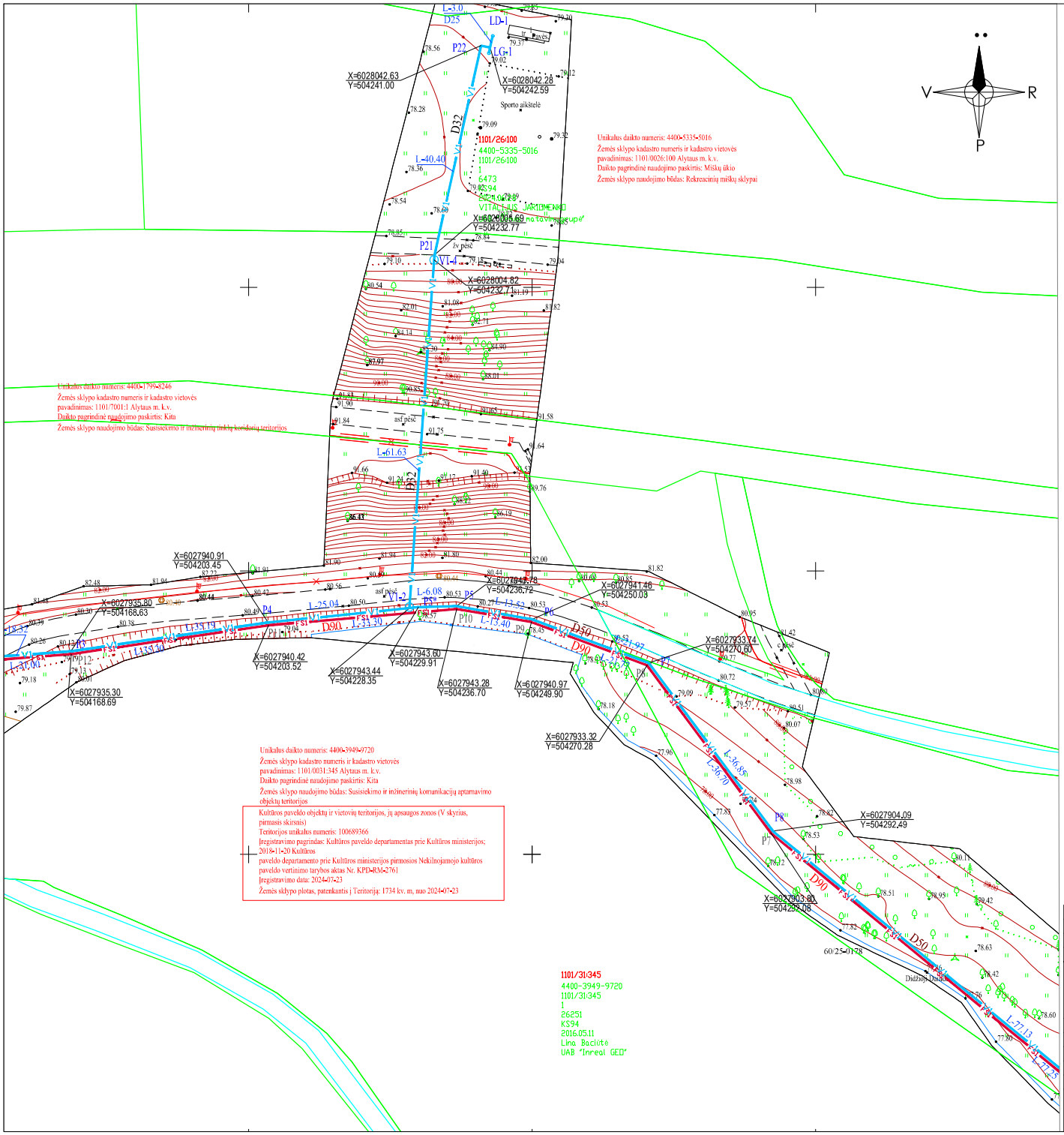

Lapų išdėstymo schema

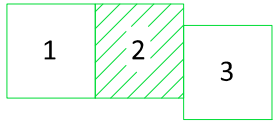

SUTARTINIAI ŽYMĖJIMAI:	
Žymuo	Pavadinimas
FS1	Projektuojami slėginiai buitinių nuotekų tinklai
V1	Projektuojami vandentiekio tinklai
V1-1	Projektuojami vandentiekio šuliniai
LD-1, LG-1	Projektuojama lauko dušas, lauko gertuvė
	Suformuotų sklypų ribos

Pastabos:
1. Projektas turi būti nagrinėjamas kompleksiškai kaip vientisas dokumentas, neatsiejant grafinės ir tekstinės dalies.
2. Esamus elektros, ryšio kabelius, susikirtimuose su projektuojamais tinklais, kai jie klojami tranšėjiniu būdu, montuoti į apsauginius deklus.
3. Prieš pradedant statybos darbus, pasitikslinti esamų inžinerinių komunikacijų padėtį ir altitudes. Tinklų apsaugos zonose, darbus vykdyti išsikvietus tinklus eksploatuojančios organizacijos atstovą.
4. Lauko dušo, lauko gertuvės, tualeto prijungimus prie lauko vandentiekio ir nuotekų šalinimo tinklų tikslinti parinkus ir nupirkus konkrečius įrenginius.

0	2024 10	Statybos leidimui, konkursui ir statybai	
Laida	Išleidimo data	Laidos statusas. Keitimo priežastis (jei taikoma)	

Kval. patv. dok. Nr.	UAB "PATVANKA"		Statinio projekto pavadinimas: Inžinerinių tinklų (vandentiekio, nuotekų šalinimo, elektros, ryšių) Didžiosios Dailidės teritorijoje Alytaus m., statybos projektas
39251	PV	G.Venclovas	Statinio numeris ir pavadinimas: Vandentiekio ir buitinių nuotekų šalinimo tinklai
34828	VN PDV	G.Venclovas	

Dokumento pavadinimas: Planas su projektuojamais vandentiekio ir buitinių nuotekų šalinimo tinklais, M1:500			Laida 0
It	Statytojas ir (arba) užsakovas: Alytaus miesto savivaldybė, kodas 111102979, adresas Rotušės a.4, LT-62141 Alytus	Dokumento žymuo: 24-36-TDP-VN.B-01	Lapas 2 / Lapų 3

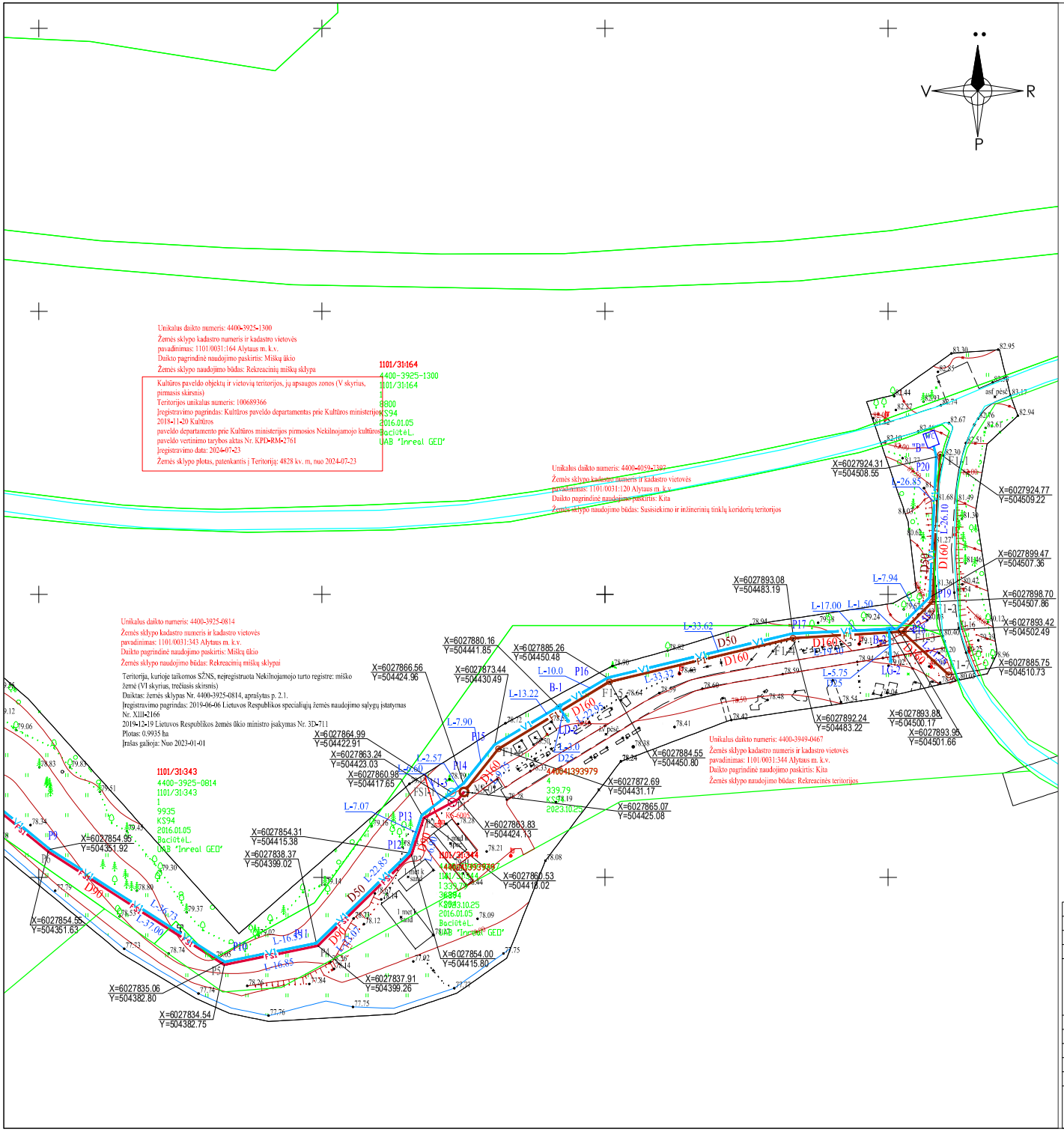

Lapų išdėstymo schema

1	2	3

SUTARTINIAI ŽYMĖJIMAI:	
Žymuo	Pavadinimas
F1	Projektuojami buitinių nuotekų tinklai
FS1	Projektuojami slėginiai buitinių nuotekų tinklai
V1	Projektuojami vandentiekio tinklai
V1-3	Projektuojami vandentiekio šuliniai
F1-9	Projektuojami buitinių nuotekų tinklo šuliniai
NS-01	Projektuojama buitinių nuotekų siurblinė
B-1	Projektuojamas pasijungimas balnu
LD-1, LG-1	Projektuojama lauko dušas, lauko gertuvė
	Suformuotų sklypų ribos

Pastabos:
1. Projektas turi būti nagrinėjamas kompleksiškai kaip vientisas dokumentas, neatsiejant grafinės ir tekstinės dalies.
2. Esamus elektros, ryšio kabelius, susikirtimuose su projektuojamais tinklais, kai jie klojami transėjiniu būdu, montuoti į apsauginius deklus.
3. Prieš pradedant statybos darbus, pasitikslinti esamų inžinerinių komunikacijų padėtį ir altitudes. Tinklų apsaugos zonose, darbus vykdyti išsikvietus tinklus eksploatuojančios organizacijos atstovą.
4. Lauko dušo, lauko gertuvės, tualeto prijungimus prie lauko vandentiekio ir nuotekų šalinimo tinklų tikslinti parinkus ir nupirkus konkrečius įrenginius.

0	2024 10	Statybos leidimui, konkursui ir statybai	
Laida	Išleidimo data	Laidos statusas. Keitimo priežastis (jei taikoma)	
Kval. patv. dok. Nr.	UAB "PATVANKA"	Statinio projekto pavadinimas: Inžinerinių tinklų (vandentiekio, nuotekų šalinimo, elektros, ryšių) Didžiosios Dailidės teritorijoje Alytaus m., statybos projektas	
39251	PV	G.Venclovas	Statinio numeris ir pavadinimas: Vandentiekio ir buitinių nuotekų šalinimo tinklai
34828	VN PDV	G.Venclovas	
			Dokumento pavadinimas: Planas su projektuojamais vandentiekio ir buitinių nuotekų šalinimo tinklais, M1:500 — Laida 0
It	Statytojas ir (arba) užsakovas: Alytaus miesto savivaldybė		Dokumento žymuo: 24-36-TDP-VN.B-01 — Lapas 3 — Lapų 3

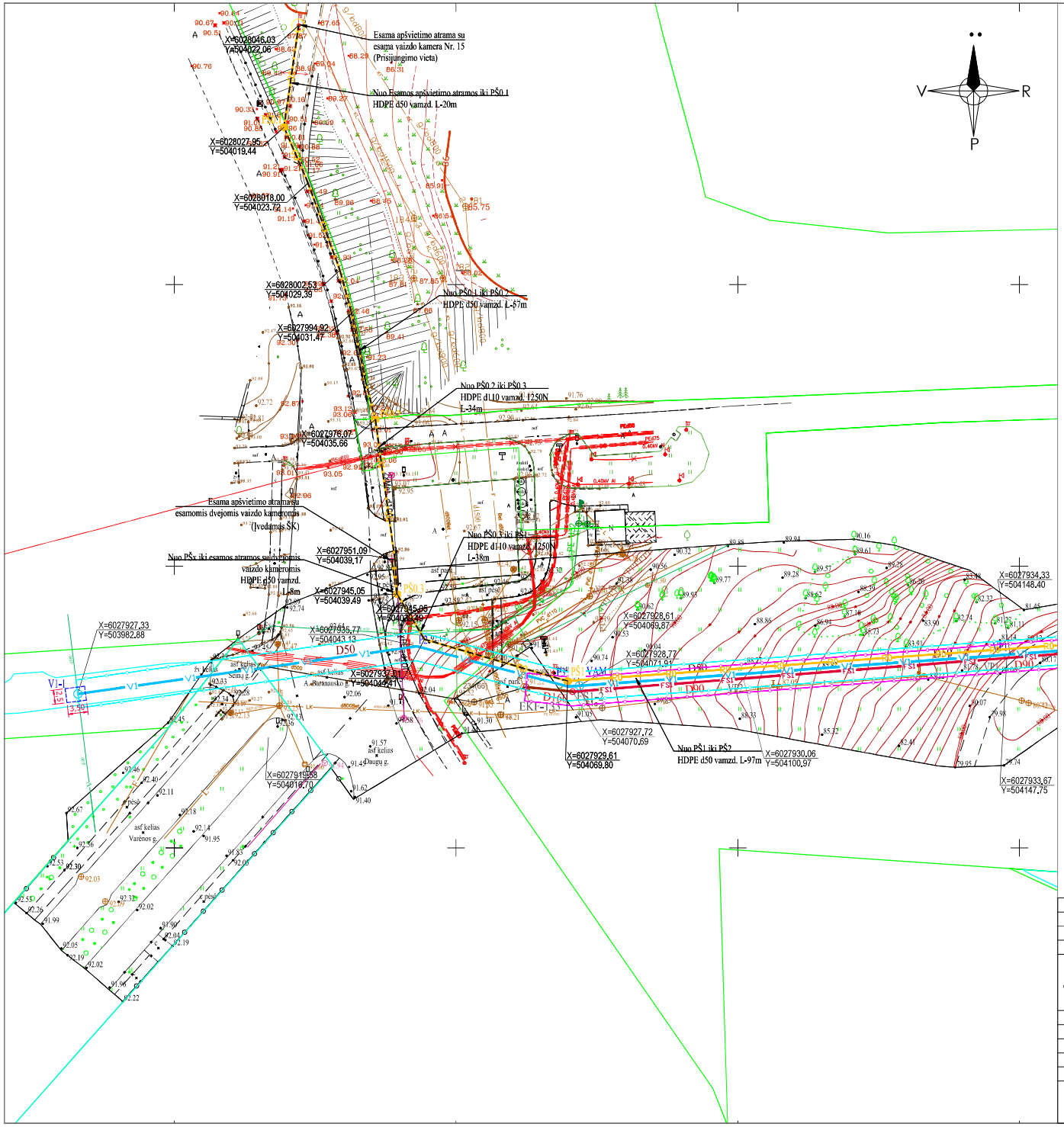

Lapų išdėstymo schema

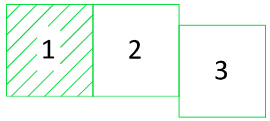

SUTARTINIAI ŽYMĖJIMAI:	
Žymuo	Pavadinimas
F1	Projektuojami buitinių nuotekų tinklai
FS1	Projektuojami slėginiai buitinių nuotekų tinklai
V1	Projektuojami vandentiekio tinklai
VAM	Projektuojamas vandens apskaitos mazgas
FS1-1	Projektuojami buitinių nuotekų slėginio tinklo šuliniai
	Vandentiekio tinklų apsaugos zona
	Buitinių nuotekų tinklų apsaugos zona
	Suformuotų sklypų ribos

Pastabos:
1. Projektas turi būti nagrinėjamas kompleksiškai kaip vientisas dokumentas, neatsiejant grafinės ir tekstinės dalies.
2. Esamus elektros, ryšio kabelius, susikirtimuose su projektuojamais tinklais, kai jie klojami tranšėjiniu būdu, montuoti į apsauginius deklus.
3. Prieš pradedant statybos darbus, pasitikslinti esamų inžinerinių komunikacijų padėtį ir altitudes. Tinklų apsaugos zonose, darbus vykdyti išsikvietus tinklus eksploatuojančios organizacijos atstovą.

0	2024 10	Statybos leidimui, konkursui ir statybai	
Laida	Išleidimo data	Laidos statusas. Keitimo priežastis (jei taikoma)	

Kval. patv. dok. Nr.	UAB "PATVANKA"		Statinio projekto pavadinimas: Inžinerinių tinklų (vandentiekio, nuotekų šalinimo, elektros, ryšių) Didžiosios Dailidės teritorijoje Alytaus m., statybos projektas
39251	PV	G.Venclovas	Statinio numeris ir pavadinimas: Vandentiekio ir buitinių nuotekų šalinimo tinklai
34828	VN PDV	G.Venclovas	
39774	LER PDV	P.Rizaitis	Dokumento pavadinimas: Inžinerinių tinklų suvestinis planas, M1:500 su tinklų apsaugos zonomis (TAZ) — Laida 0
It	Statytojas ir (arba) užsakovas: Alytaus miesto savivaldybė, kodas 111102979, adresas Rotušės a. 4, LT-62141 Alytus		Dokumento žymuo: 24-36-TDP-VN.ITS-01.1 — Lapas 1, Lapų 3

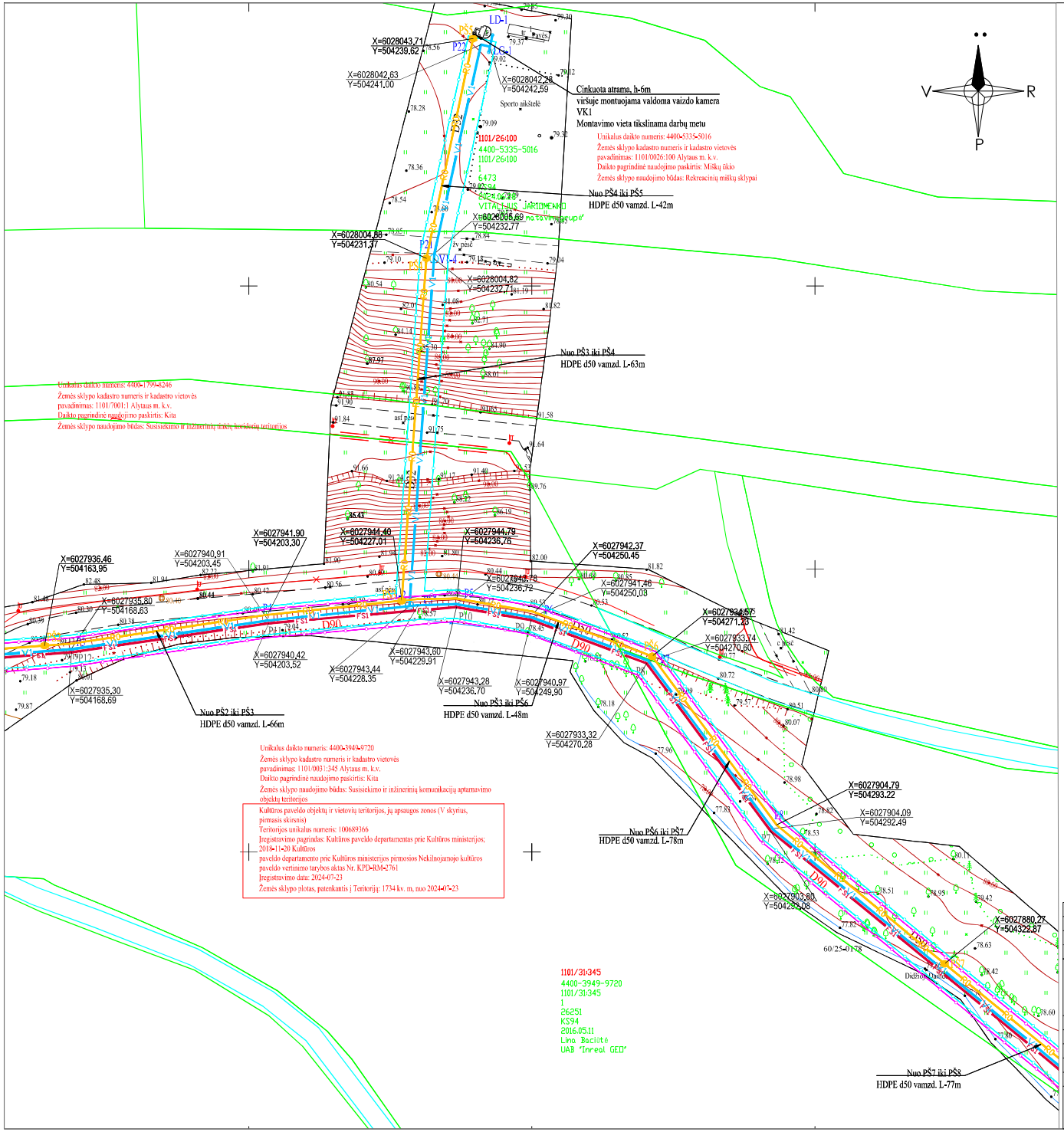

Lapų išdėstymo schema

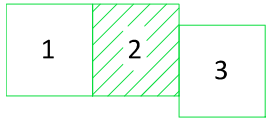

SUTARTINIAI ŽYMĖJIMAI:	
Žymuo	Pavadinimas
FS1	Projektuojami slėginiai buitinių nuotekų tinklai
V1	Projektuojami vandentiekio tinklai
V1-1	Projektuojami vandentiekio šuliniai
	Vandentiekio tinklų apsaugos zona
	Buitinių nuotekų tinklų apsaugos zona
LD-1, LG-1	Projektuojama lauko dušas, lauko gertuvė
	Suformuotų sklypų ribos

Pastabos:

1. Projektas turi būti nagrinėjamas kompleksiškai kaip vientisas dokumentas, neatsiejant grafinės ir tekstinės dalies.
2. Esamus elektros, ryšio kabelius, susikirtimuose su projektuojamais tinklais, kai jie klojami tranšėjiniu būdu, montuoti į apsauginius deklus.
3. Prieš pradedant statybos darbus, pasitikslinti esamų inžinerinių komunikacijų padėtį ir altitudes. Tinklų apsaugos zonose, darbus vykdyti išsikvietus tinklus eksploatuojančios organizacijos atstovą.
4. Lauko dušo, lauko gertuvės, tualeto prijungimus prie lauko vandentiekio ir nuotekų šalinimo tinklų tikslinti parinkus ir nupirkus konkrečius įrenginius.

0	2024 10	Statybos leidimui, konkursui ir statybai
Laida	Išleidimo data	Laidos statusas. Keitimo priežastis (jei taikoma)

Kval. patv. dok. Nr.	UAB "PATVANKA"		
39251	PV	G.Venclovas	
34828	VN PDV	G.Venclovas	
39774	LER PDV	P.Rizaitis	

Statinio projekto pavadinimas:
Inžinerinių tinklų (vandentiekio, nuotekų šalinimo, elektros, ryšių) Didžiosios Dailidės teritorijoje Alytaus m., statybos projektas

Statinio numeris ir pavadinimas:
Vandentiekio ir buitinių nuotekų šalinimo tinklai

Dokumento pavadinimas:
Inžinerinių tinklų suvestinis planas, M1:500 su tinklų apsaugos zonomis (TAZ)

Laida: 0

Statytojas ir (arba) užsakovas:
Alytaus miesto savivaldybė, kodas 111102979, adresas Rotušės a.4, LT-62141 Alytus

Dokumento žymuo: 24-36-TDP-VN.ITS-01.1

Lapas	Lapų
2	3

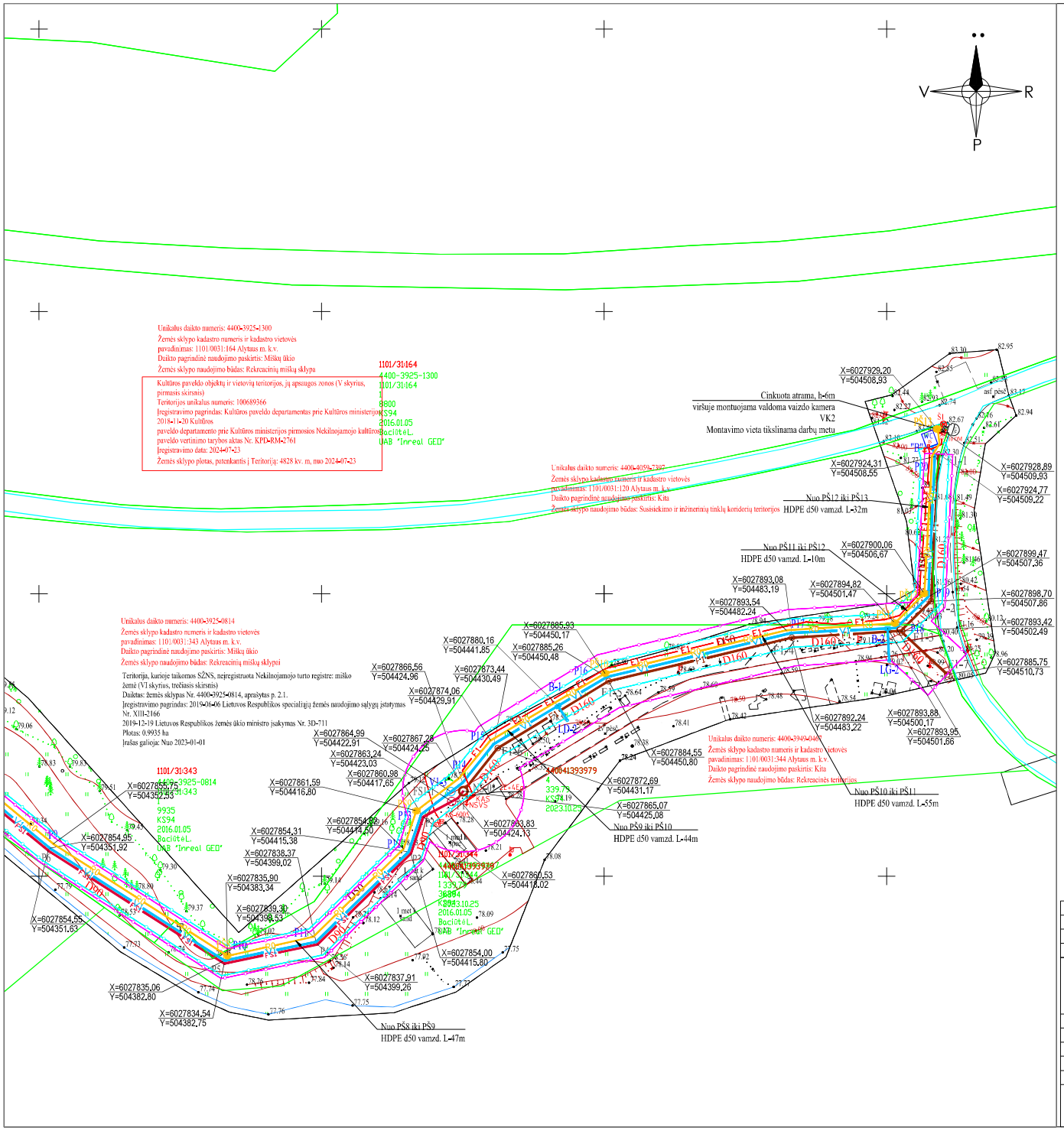

Lapų išdėstymo schema

1	2	3

SUTARTINIAI ŽYMĖJIMAI:	
Žymuo	Pavadinimas
F1	Projektuojami buitinių nuotekų tinklai
FS1	Projektuojami slėginiai buitinių nuotekų tinklai
V1	Projektuojami vandentiekio tinklai
V1-3	Projektuojami vandentiekio šuliniai
F1-9	Projektuojami buitinių nuotekų tinklo šuliniai
NS-01	Projektuojama buitinių nuotekų siurblinė
B-1	Projektuojamas pasijungimas balnu
LD-1, LG-1	Projektuojama lauko dušas, lauko gertuvė
S1	Projektuojama apšvietimo atrama su LED šviestuvu
NSVS	Projektuojamas nuotekų siurblinės valdymo skydas
KAS	Projektuojamas el.energijos apskaitos skydas
E0A	Projektuojami kontroliniai ir matavimo kabeliai (įtraukiami į vamzdžius)
E2	Projektuojamas apšvietimo kabelis
E1	Projektuojamas 0,4kV el. kabelis
	Įžeminimo kontūras 10 Om
	Projektuojama vaizdo kamera
	Vandentiekio tinklų apsaugos zona
	Buitinių nuotekų tinklų apsaugos zona
	Suformuotų sklypų ribos

Pastabos:

1. Projektas turi būti nagrinėjamas kompleksiškai kaip vientisas dokumentas, neatsiejant grafinės ir tekstinės dalies.
2. Esamus elektros, ryšio kabelius, susikirtimuose su projektuojamais tinklais, kai jie klojami transėjiniu būdu, montuoti į apsauginius dėklus.
3. Prieš pradedant statybos darbus, pasitikslinti esamų inžinerinių komunikacijų padėtį ir altitudes. Tinklų apsaugos zonose, darbus vykdyti išsikvietus tinklus eksploatuojančios organizacijos atstovą.
4. Lauko dušo, lauko gertuvės, tualeto prijungimus prie lauko vandentiekio ir nuotekų šalinimo tinklų tikslinti parinkus ir nupirkus konkrečius įrenginius.

0	2024 10	Statybos leidimui, konkursui ir statybai
Laida	Išleidimo data	Laidos statusas, Keitimo priežastis (jei taikoma)

Kval. patv. dok. Nr.	UAB "PATVANKA"		
39251	PV	G.Venclovas	
34828	VN PDV	G.Venclovas	
3865	PDV.E	V. Poderys	
39774	LER PDV	P.Rizaitis	

Statinio projekto pavadinimas:
Inžinerinių tinklų (vandentiekio, nuotekų šalinimo, elektros, ryšių) Didžiosios Dailidės teritorijoje Alytaus m., statybos projektas

Statinio numeris ir pavadinimas:
Vandentiekio ir buitinių nuotekų šalinimo tinklai

Dokumento pavadinimas:
Inžinerinių tinklų suvestinis planas, M1:500 su tinklų apsaugos zonomis (TAZ)

Laida: 0

Statytojas ir (arba) užsakovas:
Alytaus miesto savivaldybė,
kodas 111102979, adresas Rotušės a.4, LT-62141 Alytus

Dokumento žymuo: 24-36-TDP-VN.ITS-01.1

Lapas: 3 | Lapų: 3

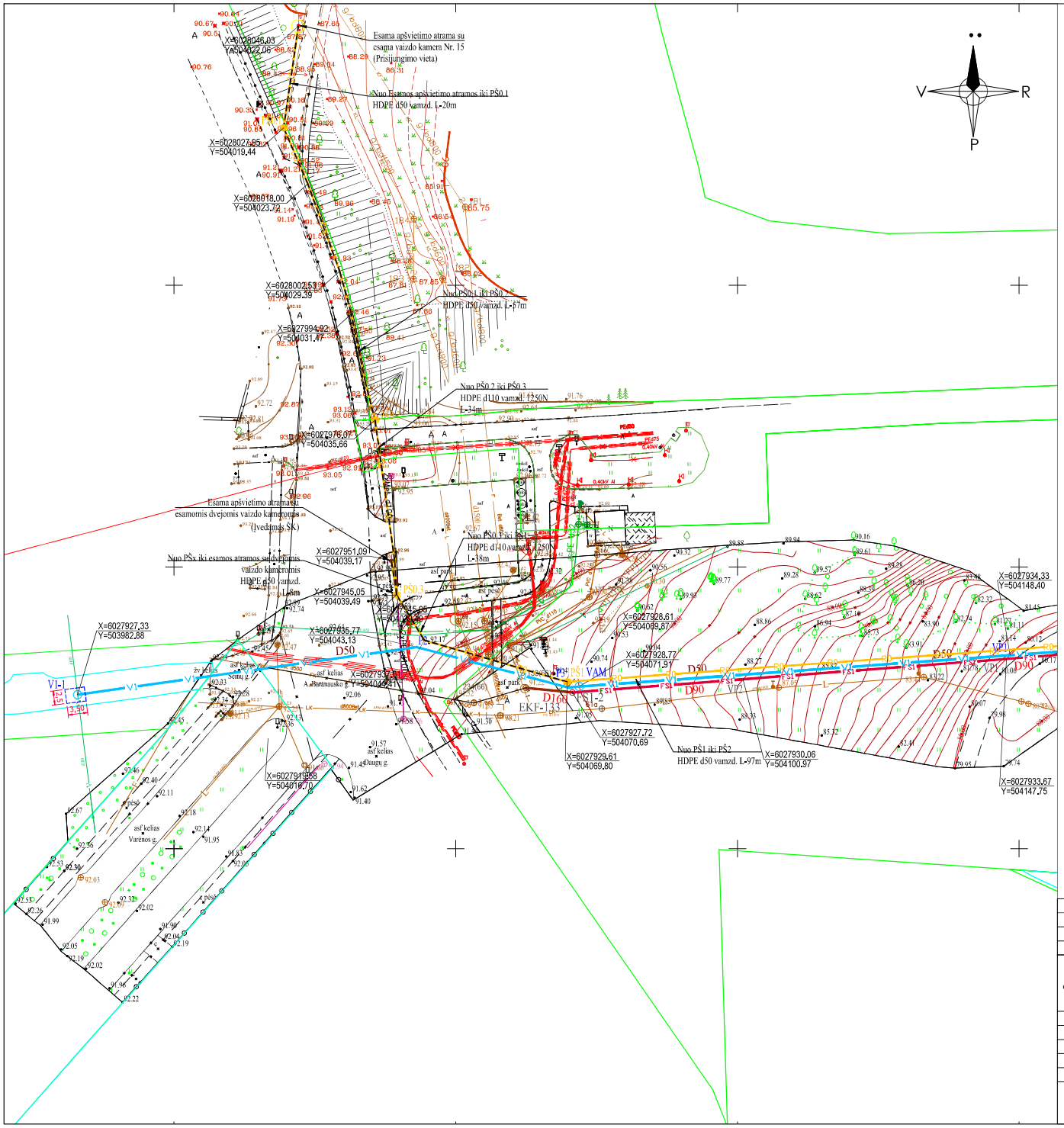

Lapų išdėstymo schema

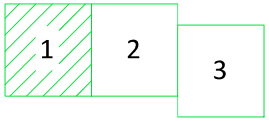

SUTARTINIAI ŽYMĖJIMAI:	
Žymuo	Pavadinimas
F1	Projektuojami buitinių nuotekų tinklai
FS1	Projektuojami slėginiai buitinių nuotekų tinklai
V1	Projektuojami vandentiekio tinklai
FS1-1	Projektuojami buitinių nuotekų slėginio tinklo šuliniai
VAM	Projektuojamas vandens apskaitos mazgas
	Atstatomo asfaltbetonio ribos
R0 R0	Projektuojama ryšių kabelių kanalų sistema
	Suformuotų sklypų ribos

Pastabos:
1. Projektas turi būti nagrinėjamas kompleksiškai kaip vientisas dokumentas, neatsiejant grafinės ir tekstinės dalies.
2. Esamus elektros, ryšio kabelius, susikirtimuose su projektuojamais tinklais, kai jie klojami tranšėjiniu būdu, montuoti į apsauginius deklus.
3. Prieš pradedant statybos darbus, pasitikslinti esamų inžinerinių komunikacijų padėtį ir altitudes. Tinklų apsaugos zonose, darbus vykdyti išsikvietus tinklus eksploatuojančios organizacijos atstovą.

Laida	Išleidimo data	Laidos statusas. Keitimo priežastis (jei taikoma)
0	2024 10	Statybos leidimui, konkursui ir statybai

Kval. patv. dok. Nr.	UAB "PATVANKA"		Statinio projekto pavadinimas: Inžinerinių tinklų (vandentiekio, nuotekų šalinimo, elektros, ryšių) Didžiosios Dailidės teritorijoje Alytaus m. statybos projektas
39251	PV	G.Venclovas	Statinio numeris ir pavadinimas: Vandentiekio ir buitinių nuotekų šalinimo tinklai
34828	VN PDV	G.Venclovas	
39774	LER PDV	P.Rizaitis	Dokumento pavadinimas: Inžinerinių tinklų suvestinis planas, M1:500 — Laida 0
It	Statytojas ir (arba) užsakovas: Alytaus miesto savivaldybė, kodas 111102979, adresas Rotušės a.4, LT-62141 Alytus		Dokumento žymuo: 24-36-TDP-ITS.B-01 — Lapas 1, Lapų 3

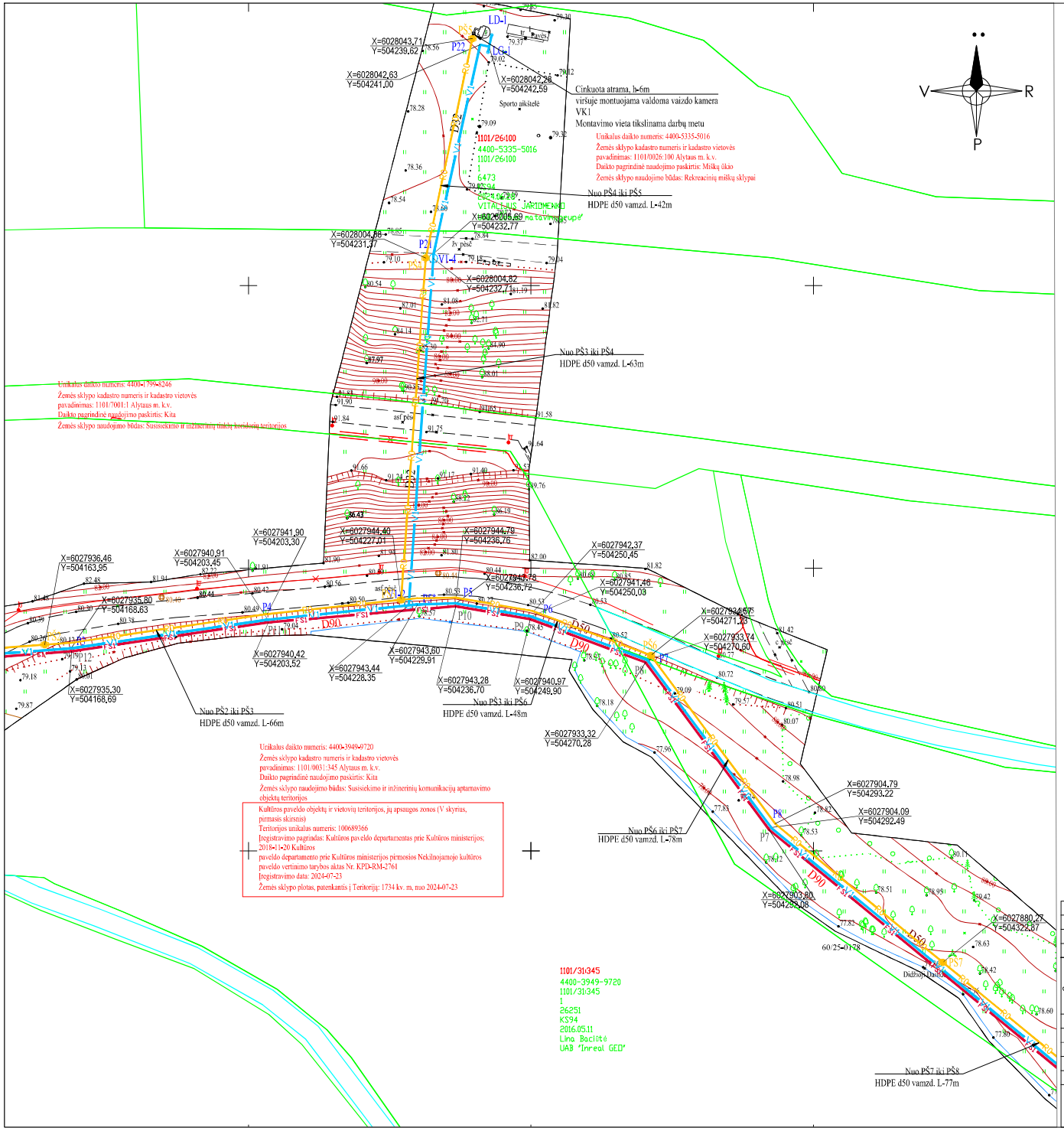

Lapų išdėstymo schema

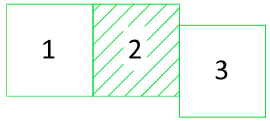

SUTARTINIAI ŽYMĖJIMAI:	
Žymuo	Pavadinimas
FS1	Projektuojami slėginiai buitinių nuotekų tinklai
V1	Projektuojami vandentiekio tinklai
V1-1	Projektuojami vandentiekio šuliniai
LD-1, LG-1	Projektuojama lauko dušas, lauko gertuvė
	Projektuojama vaizdo kamera
R0 R0	Projektuojama ryšių kabelių kanalų sistema
	Suformuotų sklypų ribos

Pastabos:

1. Projektas turi būti nagrinėjamas kompleksiškai kaip vientisas dokumentas, neatsiejant grafinės ir tekstinės dalies.
2. Esamus elektros, ryšio kabelius, susikirtimuose su projektuojamais tinklais, kai jie klojami tranšėjiniu būdu, montuoti į apsauginius deklus.
3. Prieš pradedant statybos darbus, pasitikslinti esamų inžinerinių komunikacijų padėtį ir altitudes. Tinklų apsaugos zonose, darbus vykdyti išsikvietus tinklus eksploatuojančios organizacijos atstovą.
4. Lauko dušo, lauko gertuvės, tualeto prijungimus prie lauko vandentiekio ir nuotekų šalinimo tinklų tikslinti parinkus ir nupirkus konkrečius įrenginius.

0	2024 10	Statybos leidimui, konkursui ir statybai
Laida	Išleidimo data	Laidos statusas. Keitimo priežastis (jei taikoma)

Kval. patv. dok. Nr.	UAB "PATVANKA"		
39251	PV	G.Venclovas	
34828	VN PDV	G.Venclovas	
39774	LER PDV	P.Rizaitis	

Statinio projekto pavadinimas: Inžinerinių tinklų (vandentiekio, nuotekų šalinimo, elektros, ryšių) Didžiosios Dailidės teritorijoje Alytaus m., statybos projektas

Statinio numeris ir pavadinimas: Vandentiekio ir buitinių nuotekų šalinimo tinklai

Dokumento pavadinimas: Inžinerinių tinklų suvestinis planas, M1:500

Laida: 0

Statytojas ir (arba) užsakovas: Alytaus miesto savivaldybė, kodas 111102979, adresas Rotušės a.4, LT-62141 Alytus

Dokumento žymuo: 24-36-TDP-ITS.B-01

Lapas	Lapų
2	3

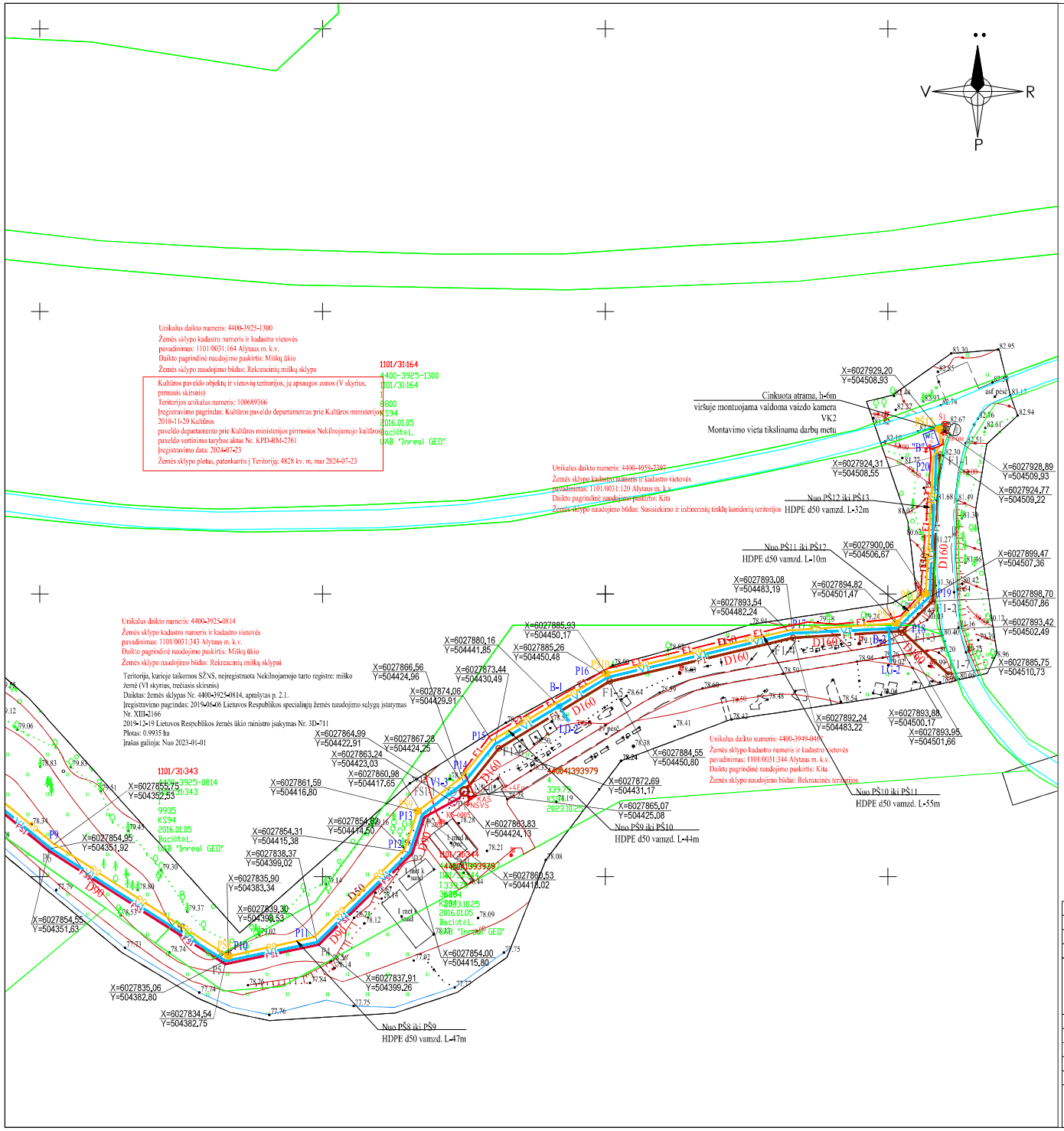

Lapų išdėstymo schema

1	2	3

SUTARTINIAI ŽYMĖJIMAI:	
Žymuo	Pavadinimas
F1	Projektuojami buitinių nuotekų tinklai
FS1	Projektuojami slėginiai buitinių nuotekų tinklai
V1	Projektuojami vandentiekio tinklai
V1-3	Projektuojami vandentiekio šuliniai
F1-9	Projektuojami buitinių nuotekų tinklo šuliniai
NS-01	Projektuojama buitinių nuotekų siurblinė
B-1	Projektuojamas pasijungimas balnu
LD-1, LG-1	Projektuojama lauko dušas, lauko gertuvė
ŠI	Projektuojama apšvietimo atrama su LED šviestuvu
NSVS	Projektuojamas nuotekų siurblinės valdymo skydas
KAS	Projektuojamas el.energijos apskaitos skydas
E0A	Projektuojami kontroliniai ir matavimo kabeliai (įtraukiami į vamzdžius)
E2	Projektuojamas apšvietimo kabelis
E1	Projektuojamas 0,4kV el. kabelis
	Įžeminimo kontūras 10 Om
	Projektuojama vaizdo kamera
R0	Projektuojama ryšių kabelių kanalų sistema
	Suformuotų sklypų ribos
	Atstatomo asfaltbetonio ribos

Pastabos:

1. Projektas turi būti nagrinėjamas kompleksiškai kaip vientisas dokumentas, neatsiejant grafinės ir tekstinės dalies.
2. Esamus elektros, ryšio kabelius, susikirtimuose su projektuojamais tinklais, kai jie klojami tranšėjiniu būdu, montuoti į apsauginius deklus.
3. Prieš pradedant statybos darbus, pasitikslinti esamų inžinerinių komunikacijų padėtį ir altitudes. Tinklų apsaugos zonose, darbus vykdyti išsikvietus tinklus eksploatuojančios organizacijos atstovą.
4. Lauko dušo, lauko gertuvės, tualeto prijungimus prie lauko vandentiekio ir nuotekų šalinimo tinklų tikslinti parinkus ir nupirkus konkrečius įrenginius.

0	2024 10	Statybos leidimui, konkursui ir statybai	
Laida	Išleidimo data	Laidos statusas, Keitimo priežastis (jei taikoma)	

Kval. patv. dok. Nr.	UAB "PATVANKA"		Statinio projekto pavadinimas: Inžinerinių tinklų (vandentiekio, nuotekų šalinimo, elektros, ryšių) Didžiosios Dailidės teritorijoje Alytaus m., statybos projektas
39251	PV	G.Venclovas	Statinio numeris ir pavadinimas: Vandentiekio ir buitinių nuotekų šalinimo tinklai
34828	VN PDV	G.Venclovas	
3865	PDV,E	V. Poderys	Dokumento pavadinimas: Inžinerinių tinklų suvestinis planas, M1:500 — Laida 0
39774	LER PDV	P.Rizaitis	

Ir	Statytojas ir (arba) užsakovas: Alytaus miesto savivaldybė, kodas 111102979, adresas Rotušės a.4, LT-62141 Alytus	Dokumento žymuo: 24-36-TDP-ITS.B-01	Lapas 3	Lapų 3

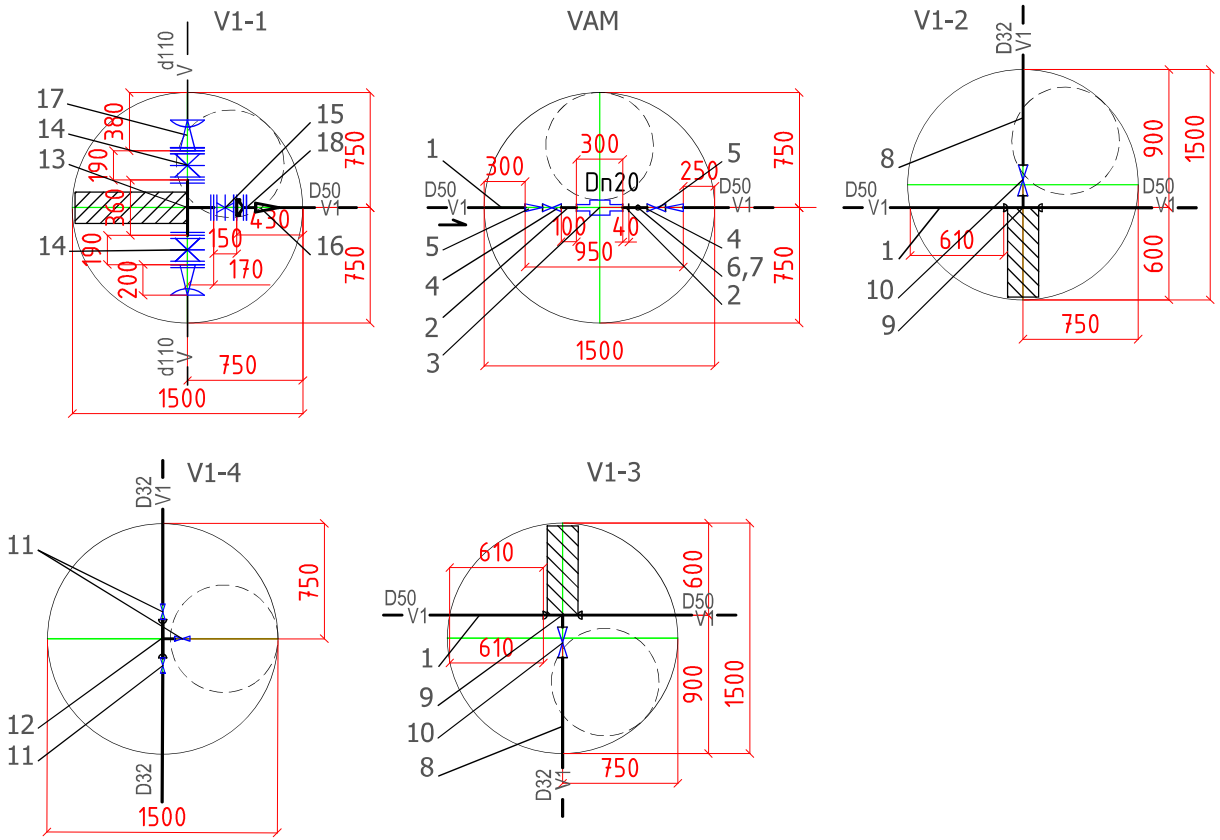

EKSPLIKACIJA

Nr.	Pavadinimas
1	PE vamzdžiai D50mm
2	PE vamzdžiai D20mm
3	Šalto vandens skaitiklis Dn20mm su nuotoliniu nuskaitymu
4	Ventilis D20mm
5	PE perėjimas D50/20mm
6	Trišakis Dn20/15mm
7	Rutulinis ventilis ištuštinimui Dn15mm
8	PE vamzdžiai D32mm
9	Trišakis PE vamzdžiui D50/32mm
10	Sklendė išorinis sriegis/mova D5/4" / 32mm
11	Ventilis D5/4" / 32mm
12	Srieginis trišakis D32
13	Kalaus ketaus flanšinis trišakis Dn100/50
14	Kalaus ketaus sklendė Dn100
15	Kalaus ketaus sklendė Dn50
16	PE perėjimas D63/50
17	Kalaus ketaus universali tempimui atspari jungtis flanšas-mova Dn100 vamzdžiui
18	PE virinamas atvamzdis Dn63 vamzdžiui su laisvu flanšu Dn50, el.mova

0	2024 10	Statybos leidimui, konkursui ir statybai
Laida	Išleidimo data	Laidos statusas. Keitimo priežastis (jei taikoma)

Kval. patv. dok. Nr.	UAB "PATVANKA"		Statinio projekto pavadinimas: Inžinerinių tinklų (vandentiekio, nuotekų šalinimo, elektros, ryšių) Didžiosios Dailidės teritorijoje Alytaus m., statybos projektas
39251	PV	G.Venclovas	Statinio numeris ir pavadinimas: Vandentiekio ir buitinių nuotekų šalinimo tinklai
34828	VN PDV	G.Venclovas	
			Dokumento pavadinimas: Vandentiekio šulinių detalizacija, M1:75 — Laida: 0
It	Statytojas ir (arba) užsakovas: Alytaus miesto savivaldybė, kodas 111102979, adresas Rotušės a.4, LT-62141 Alytus		Dokumento žymuo: 24-36-TDP-VN.B-02.1 — Lapas: 1 — Lapų: 1

LD

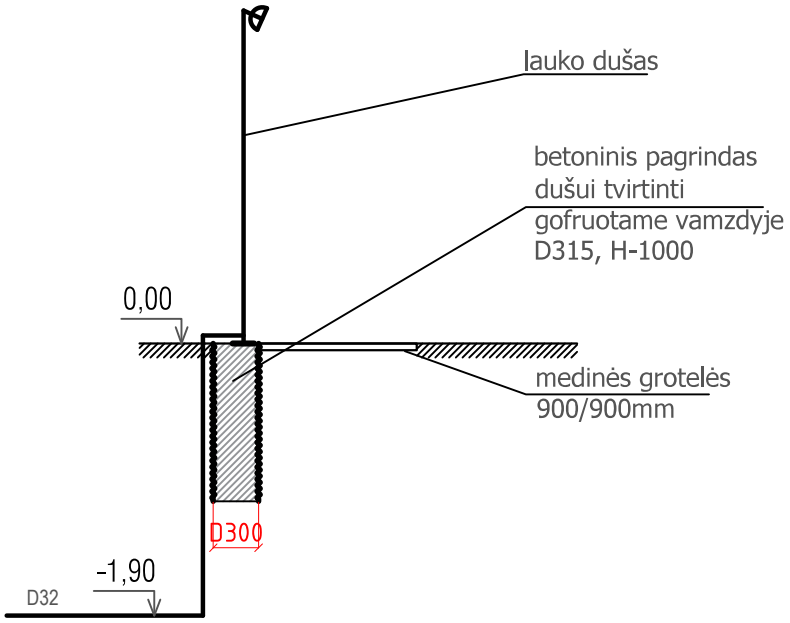

0	2024 10	Statybos leidimui, konkursui ir statybai
Laida	Išleidimo data	Laidos statusas. Keitimo priežastis (jei taikoma)

Kval. patv. dok. Nr.	**UAB "PATVANKA"**		
39251	PV	G.Venclovas	
34828	VN PDV	G.Venclovas	

Statinio projekto pavadinimas:
Inžinerinių tinklų (vandentiekio, nuotekų šalinimo, elektros, ryšių) Didžiosios Dailidės teritorijoje Alytaus m., statybos projektas

Statinio numeris ir pavadinimas:
Vandentiekio ir buitinių nuotekų šalinimo tinklai

Dokumento pavadinimas:
Lauko dušo LD įrengimo schema

Laida: 0

lt	Statytojas ir (arba) užsakovas: Alytaus miesto savivaldybė, kodas 111102979, adresas Rotušės a.4, LT-62141 Alytus	Dokumento žymuo: 24-36-TDP-VN.B-02.2	Lapas: 1 / Lapų: 1

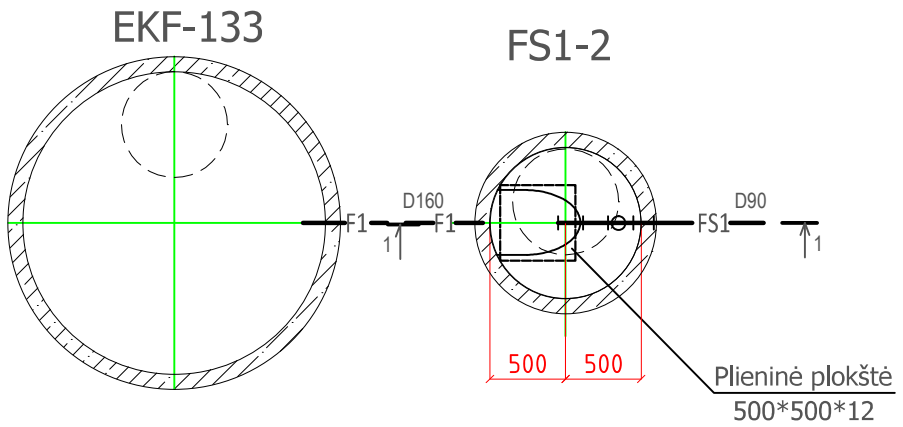

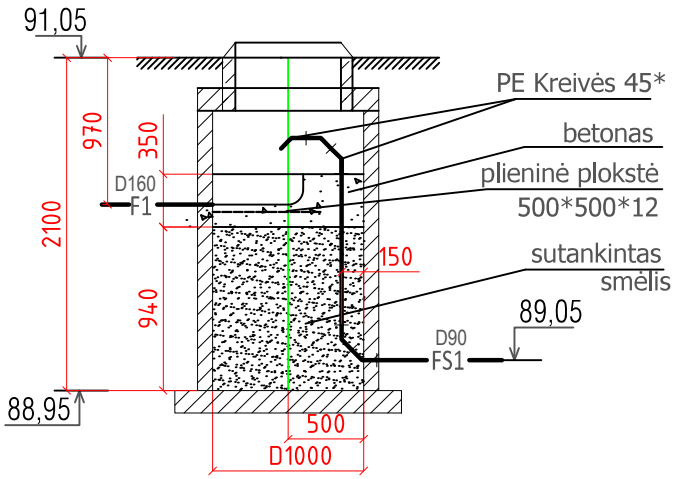

Pastabos:

0	2024 10	Statybos leidimui, konkursui ir statybai
Laida	Išleidimo data	Laidos statusas. Keitimo priežastis (jei taikoma)

Kval. patv. dok. Nr.	UAB "PATVANKA"		Statinio projekto pavadinimas: Inžinerinių tinklų (vandentiekio, nuotekų šalinimo, elektros, ryšių) Didžiosios Dailidės teritorijoje Alytaus m., statybos projektas
39251	PV	G.Venclovas	Statinio numeris ir pavadinimas: Vandentiekio ir buitinių nuotekų šalinimo tinklai
34828	VN PDV	G.Venclovas	
			Dokumento pavadinimas: FS1-2 šulinio detalizacija, M1:50 — Laida: 0
It	Statytojas ir (arba) užsakovas: Alytaus miesto savivaldybė, kodas 111102979, adresas Rotušės a.4, LT-62141 Alytus		Dokumento žymuo: 24-36-TDP-VN.B-02.3 — Lapas: 1 — Lapų: 1

PJŪVIS 1-1

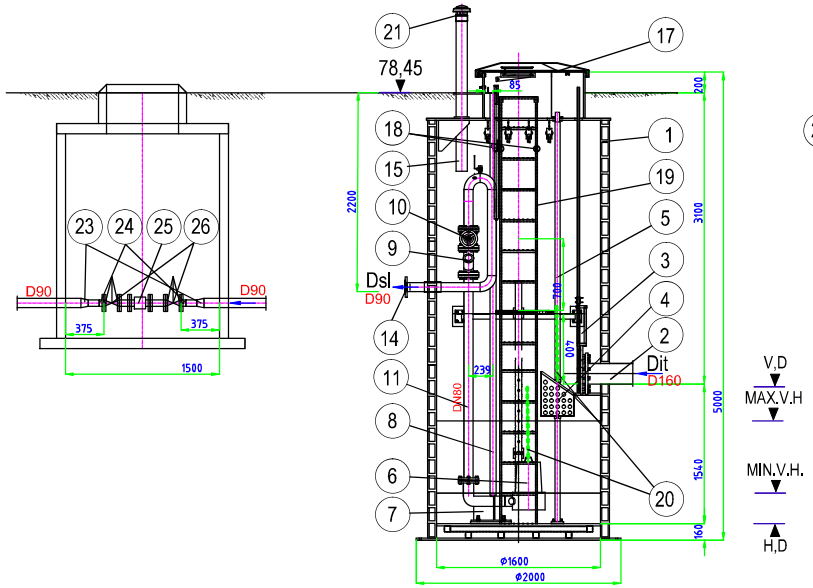

PJUVIS 2-2

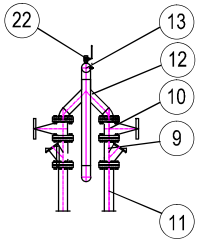

PLANAS

FS1-1

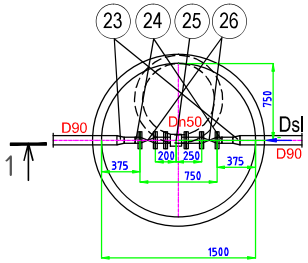

NS-01

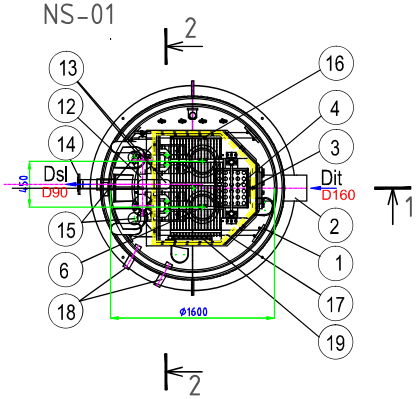

Nr.	Pavadinimas	Kiekis, vnt.		Pastabos
1		1	HD PE	
2				
3		1		
4		1	nerudij.plieno AISI316	
5		2	nerudij.plieno AISI316	
6		1+1		
7	Siurblio padas	2		
8	Siurblio kreipiamosios D1"	4	nerudij.plieno AISI316	
9		2	kalaus ketaus GGG50	
10		2	kalaus ketaus GGG50	
11			nerudij.plieno AISI316	
12		1	nerudij.plieno AISI316	
13		4	nerudij.plieno AISI316	
14		1	nerudij.plieno AISI316	
15				
16		1	nerudij.plieno	
17		1	PE	
18		2	PE	
19		1	nerudij.plieno AISI316	
20		3	nerudij.plieno AISI316	
21	Oro filtras	1		
22	Nuorinimo ventilis	1		
23		2	PE	
24		2	PE	
25	Elektromagnetinis debitomatis Dn50	1		
26		1		

Pastabos:

6. Elektromagnetinis debitomatis specifikuojamas PVA dalyje.

Siurblinės duomenys

Siurblinės Nr.	slėgis [m]	našumas [m³/h]	Altitudės, m: Žemėspaviršius (ŽP-0,00)	kolektoriaus dugno(VD)	siurblinės dugno, Hd	Siurblinės aukštis,m H	max.v.h m	min.v.h m	Siurblinės rezervuaro darbinis turis Vdarb,m3	Vamzdžių skersmenys,mm: savotekinio D it	slėginio D sl
NS-01	23,50	18,00	78,45	75,35/-3,10	73,81/-4,64	5,00	-3,50	-4,34	1,68	200	90

0	2024 10	Statybos leidimui, konkursui ir statybai	
Laida	Išleidimo data	Laidos statusas. Keitimo priežastis (jei taikoma)	
Kval. patv. dok. Nr.	UAB "PATVANKA"	Statinio projekto pavadinimas: Inžinerinių tinklų (vandentiekio, nuotekų šalinimo, elektros, ryšių) Didžiosios Dailidės teritorijoje Alytaus m., statybos projektas	
39251	PV	G.Venclovas	Statinio numeris ir pavadinimas: Vandentiekio ir buitinių nuotekų šalinimo tinklai
34828	VN PDV	G.Venclovas	
		Dokumento pavadinimas: Pjūvis 1-1, planas M1:50 Buitinių nuotekų siurblinė, šulinys FS1-1	Laida 0
It	Statytojas ir (arba) užsakovas: Alytaus miesto savivaldybė, kodas 111102979, adresas Rotušės a.4, LT-62141 Alytus	Dokumento žymuo: 24-36-TDP-VN.B-03	Lapas 1 / Lapų 1

PAVADINIMAS	MATO VIENETA	KIEKIS
INSTALIUOTAS GALINGUMAS	KW	9,8
SKAIČIUOJAMAS GALINGUMAS	KW	8,8
SKAIČIUOJAMOJI SROVĖ	A	16,0
GALIOS KOEFICIENTAS	Cos Fi	0,87
VARTOTOJO KATEGORIJA		3 čia

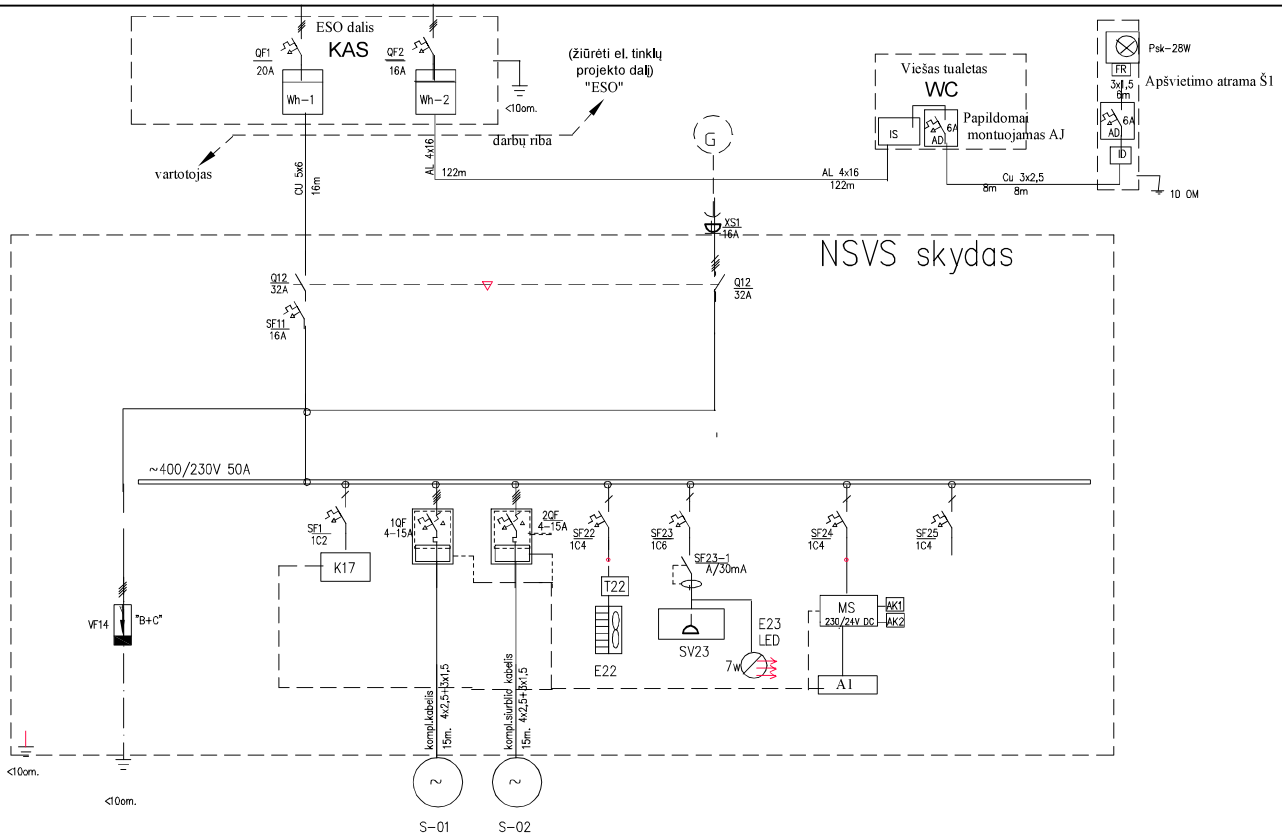

SKIRSTOMASIS TINKLAS	KOMUTACINIS APARATAS									
	PALEIDIMO APARATŪRA IR MAGISTRALINIAI KABELIAI (Nr./tipas/ilgis)									
ELEKTROS ENERGIJOS VARTOTOJAS	ŽYMĖJIMAS PLANE									
	Įmtuvų GALINGUMAS, kW				4,2	4,2	0,2	0,5	0,007	0,1
	SKAIČIUOJAMA SROVĖ, A				8,0	8,0	0,9	2,8	0,030	0,05
							—	—	—	—
	VARTOTOJO PAVADINIMAS		VIRŠĮTAMPIO RIBOTUVAI	Įtampos kontrolė	NUOTEKŲ SIURBLYS	NUOTEKŲ SIURBLYS	AVS ŠILDYMAS IR VENTILIACIJA	KĮŠTUKINIŲ LIZDAS NUOTEKIO APSAUGA	AVS SKYDO APŠVIETIMAS LED ŠVIESTUVAS	AVS MAITINIMAS

LE

PAŽYMĖJIMAI:

KAS - Įvadinė apskaitos spinta (ESO projektas)
NSVS - Pagrindinė siurblinės spinta

K17 - Fazių kontrolės relė
1QF,2QF - Multifunkcinis Variklio paleidimo ir apsaugos įrenginys
SF23-1 - Srovės nuotekio relė

MS - Maitinimo blokas 230/24V DC
A1 -valdiklis
Š1-Lauko šviestuvas su kompl. foto rele ir atrama
AD- automato dėžutė
ID- kabelinė dėžutė

G
Mobilus dizelgeneratorius(Neprojektuojamas)

0	2025	Statybos leidimui, konkursui ir statybai
Laida	Išleidimo data	Laidos statusas. Keitimo priežastis (jei taikoma)

Kval. patv. dok. Nr.	UAB "PATVANKA"		Statinio projekto pavadinimas: Inžinerinių tinklų (vandentiekio, nuotekų šalinimo, elektros, ryšių) Didžiosios Dailidės teritorijoje Alytaus m., statybos projektas
12930	PV	G.Venslovas	Statinio numeris ir pavadinimas: Vandentiekio ir buitinių nuotekų šalinimo tinklai Buitinių nuotekų siurblinė
39251	PDV.E	V. Poderys	
			Dokumento pavadinimas: Vienalinijinė el. skaičiavimo schema — Laida: 0
It	Statytojas ir (arba) užsakovas: Alytaus miesto savivaldybė, kodas 111102979, adresas Rotušės a.4, LT-62141 Alytus		Dokumento žymuo: 24-36-PP-E.B-02 — Lapas: 3 — Lapų: 3

Pozicija schemoje		01		03	04		06		11		02	11			11			11	11	11	11		11	11
Pirminiai prietaisai		LE 01		LSA 01	LSA 02		GA 02		GA 01									HS 01	HS 02	K17 01	FE 01			
Antriniai prietaisai		LI																						
Funkcinė įranga													1QF			2QF							MB	
Signalo indikacija	vietinė																							
	PLC																							
Ryšio linija		Fizinė grandis		Fizinė grandis	Fizinė grandis		Fizinė grandis		Fizinė grandis			Fizinė grandis			Fizinė grandis			Fizinė grandis	Fizinė grandis	Fizinė grandis			Fizinė grandis	Fizinė grandis
Kontroliuojamas parametras	žymėjimas pagal paskirtį	TM		TS	TS		TS		TS			TM	TV	TS	TM	TV	TS		TS	TS	TS	TM		TS	
	pavadinimas	Lygio matavimas rezervuare		Min.avar. lygis rezervuare	Max.avar. lygis rezervuare		siurblinės dangtis atidarytas		NSVS durys atidarytos			Variklio srovė	vietinis ir automatinis valdymas	būsenos ir gedimų signalizacija	Variklio srovė	vietinis ir automatinis valdymas	būsenos ir gedimų signalizacija		režimas automatinis -rankinis	režimas automatinis -rankinis	el. tinklo gedimas	Nuotekų kiekis ir debitas		MB gedimas	
	mato vienetas ir ribos	0...4m. (0...0,4bar.)																							
	komanda PLV atžvilgiu	4...20mA		kontaktas	kontaktas		kontaktas		kontaktas			Protokolas			Protokolas				kontaktas	kontaktas	kontaktas	Protokolas		kontaktas	
	žymėjimas PLV atžvilgiu	AI.01		DI.01	DI.02		DI.04		DI.06										DI.08	DI.09	DI.10			DI.13	

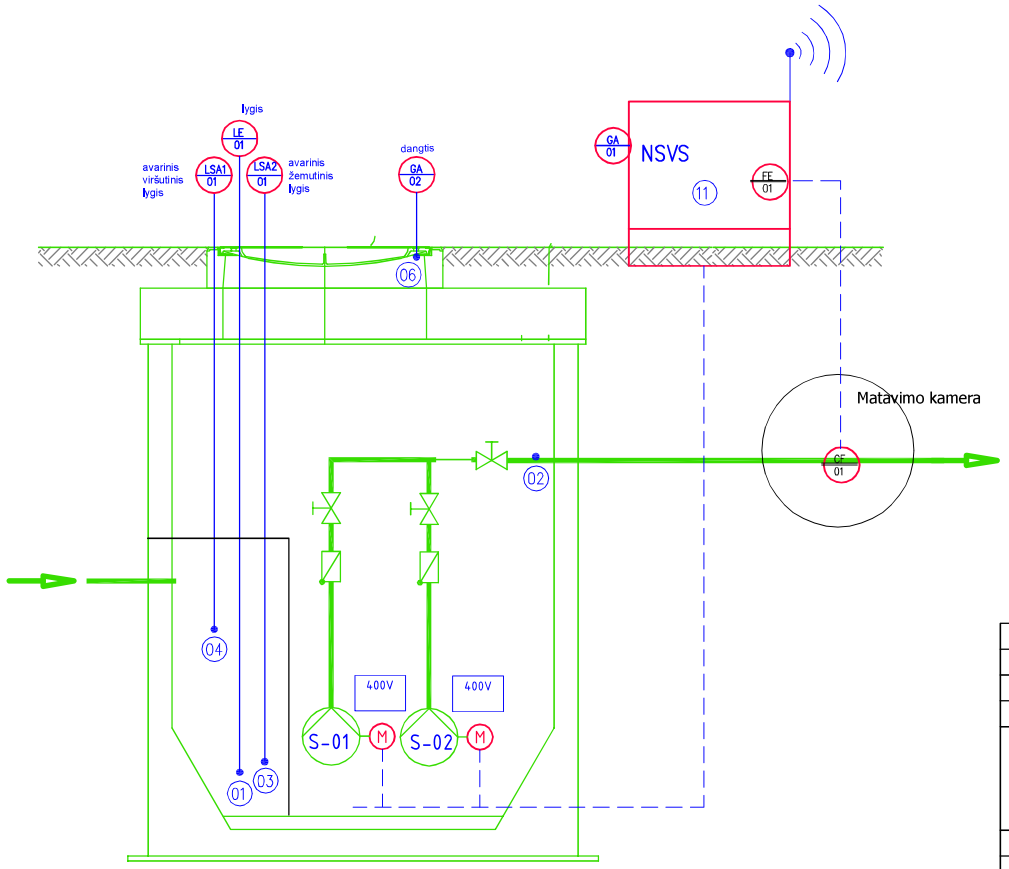

PAŽYMĖJIMAI:

NSVS - El. energijos paskirstymo ir automatinio valdymo sistemų spinta
PLC - Programuojamas loginis valdiklis
MB - Nepertraukiamo maitinimo šaltinis DC24V
1QF,2QF - Variklio paleidimo ir apsaugos įrenginys
K17 - Tinklo kontrolės relė

LSA - Plūdinis lygio daviklis

LE - Hidrostatinis lygio daviklis

HS 01, 02 - Siurblių valdymo režimo perjungiklis

GA - Durų ir dangčių padėties daviklis

FE - Elektromagnetinis indukcinis debito matuoklis

CE - Elektromagnetinis indukcinis debito matavimo blokas

0	2025	Statybos leidimui, konkursui ir statybai		
Laida	Išleidimo data	Laidos statusas. Keitimo priežastis (jei taikoma)		
Kval. patv. dok. Nr.	UAB "PATVANKA"		Statinio projekto pavadinimas: Inžinerinių tinklų (vandentiekio, nuotekų šalinimo, elektros, ryšių) Didžiosios Dailidės teritorijoje Alytaus m., statybos projektas	
39251	PV	G. Venslovas	Statinio numeris ir pavadinimas: Vandentiekio ir buitinių nuotekų šalinimo tinklai Buitinių nuotekų siurblinė	
3865	PDV.E	V. Poderys		
			Dokumento pavadinimas: FUNKCINĖ AUTOMATIZAVIMO SCHEMA	Laida 0
lt	Statytojas ir (arba) užsakovas: Alytaus miesto savivaldybė, kodas 111102979, adresas Rotušės a.4, LT-62141 Alytus		Dokumento žymuo: 24-36-PP-PVA.B-01	Lapas 3 / Lapų 3

PAVADINIMAS	MATO VIENETAI	KIEKIS
INSTALIUOTAS GALINGUMAS	KW	9,8
SKAIČIUOJAMAS GALINGUMAS	KW	8,8
SKAIČIUOJAMOJI SROVĖ	A	16,0
GALIOS KOEFICIENTAS	Cos Fi	0,87
VARTOTOJO KATEGORIJA		3 čia

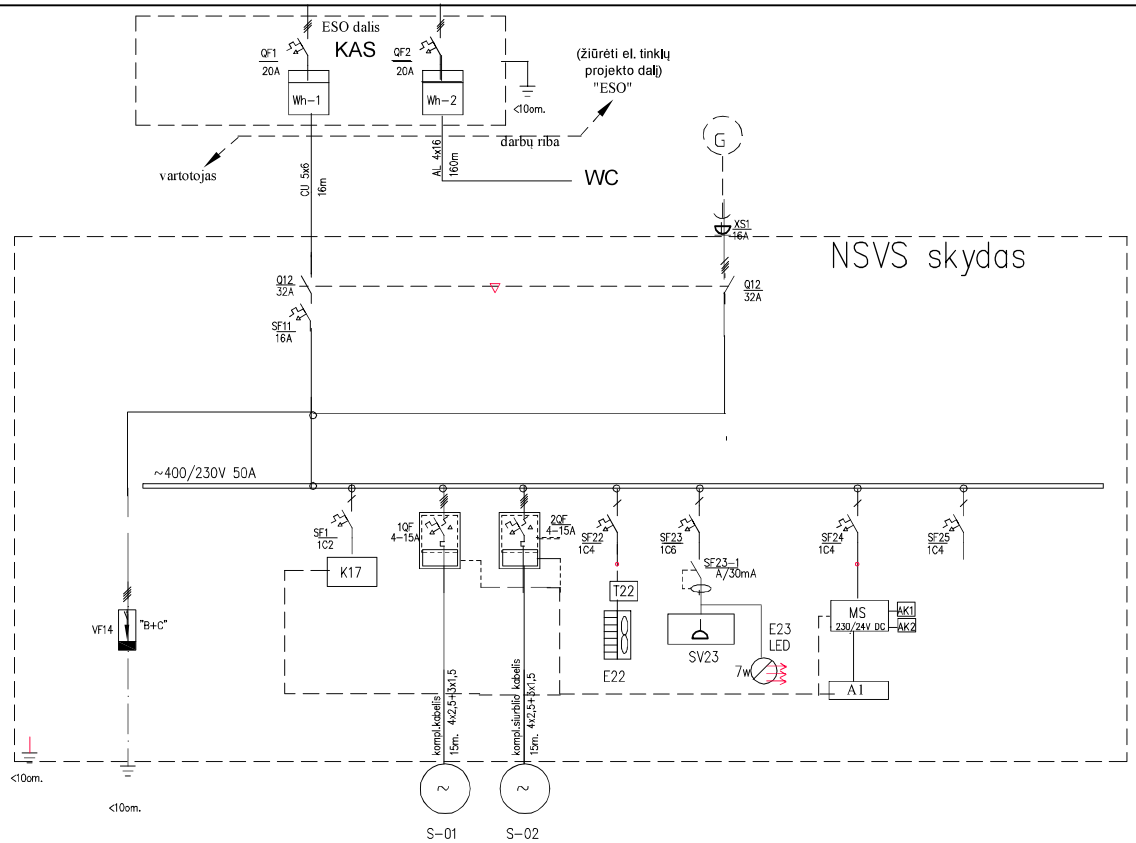

SKIRSTOMASIS TINKLAS

KOMUTACINIS APARATAS

PALEIDIMO APARATŪRA IR MAGISTRALINIAI KABELIAI (Nr./tipas/ilgis)

ELEKTROS ENERGIJOS VARTOTOJAS

ŽYMĖJIMAS PLANE

Imtuvų GALINGUMAS, kW				4,2	4,2	0,2	0,5	0,007	0,1	
SKAIČIUOJAMA SROVĖ, A				8,0	8,0	0,9	2,8	0,030	0,05	
						—	—	—	—	
VARTOTOJO PAVADINIMAS		VIRŠĮTAMPIO RIBOTUVAI	Įtampos kontrolė	NUOTEKŲ SIURBLYS	NUOTEKŲ SIURBLYS	AVS ŠILDYMAS IR VENTILIACIJA	KIŠTUKINIŲ LIZDAS NUOTEKIO APSAUGA	AVS SKYDO APŠVIETIMAS LED ŠVIESTUVAS	AVS MAITINIMAS	REZERVAS

LE

PAŽYMĖJIMAI:

KAS - Įvadinė apskaitos spinta (ESO projektas)
NSVS - Pagrindinė siurblinės spinta

K17 - Fazių kontrolės relė
1QF,2QF - Multifunkcinis Variklio paleidimo ir apsaugos įrenginys

G
Mobilus dizelgeneratorius(Neprojektuojamas)

SF23-1 - Srovės nuotekio relė

MS - Maitinimo blokas 230/24V DC

A1 -valdiklis

0	2025	Statybos leidimui, konkursui ir statybai
Laida	Išleidimo data	Laidos statusas. Keitimo priežastis (jei taikoma)

Kval. patv. dok. Nr.

UAB "PATVANKA"

39251	PV	G. Venslovas	
3865	PDV.E	V. Poderys	

Statinio projekto pavadinimas:
Inžinerinių tinklų (vandentiekio, nuotekų šalinimo, elektros, ryšių)
Didžiosios Dailidės teritorijoje Alytaus m., statybos projektas

Statinio numeris ir pavadinimas:
Vandentiekio ir buitinių nuotekų šalinimo tinklai
Buitinių nuotekų siurblinė

Dokumento pavadinimas:
Vienalinijinė el. skaičiavimo schema

Laida: 0

It

Statytojas ir (arba) užsakovas:
Alytaus miesto savivaldybė,
kodas 111102979, adresas Rotušėsa,4, LT-62141
Alytus

Dokumento žymuo:
24-36-PP-E.B-02

Lapas: 3 Lapų: 3

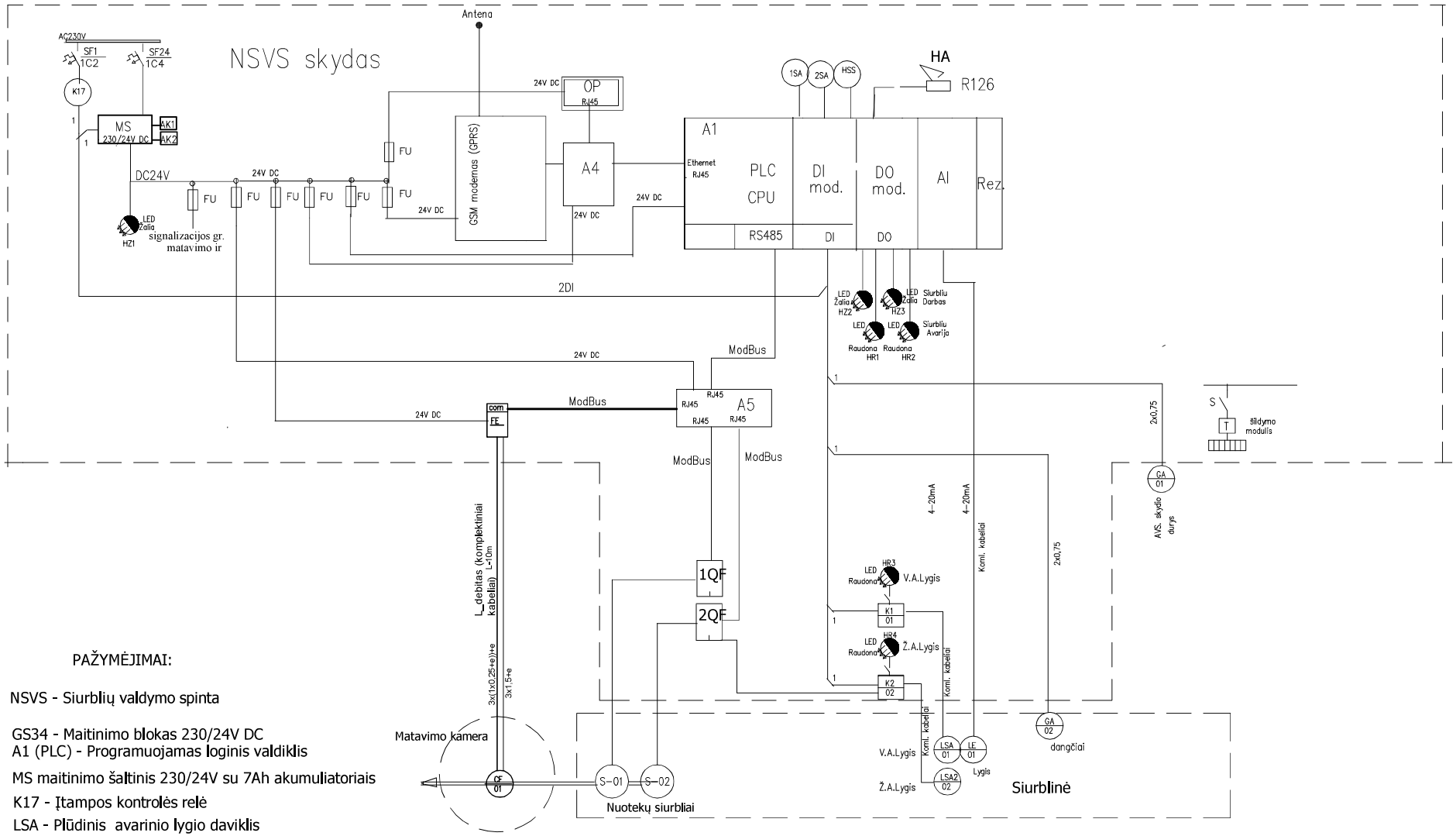

PAŽYMĖJIMAI:

NSVS - Siurblių valdymo spinta

GS34 - Maitinimo blokas 230/24V DC
A1 (PLC) - Programuojamas loginis valdiklis

MS maitinimo šaltinis 230/24V su 7Ah akumuliatoriais

K17 - Įtampos kontrolės relė

LSA - Plūdinis avarinio lygio daviklis
LE - Hidrostatinis lygio daviklis

LSA - Plūdinis avarinio lygio daviklis

OP-Operacinė panelė

HSS - Apsauginės signalizacijos jungiklis
GA - Durų ir dangčių padėties davikliai

HA Vidinė sirena 24V,DC

A4 pramoninis Komutatorius-Ethernet

A5 Komutatorius-Modbus

1QF,2QF valdymo blokas daugiafunkcinis

HZ1
HR1 Indikacinės LSD lemputės

FE - Elektromagnetinis indukcinis debito matuoklis

CE - Elektromagnetinis indukcinis debito matavimo blokas

0	2025	Statybos leidimui, konkursui ir statybai
Laida	Išleidimo data	Laidos statusas. Keitimo priežastis (jei taikoma)

Kval. patv. dok. Nr.	UAB "PATVANKA"		Statinio projekto pavadinimas: Inžinerinių tinklų (vandentiekio, nuotekų šalinimo, elektros, ryšių) Didžiosios Dailidės teritorijoje Alytaus m., statybos projektas
39251	PV.	G.Venslovas	Statinio numeris ir pavadinimas: Vandentiekio ir buitinių nuotekų šalinimo tinklai Buitinių nuotekų siurblinė
3865	PDV.E	V. Poderys	
			Dokumento pavadinimas: Automatinės valdymo sistemos struktūrinė schema — Laida 0
lt	Statytojas ir (arba) užsakovas: Alytaus miesto savivaldybė, kodas 111102979, adresas Rotušėsa.4, LT-62141 Alytus		Dokumento žymuo: 24-36-PP-PVA.B-03 — Lapas 3 — Lapų 3

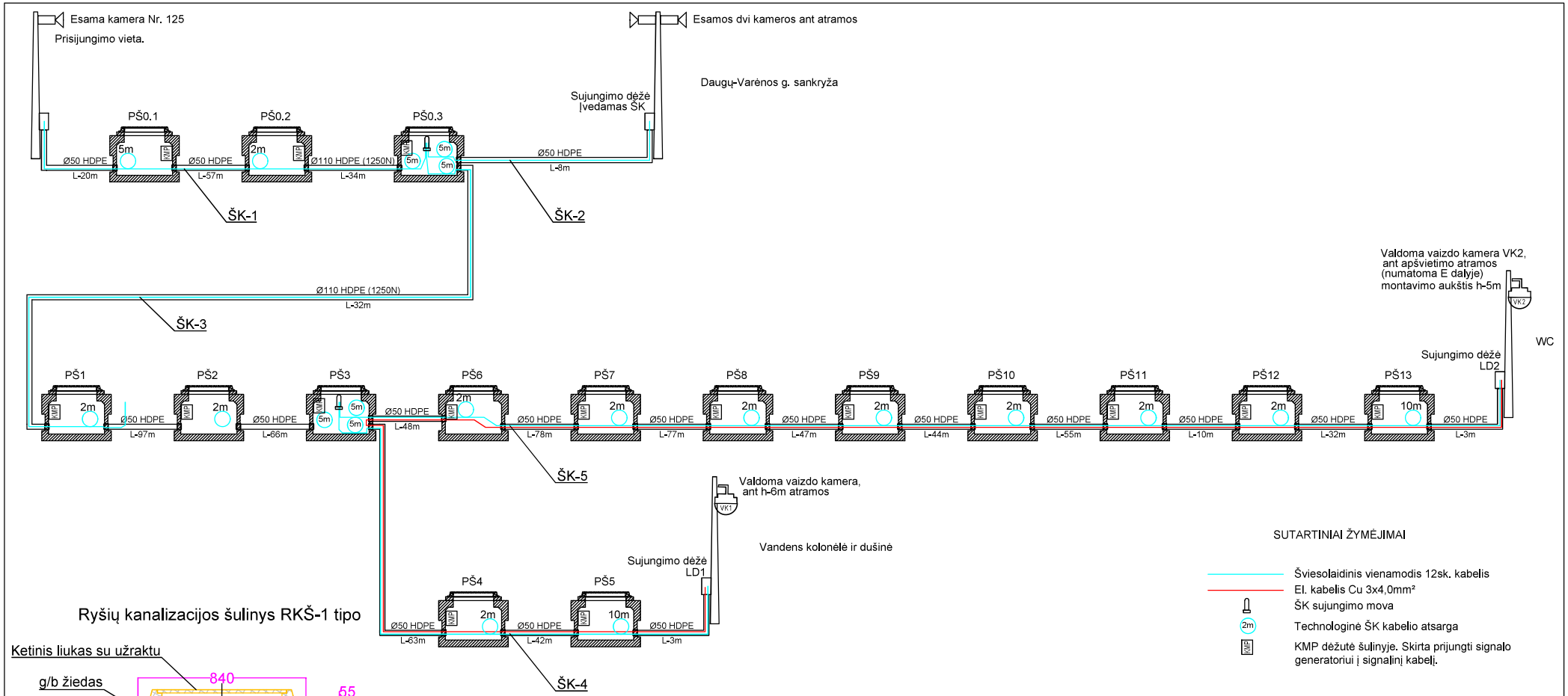

Ryšių kanalizacijos šulinys RKŠ-1 tipo

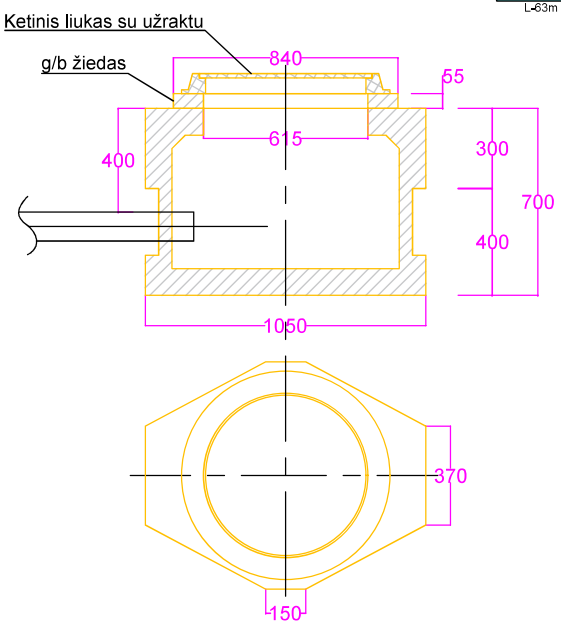

Ryšių kanalizacijos šulinio žymėjimo ženklo pavyzdys:

120x120mm išmatavimų plokštelė su apvalintais kampais ir keturiomis tvirtinimo kiaurymėmis kampuose. Lentelė montuojama ant žymėjimo lentelės reperio, pagaminto iš d33 cinkuoto plieno. Užrašai lentelėje turi būti išgraviruoti arba iškalti.

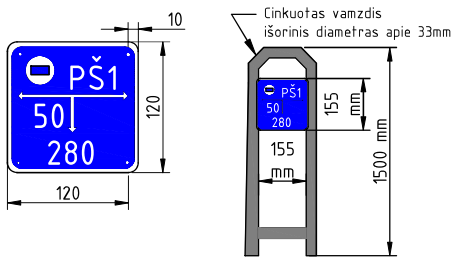

0	2024 10	Statybos leidimui, konkursui ir statybai	
Laida	Išleidimo data	Laidos statusas. Keitimo priežastis (jei taikoma)	
Kval. patv. dok. Nr.	UAB "PATVANKA"	Statinio projekto pavadinimas: Inžinerinių tinklų (vandentiekio, nuotekų šalinimo, elektros, ryšių) Didžiosios Dailidės teritorijoje Alytaus m., statybos projektas	
39251	PV	G.Venclovas	Statinio numeris ir pavadinimas: Ryšių tinklai
39774	LER PDV	P. Rizaitis	
			Dokumento pavadinimas: RKKS įrengimo schema — Laida: 0
lt	Statytojas ir (arba) užsakovas: Alytaus miesto savivaldybė, kodas 111102979, adresas Rotušės a.4, LT-62141 Alytus	Dokumento žymuo: 24-36-PP-LER.B-02	Lapas: 1 / Lapų: 1

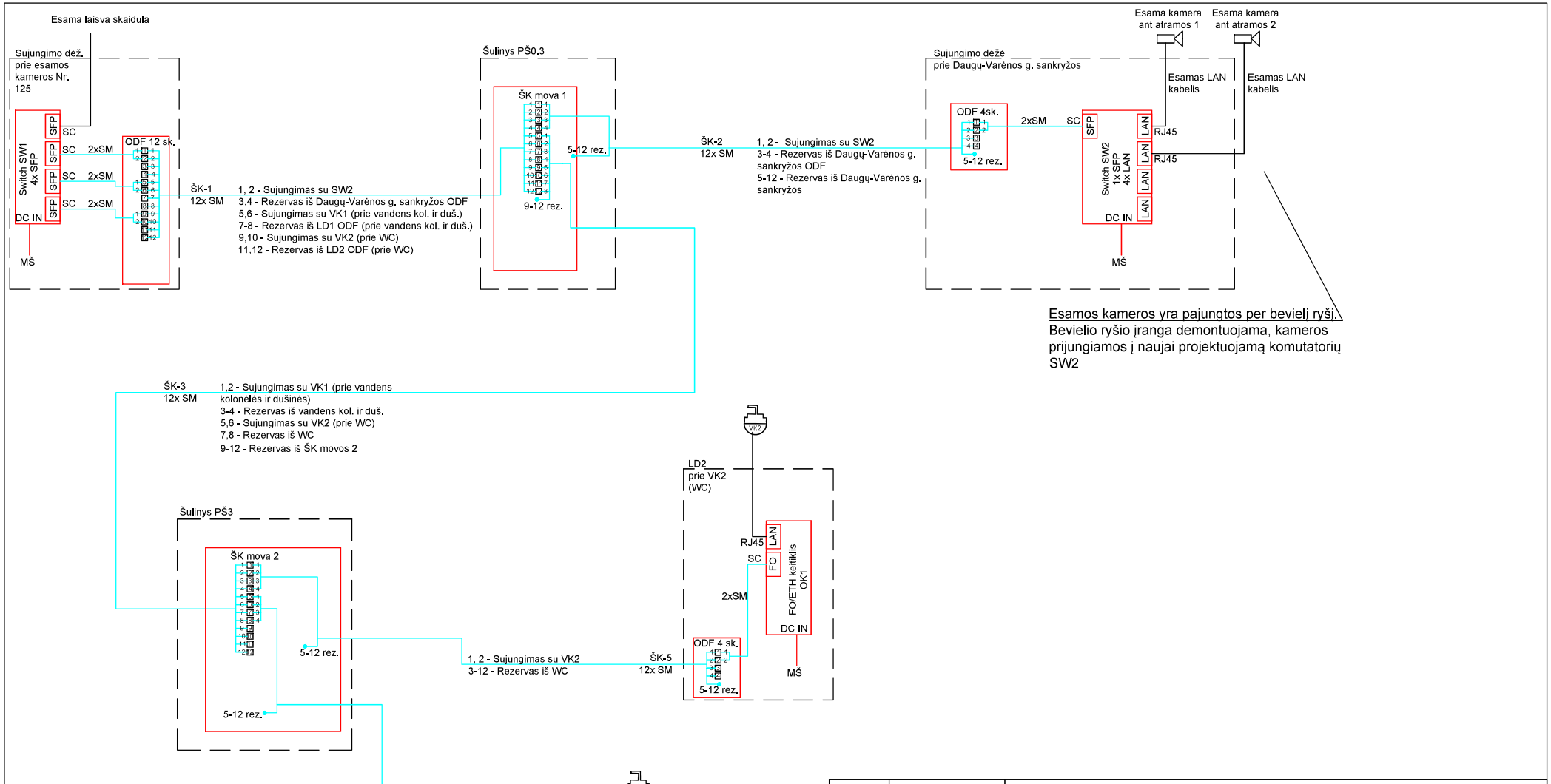

0	2024 10	Statybos leidimui, konkursui ir statybai	
Laida	Išleidimo data	Laidos statusas. Keitimo priežastis (jei taikoma)	
Kval. patv. dok. Nr.	UAB "PATVANKA"	Statinio projekto pavadinimas: Inžinerinių tinklų (vandentiekio, nuotekų šalinimo, elektros, ryšių) Didžiosios Dailidės teritorijoje Alytaus m., statybos projektas	
39251	PV	G.Venclovas	Statinio numeris ir pavadinimas: Ryšių tinklai
39774	LER PDV	P. Rizaitis	
			Dokumento pavadinimas: Tinklo sujungimo schema — Laida: 0
lt	Statytojas ir (arba) užsakovas: Alytaus miesto savivaldybė, kodas 111102979, adresas Rotušės a.4, LT-62141 Alytus	Dokumento žymuo: 24-36-PP-LER.B-03	Lapas: 1 / Lapų: 1

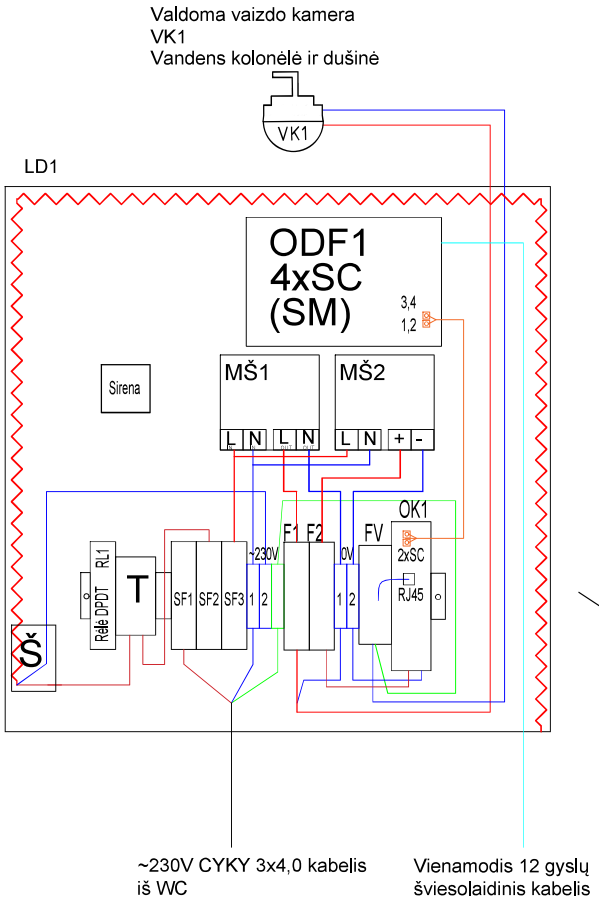

Įrenginiai				
Komutacinė dėžė	vnt.	1	LD1	
Valdomos vaizdo kameros maitinimo adapteris	vnt.	1	MŠ1	
Optoelektrinio keitiklio maitinimo adapteris	vnt.	1	MŠ2	
Optinė panelė	vnt.	1	ODF1	
Optinis keitiklis	vnt.	1	OK1	
Termostatas	vnt.	1	T	
Šildymo kabelis	vnt.	1	Š	
Saugiklis, 1A	vnt.	2	F	
Automatinis jungiklis, C 4A	vnt.	3	SF	
Apsauga nuo viršįtampių	vnt.	1	FV	
Įžeminimo gnybtas	vnt.	1	PE	
Nulinis gnybtas	vnt.	4	N	
Sirena	vnt.	1	S	
Rėlė, DPDT, ant DIN bėg.	vnt.	1	RL	
Sabotažinis jungiklis-rėlė (ant skydo durų)	vnt.	1	J	

Skydas komplektuojamas su sabotažo jungikliu (rėle), sirena, rėle signalams perduoti.

Atidarius skydo duris turi įsijungti sirena, perduodamas aliarmo signalas kamerai - kamera turi atsisukti į skydo vietą.

0	2024 10	Statybos leidimui, konkursui ir statybai	
Laida	Išleidimo data	Laidos statusas. Keitimo priežastis (jei taikoma)	
Kval. patv. dok. Nr.	UAB "PATVANKA"	Statinio projekto pavadinimas: Inžinerinių tinklų (vandentiekio, nuotekų šalinimo, elektros, ryšių) Didžiosios Dailidės teritorijoje Alytaus m., statybos projektas	
39251	PV	G.Venclovas	Statinio numeris ir pavadinimas: Ryšių tinklai
39774	LER PDV	P. Rizaitis	
			Dokumento pavadinimas: Įrenginių išdėstymas lauko komutacinėje dėžėje LD1 — Laida: 0
lt	Statytojas ir (arba) užsakovas: Alytaus miesto savivaldybė, kodas 111102979, adresas Rotušės a.4, LT-62141 Alytus	Dokumento žymuo: 24-36-PP-LER.B-04	Lapas: 1 / Lapų: 1

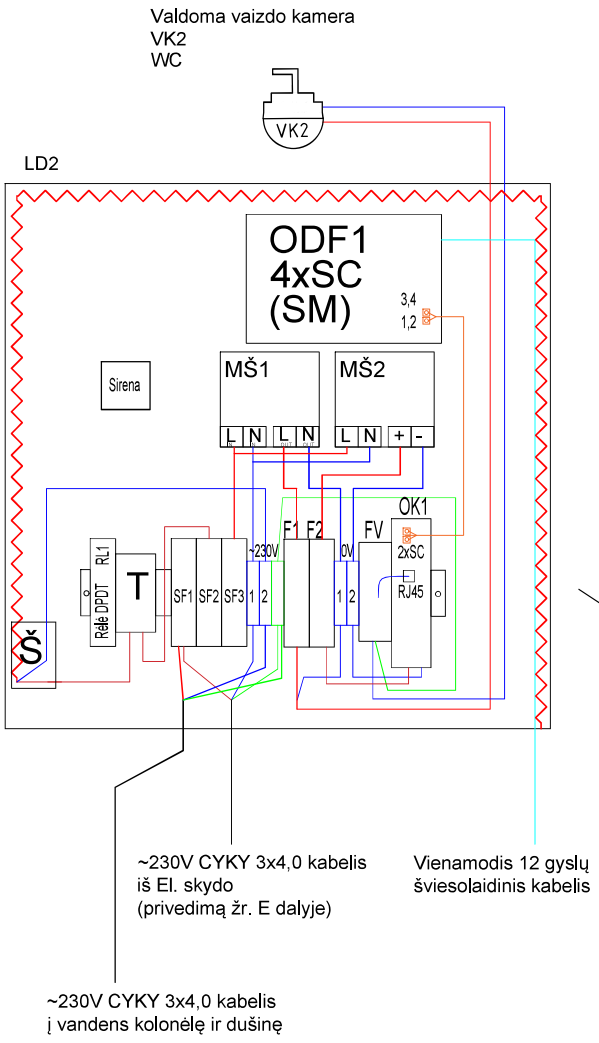

~230V CYKY 3x4,0 kabelis
iš El. skydo
(privedimą žr. E dalyje)

Vienamodis 12 gyslų
šviesolaidinis kabelis

~230V CYKY 3x4,0 kabelis
į vandens kolonėlę ir dušinę

Skydas komplektuojamas su sabotažo jungikliu (rėle), sirena, rėle signalams perduoti.

Atidarius skydo duris turi įsijungti sirena, perduodamas aliarmo signalas kamerai - kamera turi atsisukti į skydo vietą.

Įrenginiai				
Komutacinė dėžė	vnt.	1	LD2	
Valdomos vaizdo kameros maitinimo adapteris	vnt.	1	MŠ1	
Optoelektrinio keitiklio maitinimo adapteris	vnt.	1	MŠ2	
Optinė panelė	vnt.	1	ODF1	
Optinis keitiklis	vnt.	1	OK1	
Termostatas	vnt.	1	T	
Šildymo kabelis	vnt.	1	Š	
Saugiklis, 1A	vnt.	2	F	
Automatinis jungiklis, C 4A	vnt.	3	SF	
Apsauga nuo viršįtampių	vnt.	1	FV	
Įžeminimo gnybtas	vnt.	1	PE	
Nulinis gnybtas	vnt.	4	N	
Sirena	vnt.	1	S	
Rėlė, DPDT, ant DIN bėg.	vnt.	1	RL	
Sabotažinis jungiklis-rėlė (ant skydo durų)	vnt.	1	J	

0	2024 10	Statybos leidimui, konkursui ir statybai	
Laida	Išleidimo data	Laidos statusas. Keitimo priežastis (jei taikoma)	
Kval. patv. dok. Nr.	UAB "PATVANKA"	Statinio projekto pavadinimas: Inžinerinių tinklų (vandentiekio, nuotekų šalinimo, elektros, ryšių) Didžiosios Dailidės teritorijoje Alytaus m., statybos projektas	
39251	PV	G.Venclovas	Statinio numeris ir pavadinimas: Ryšių tinklai
39774	LER PDV	P. Rizaitis	
			Dokumento pavadinimas: Įrenginių išdėstymas lauko komutacinėje dėžėje LD2 — Laida: 0
It	Statytojas ir (arba) užsakovas: Alytaus miesto savivaldybė, kodas 111102979, adresas Rotušės a.4, LT-62141 Alytus	Dokumento žymuo: 24-36-PP-LER.B-05	Lapas: 1 / Lapų: 1

UŽDAROSIOS AKCINĖS BENDROVĖS „PATVANKA"
DIREKTORIAUS

ĮSAKYMAS
DĖL STATINIO PROJEKTO VADOVO IR
PROJEKTO DALIŲ VADOVŲ PASKYRIMO

2024-08-14 Nr.24-36
Kaunas

Skirti Gytį Venclovą (kvalifikacijos atestato Nr. 39251) statinio „Inžinerinių tinklų (vandentiekio, nuotekų šalinimo, elektros, ryšių) Didžiosios Dailidės teritorijoje Alytaus m., statyba" techninio darbo projekto vadovu su šios sudėties projekto dalių vadovų grupe:

Eil. Nr.	Vardas, pavardė	Kvalifikacijos atestato Nr.	Projekto dalys
1.	Gytis Venclovas	39251	BD - Bendroji dalis
2.	Gytis Venclovas	34828	VN – Vandentiekio ir nuotekų šalinimo dalis
3.	Jolanta Poderienė	21100	SK – Konstrukcijų dalis
4.	Vytautas Poderys	3865	E – Elektrotechninė dalis
5.	Vytautas Poderys	3865	PVA – Procesų valdymo ir automatizacijos dalis
6.	Paulius Rizaitis	39774	ER – Elektroninių ryšių
7.	Gytis Venclovas	34828	KS - Statybos skaičiuojamosios kainos nustatymo

Užsakovas: Alytaus miesto savivaldybės administracija

Direktorius Kęstutis Amolevičius

Susipažinau ir sutinku

.....
Gytis Venclovas

KOPIJA TIKRA.

PROJEKTO VADOVAS G.VENCLOVAS

SPSC

STATYBOS PRODUKCIJOS SERTIFIKAVIMO CENTRAS

Valstybės įmonė Statybos produkcijos sertifikavimo centras, įmonės kodas 110068926, Linkmenų g. 28, LT-08217 Vilnius

KVALIFIKACIJOS ATESTATAS

Nr.39251

Gytis Venclovas

[redacted]

Suteikta teisė eiti ypatingojo statinio projekto vadovo ir ypatingojo statinio projekto vykdymo priežiūros vadovo pareigas.

Statiniai: gyvenamieji ir negyvenamieji pastatai, susisiekimo komunikacijos (gatvės), inžineriniai tinklai (vandentiekio, šilumos, nuotekų šalinimo), hidrotechnikos statiniai (vandenvietės ir vandenruošos statiniai), kiti inžineriniai statiniai, taip pat minėti statiniai, esantys kultūros paveldo objekto teritorijoje, jo apsaugos zonoje, kultūros paveldo vietovėje.

LIETUVOS RESPUBLIKA * VILNIUS * SPSC STATYBOS PRODUKCIJOS SERTIFIKAVIMO CENTRAS * VALSTYBĖS ĮMONĖ *

Direktorius Valdemaras Gauronskis

23885

Išduotas 2019 m. birželio 18 d.

Pirmą kartą išduotas 2019 m. birželio 18 d.

Kvalifikacijos atestatų registras skelbiamas www.spsc.lt

2018 UAB „LODVILA" 01329-A1

KOPIJA TIKRA.

PROJEKTO VADOVAS G.VENCLOVAS

SPSC
STATYBOS PRODUKCIJOS SERTIFIKAVIMO CENTRAS

Valstybės įmonė Statybos produkcijos sertifikavimo centras, įmonės kodas 110068926, Linkmenų g. 28, LT-08217 Vilnius

KVALIFIKACIJOS ATESTATAS

Nr.34828

Gytis Venclovas

[redacted]

Suteikta teisė eiti ypatingojo statinio projekto dalies vadovo ir ypatingojo statinio projekto dalies vykdymo priežiūros vadovo pareigas.

Statiniai: gyvenamieji ir negyvenamieji pastatai, susisiekimo komunikacijos, inžineriniai tinklai, hidrotechnikos statiniai, kiti inžineriniai statiniai, taip pat minėti statiniai, esantys kultūros paveldo objekto teritorijoje, jo apsaugos zonoje, kultūros paveldo vietovėje.
Projekto dalys: vandentiekio ir nuotekų šalinimo, šildymo, vėdinimo ir oro kondicionavimo, pasirengimo statybai ir statybos darbų organizavimo, statybos skaičiuojamosios kainos nustatymo.

LIETUVOS RESPUBLIKA * VILNIUS * SPSC STATYBOS PRODUKCIJOS SERTIFIKAVIMO CENTRAS * VALSTYBĖS ĮMONĖ *

Direktorius Valdemaras Gauronskis

23863

Išduotas 2019 m. birželio 7 d.
Pirmą kartą išduotas 2015 m. liepos 9 d.

Kvalifikacijos atestatų registras skelbiamas www.spsc.lt

2018 UAB „LODVILA" 01329-A1

KOPIJA TIKRA.

PROJEKTO VADOVAS G.VENCLOVAS

SPSC

STATYBOS PRODUKCIJOS SERTIFIKAVIMO CENTRAS

Valstybės įmonė Statybos produkcijos sertifikavimo centras, įmonės kodas 110068926, Linkmenų g. 28, LT-08217 Vilnius

KVALIFIKACIJOS ATESTATAS

Nr.3865

Vytautas Poderys

Suteikta teisė eiti ypatingo statinio projekto dalies vadovo ir ypatingo statinio projekto dalies vykdymo priežiūros vadovo pareigas.

Statiniai: gyvenamieji ir negyvenamieji pastatai; susisiekimo komunikacijos; inžineriniai tinklai: elektroninių ryšių infrastruktūra; kiti statiniai.
Projekto dalys: elektrotechnikos (iki 10 kV įtampos), elektroninių ryšių (telekomunikacijų), procesų valdymo ir automatizacijos.

Direktorius

LIETUVOS RESPUBLIKA * VILNIUS * SPSC STATYBOS PRODUKCIJOS SERTIFIKAVIMO CENTRAS * VALSTYBĖS ĮMONĖ *

Robertas Encius

Išduotas 2013 m. vasario 19 d.

Pirmą kartą išduotas 1998 m. vasario 20 d.

LIETUVOS RESPUBLIKA Uždaroji akcinė bendrovė "Patvanka" Nr. 1 KAUNAS

KOPIJA TIKRA

Direktoriaus pavaduotojas

Sigitas Blažinauskas

04187

Kvalifikacijos atestatų registras skelbiamas www.spsc.lt

2012 UAB „GRAFIJA" 01329

KOPIJA TIKRA.

PROJEKTO VADOVAS G.VENCLOVAS

SPSC

STATYBOS PRODUKCIJOS SERTIFIKAVIMO CENTRAS

Valstybės įmonė Statybos produkcijos sertifikavimo centras, įmonės kodas 110068926, Linkmenų g. 28, LT-08217 Vilnius

KVALIFIKACIJOS ATESTATAS

Nr.21100

Jolanta Poderienė

Suteikta teisė eiti ypatingo statinio projekto dalies vadovės ir ypatingo statinio projekto dalies vykdymo priežiūros vadovės pareigas.

Statiniai: gyvenamieji ir negyvenamieji pastatai, inžineriniai tinklai, kiti statiniai.
Projekto dalis: konstrukcijų.

Direktorius

LIETUVOS RESPUBLIKA * VILNIUS * SPSC STATYBOS PRODUKCIJOS SERTIFIKAVIMO CENTRAS * VALSTYBĖS ĮMONĖ *

Robertas Encius

KOPIJA TIKRA

01581

Išduotas 2012 m. liepos 5 d.

Pirmą kartą išduotas 2008 m. kovo 14 d.

Kvalifikacijos atestatų registras skelbiamas www.spsc.lt

LIETUVOS RESPUBLIKA Uždaroji akcinė bendrovė "Patvanka" Nr. KAUNAS

Direktoriaus pavaduotojas Sigitas Blažinauskas

KOPIJA TIKRA.

PROJEKTO VADOVAS G.VENCLOVAS

SPSC

STATYBOS PRODUKCIJOS SERTIFIKAVIMO CENTRAS

Valstybės įmonė Statybos produkcijos sertifikavimo centras, įmonės kodas 110068926, Linkmenų g. 28, LT-08217 Vilnius

KVALIFIKACIJOS ATESTATAS

Nr.39774

Paulius Rizaitis

A.k.

Suteikta teisė eiti ypatingojo statinio projekto dalies vadovo ir ypatingojo statinio projekto dalies vykdymo priežiūros vadovo pareigas.

Statiniai: gyvenamieji ir negyvenamieji pastatai, taip pat minėti statiniai, esantys kultūros paveldo objekto teritorijoje, jo apsaugos zonoje, kultūros paveldo vietovėje. Projekto dalys: elektrotechnikos (iki 1000 V įtampos), elektroninių ryšių (telekomunikacijų), apsauginės signalizacijos, gaisro aptikimo ir signalizavimo, procesų valdymo ir automatizacijos.

LIETUVOS RESPUBLIKA * VILNIUS * SPSC STATYBOS PRODUKCIJOS SERTIFIKAVIMO CENTRAS * VALSTYBĖS ĮMONĖ

Vyriausiasis ekspertas,
vykdantis direktoriaus funkcijas

Edmundas Endriukaitis

25399

Išduotas 2020 m. liepos 27 d.

Pirmą kartą išduotas 2020 m. liepos 24 d.

Kvalifikacijos atestatų registras skelbiamas www.spsc.lt

2019 UAB „LODVILA" 01329-A1

KOPIJA TIKRA

KOPIJA TIKRA.

PROJEKTO VADOVAS G.VENCLOVAS

LIETUVOS RESPUBLIKA

JURIDINIŲ ASMENŲ REGISTRAS

REGISTRAVIMO PAŽYMĖJIMAS

Pavadinimas:	**Uždaroji akcinė bendrovė "Patvanka"**
Kodas:	**1333 64425**
Buvęs kodas:	**3336442**
Teisinė forma:	**Uždaroji akcinė bendrovė**
Įregistravimo data:	**1992 m. birželio 15 d.**
Registro tvarkytojas:	**Valstybės įmonė Registrų centras**
Pažymėjimą išdavė:	**Valstybės įmonės Registrų centro Kauno filialas**

Juridinių asmenų registravimo skyriaus vedėja **Vilija Selvestravičienė**

LIETUVOS RESPUBLIKA * Valstybės įmonė Registrų centras * 2020/11

Direktoriaus pavaduotojas
Sigitas Blažinauskas

Pažymėjimas išduotas: **2004 m. rugsėjo 7 d.**

LIETUVOS RESPUBLIKA Uždaroji akcinė bendrovė Patvanka AKCINĖS

Nr. 006750

STATINIO PROJEKTO DALIŲ VADOVŲ SĄRAŠAS IR SPRENDINIŲ SUDERINIMO LAPAS

Eil. Nr.	Projekto dalis	Projekto dalies vadovas	Sprendiniai suderinti (parašas)
1.	Bendroji dalis	PV Gytis Venclovas Atestato Nr. 39251	
2.	Vandentiekio ir nuotekų šalinimo dalis	PDV Gytis Venclovas Atestato Nr. 34828	
3.	Konstrukcijų dalis	PDV Jolanta Poderienė Atestato Nr.21100	
4.	Elektrotechnikos dalis	PDV Vytautas Poderys Atestato Nr.3865	
5.	Proceso valdymo ir automatizavimo dalis	PDV Vytautas Poderys Atestato Nr.3865	
6.	Lauko elektroninių ryšių ir telekomunikacijų dalis	PDV Paulius Rizaitis Atestato Nr.39774	
7.	Statybos skaičiuojamosios kainos nustatymo dalis	PDV Gytis Venclovas Atestato Nr. 34828	

0	2024-11	Rangovų konkursui				
LAIDA	IŠLEIDIMO DATA	LAIDOS STATUSAS. KEITIMO PRIEŽASTIS (JEI TAIKOMA)				
KVAL. PATV. DOK. NR.	**UAB „PATVANKA“**			**Inžinerinių tinklų (vandentiekio, nuotekų šalinimo, elektros, ryšių) Didžiosios Dailidės teritorijoje Alytaus m., statyba**		
	PAREIGOS	VARDAS, PAVARDĖ	PARAŠAS	STATINIO PROJEKTO DALIŲ VADOVŲ SĄRAŠAS IR SPRENDINIŲ SUDERINIMO LAPAS		
39251	PV	Gytis Venclovas				
				DOKUMENTO PAVADINIMAS		LAIDA
				Bendrieji statinių rodikliai		0
lt	STATYTOJAS IR (ARBA) UŽSAKOVAS Alytaus miesto savivaldybė, kodas 111102979			DOKUMENTO ŽYMUO **24-36-TDP.BD-PDV-SL**	LAPAS 1	LAPŲ 1

KOPIJA TIKRA.

PROJEKTO VADOVAS G.VENCLOVAS

Statybos skyriaus vedėjo pavaduotojas, l.e. vedėjo pareigas
Sigitas Stankevičius
2025-01-07

PROJEKTAVIMO TECHNINĖ UŽDUOTIS

1.Statinio projekto pavadinimas	**Inžinerinių tinklų (vandentiekio, nuotekų šalinimo, elektros, ryšių) Didžiosios Dailidės teritorijoje Alytaus m., statybos projektas**
2.Projektuojami statiniai	•Vandentiekio tinklai (inžinerinių tinklų grupės) •Buitinių nuotekų šalinimo tinklai (inžinerinių tinklų grupės) •Kitos paskirties (nuotekų siurblinė) statinys (kitų inžinerinių statinių grupės)
3.Projektuojami tinklai-Kilnojami daiktai (nepriskirtini statiniams)	• 0,4kV elektros tiekimo tinklas, • Ryšių kabelių kanalų sistemos, vaizdo stebėjimo sistema.
4. Statybos adresas:	Seinų g., Varėnos g., Daugų g., Didžiosios Dailidės teritorijoje ir valstybės žemė (nesuformuoti sklypai)Alytaus m.
5. Statinių kategorija	Nesudėtingieji statiniai
6. Statybos rūšis	Nauja statyba
7. Statytojas	Alytaus miesto savivaldybė, (kodas 111102979, adresas – Rotušės a. 4, LT-62141 Alytus)
8. Projektuotojas	UAB „Patvanka“
9. Projekto rengimo etapas	Techninis darbo projektas
10. Nurodymai projekto rengimui	10.1. Parengti inžinerinių tinklų reikalingų Didžiosios Dailidės poilsio zonos infrastruktūros objektams TDP projektą pagal projektinius pasiūlymus ir „Didžiosios Dailidės ribų formavimo ir naudojimo bei apsaugos reglamentų nustatymo detaliojo plano korektūrą“ (TPD reg.Nr.001113000354).
	10.2. Vandentiekio ir nuotekų šalinimo tinklus projektuoti pagal 2024-01-09d. UAB „Dzūkijos vandenys“ prisijungimo sąlygų Nr.TS-2-24 reikalavimus.
	10.3. Vaizdo stebėjimo sistemą ir ryšių tinklus projektuoti pagal Alytaus m. savivaldybės reikalavimus optinio ryšio infrastruktūrai - Didžiosios Dailidės ežerėlio kameroms įrengti. Suprojektuoti dvi vaizdo stebėjimo kameras prie numatomo WC ir prie esamos tinklinio aikštelės projektuojamos dušinės/vandens ėmimo kolonėlės.
	10.4. Suprojektuoti apšvietimą prie numatomo viešo WC. Šviestuvų dizainas ir spalva apvalios, anoduoto aliuminio, flanšinės, juodos spalvos (RAL 9005) šviestuvų atramos su juodos spalvos (RAL 9005) LED šviestuvais. Šviestuvo šviesinis efektyvumas – ne mažiau kaip 120 lm/W.
	10.5. TDP apimtis ir sudėtis turi atitikti STR 1.04.04:2017 „Statinio projektavimas, projekto ekspertizė“ reikalavimus.
	10.6. Projekte numatyti pilną esamų dangų atstatymą.
11. Užsakovo pateikiami dokumentai	11.1. Prisijungimo sąlygos
	11.2. Reikalavimus optinio ryšio infrastruktūrai - Didžiosios Dailidės ežerėlio kameroms įrengti.
12. Paruoštos dokumentacijos pateikimas	Pateikti 2 spausdintus projekto komplektus bei 1 kopiją skaitmeninę laikmeną PDF ir DWG formatais.

TU parengė:
PV G.Venclovas

Suderinta:
Statybos skyriaus vyriausioji specialistė
Lina Plytnikienė

KOPIJA TIKRA. **Elektroninio dokumento nuorašas**

PROJEKTO VADOVAS G.VENCLOVAS

ALYTAUS MIESTO SAVIVALDYBĖS ADMINISTRACIJA

Biudžetinė įstaiga, Rotušės a. 4, 62504 Alytus, tel. (0 315) 55 111, el. p. info@alytus.lt,
el. pristatymo dėžutės adresas 188706935
Duomenys kaupiami ir saugomi Juridinių asmenų registre, kodas 188706935

UAB „Patvanka“
Savanorių pr. 192
44151 Kaunas
El.p. gediminas@patvanka.lt

2025-05- Nr. SD-
Į raštą

DĖL PROJEKTO SPRENDINIŲ PAKEITIMO

Alytaus miesto savivaldybės administracija 2024-08-16 pasirašė sutartį Nr. SR-1282(3.9E)/CPO311889 „Nemuno pakrantės teritorijos funkcionalumo didinimas - inžinerinių tinklų (elektros, ryšių, vandentiekio, nuotekų) skirtų viešojo tualeto įrengimui, statybos techninio projekto parengimo su projekto vykdymo priežiūra paslaugų“ (toliau – sutartis)

Informuojame, kad dėl objektyvių priežasčių keičiame viešojo tualeto pastatymo vietą, todėl prašome atitinkamai pakoreguoti projekto sprendinius pagal pateiktą schemą, t. y. koreguoti inžinerinių tinklų trasas.

PRIDEDAME: schema, 1 lapas.

Administracijos direktorius Gintaras Rakaitis

Mantas Baukus, tel. (0 315 55 144, +370 628 36369), el. p. Mantas.Baukus@alytus.lt

KOPIJA TIKRA.

PROJEKTO VADOVAS G.VENCLOVAS

DETALŪS METADUOMENYS	
Dokumento sudarytojas (-ai)	Alytaus miesto savivaldybės administracija 188706935, Rotušės a. 4, LT-62504 Alytus
Dokumento pavadinimas (antraštė)	DĖL PROJEKTO SPRENDINIŲ PAKEITIMO
Dokumento registracijos data ir numeris	2025-05-21 Nr. SD-4393 (41.2 E)
Dokumento gavimo data ir dokumento gavimo registracijos numeris	–
Dokumento specifikacijos identifikavimo žymuo	ADOC-V1.0
Parašo paskirtis	Pasirašymas
Parašą sukūrusio asmens vardas, pavardė ir pareigos	Gintaras Rakaitis, Administracijos direktorius, Alytaus m. sav. administracija
Sertifikatas išduotas	GINTARAS RAKAITIS LT
Parašo sukūrimo data ir laikas	2025-05-21 14:22:51 (GMT+03:00)
Parašo formatas	XAdES-T
Laiko žymoje nurodytas laikas	2025-05-21 14:23:04 (GMT+03:00)
Informacija apie sertifikavimo paslaugų teikėją	EID-SK 2016, AS Sertifitseerimiskeskus EE
Sertifikato galiojimo laikas	2023-04-28 12:44:39 – 2028-04-26 23:59:59
Informacija apie būdus, naudotus metaduomenų vientisumui užtikrinti	"Registravimas" paskirties metaduomenų vientisumas užtikrintas naudojant "RCSC IssuingCA-2, VI Registru Centras - i.k. 124110246 LT" išduotą sertifikatą "Dokumentų valdymo sistema Avilys, Alytaus miesto savivaldybės administracija, į.k. 188706935 LT", sertifikatas galioja nuo 2024-12-18 09:23:12 iki 2027-12-18 09:23:12
Pagrindinio dokumento priedų skaičius	1
Pagrindinio dokumento pridedamų dokumentų skaičius	–
Pridedamo dokumento sudarytojas (-ai)	–
Pridedamo dokumento pavadinimas (antraštė)	–
Pridedamo dokumento registracijos data ir numeris	–
Programinės įrangos, kuria naudojantis sudarytas elektroninis dokumentas, pavadinimas	Dokumentų valdymo sistema Avilys, versija 3.5.84.1
Informacija apie elektroninio dokumento ir elektroninio (-ių) parašo (-ų) tikrinimą (tikrinimo data)	Atitinka specifikacijos keliamus reikalavimus. Visi dokumente esantys elektroniniai parašai galioja (2025-05-21 14:29:15)
Paieškos nuoroda	–
Papildomi metaduomenys	Nuorašą suformavo 2025-05-21 14:29:15 Dokumentų valdymo sistema Avilys

KOPIJA TIKRA.

PROJEKTO VADOVAS G.VENCLOVAS

KOPIJA TIKRA.

PROJEKTO VADOVAS G.VENCLOVAS

Alytaus miesto savivaldybės administracija
G a u t a
2024-01-09 Nr. GD-819

UŽDAROJI AKCINĖ BENDROVĖ „DZŪKIJOS VANDENYS“

Pulko g. 75, LT-62135 Alytus. Tel. (8 700) 5 55 10. Faks. (8 315) 5 55 86. Įmonės kodas 149566841
El. paštas dzukvand@vandenys.lt http://www.vandenys.lt

TVIRTINU
UAB „Dzūkijos vandenys“
Gamybos ir eksploatacijos
vyr. inžinierius
Leonas .....
09

GERIAMOJO VANDENS TIEKIMO IR NUOTEKŲ ŠALINIMO TINKLŲ PRISIJUNGIMO SĄLYGOS

2024-01-09 Nr. TS-2-24
Alytus

OBJEKTAS: Vandentiekio ir buitinių nuotekų tinklai prie Didžiosios Dailidės ežerėlio, sklypo unik. Nr. 4400-4059-7397

UŽSAKOVAS: Alytaus miesto savivaldybė

I. BENDRIEJI REIKALAVIMAI

1. Projektuojant vadovautis STR 1.04.04:2017 „Statinio projektavimas, projekto ekspertizė“, STR 2.07.01:2003 „Vandentiekis ir nuotekų šalintuvas. Pastato inžinerinės sistemos. Lauko inžineriniai tinklai“, STR 1.01.03:2017 „Statinių klasifikavimas”, „Lauko gaisrinio vandentiekio tinklai ir statiniai. Projektavimo ir įrengimo taisyklės“ bei kitais statybą reglamentuojančiais statybos techniniais reglamentais, norminiais aktais ir taisyklėmis.

2. Naudoti medžiagas, atitinkančias Europos Sąjungos normatyvinių dokumentų reikalavimus.

3. Projektuojant gelžbetoninius šulinius (iš surenkamų gelžbetoninių falcinių žiedų), vadovautis UAB „Ekoprojektas“ parengtais albumais „LV1“, „LK1“, „LK2“, projektuojant plastikinius šulinius, vadovautis statybos taisyklėmis.

4. Siekiant apsaugoti lauko vandentiekį, nuotakyną bei jų įrenginius nuo pažeidimo, nustatoma jų apsaugos zona nustatoma vadovaujantis specialiųjų žemės naudojimo sąlygų įstatyto reikalavimais.

5. Paruoštą projektinę dokumentaciją susipažinimui pateikti UAB „Dzūkijos vandenys“.

6. Prieš tris kalendorines dienas iki statybos pradžios, informuoti UAB „Dzūkijos vandenys“ atstovą tel. (8 615) 93 760.

7. Šalto vandens skaitiklį pateikia UAB „Dzūkijos vandenys“. Dėl skaitiklio kreiptis į įmonės inžinerinį gamybinį skyrių tel. (8 615) 93 760.

8. Projektuojamų vandentiekio ir nuotekų tinklų prijungimą prie veikiančių vandentiekio ir nuotekų tinklų vykdo statybos darbus vykdanti organizacija, dalyvaujant UAB „Dzūkijos vandenys“ atstovui.

9. Naudotis vandens tiekimo ir nuotekų tvarkymo paslaugomis galima tik sudarius sutartį su UAB „Dzūkijos vandenys“.

10. Sutarties sudarymui privaloma pateikti:

10.1. dengtų darbų aktą;
10.2. hidraulinio išbandymo aktą;
10.3. vandens bakteriologinio tyrimo pažymą;
10.4. projektinę dokumentaciją;
10.5. kontrolinę-geodezinę nuotrauką.
10.6. kadastrinių matavimų bylą (tik tinklams klojamiems valstybinėje žemėje).
10.7. kitus statybos užbaigimui privalomus dokumentus pagal STR 1.05.01:2017.

II. UŽSAKOVO PAREIGOS

11. Geriamojo vandens tiekimui užsakovas privalo:

11.1. suprojektuoti žiedinį skirstomąjį vandentiekio tinklą.

11.2. valstybinėje žemėje projektą rengti UAB „Dzūkijos vandenys“ vardu.

11.3. projektuojamus skirstomuosius vandentiekio tinklus prijungti prie vandentiekio tinklų Seinų g. (tinklų schema pridedama, 1 priedas);

11.4. projektuojamus įvadus į pastatus prijungti prie skirstomųjų vandentiekio tinklų.

11.5. projektuojamą vamzdyną įgilinti ne mažiau kaip 1,70 m nuo žemės paviršiaus iki projektinio žemės paviršiaus;

11.6. įvado (-ų) atjungimui, valstybinėje žemėje, numatyti uždaromąją armatūrą;

12. Buitinių ir gamybinių nuotekų šalinimui užsakovas privalo:

12.1. valstybinėje žemėje projektą rengti UAB „Dzūkijos vandenys“ vardu.

12.2. suprojektuoti ir įrengti buitinių nuotekų siurblinę su spaudiminiais nuotekų tinklais.

12.3. projektuojamus nuotekų tinklus prijungti prie esamų buitinių nuotekų tinklų Daugų g. (tinklų schema pridedama, 1 priedas);

12.4. iš pastatų suprojektuoti savitakinius buitinių nuotekų išvadus ir prijungti į projektuojamą buitinių nuotekų siurblinę.

12.5. įrengiant atskirą išvadą (-us) ūkio nuotekoms iš įlajų (sanitarinio mazgo), kurio viršaus briaunos lygis yra žemiau už kiemo nuotakyno artimiausio šulinio dangčio lygį, būtina sumontuoti ant išvado uždarymo įtaisą (atbulinį vožtuvą);

12.6. vidaus nuotekų sistemoje numatyti vėdinimo stovą;

12.7. pastato nuotekų šalintuvo prijungimui prie lauko nuotakyno numatyti apžiūros šulinį prie pastato;

12.8 išleidžiamų buitinių ir gamybinių nuotekų užterštumo ir kiti rodikliai turi atitikti Lietuvos Respublikos „Nuotekų tvarkymo reglamento“ reikalavimus.

13. Vandens apskaitos mazgui įrengti reikia:

13.1. vandens apskaita turi būti įrengta vadovaujantis STR 2.07.01:2003 „Vandentiekis ir nuotekų šalintuvas. Pastato inžinerinės sistemos. Lauko inžineriniai tinklai” (vandens apskaitos mazgo įrengimo schema pridedama, 2 priedas):

13.1.1. pastato įvadinis VAM turi būti įrengiamas specialiai tam skirtoje, esančioje prie artimiausios lauko vandentiekiui išorinės sienos ir lengvai prieinamoje patalpoje, kurioje oro temperatūra būtų ne žemesnė kaip +5°C;

13.1.2. VAM turi būti įrengti taip, kad jų skaitikliai būtų apsaugoti nuo užšalimo ir sugadinimo. Skaitikliai arba jų rodmenų skaitymo punktai turi būti įrengiami tokioje vietoje ir tokiame aukštyje, kad būtų patogu skaityti rodmenis.

14. Reikalavimai vandentiekio vamzdžiams:

14.1. vamzdyno medžiaga:

14.1.1. klojant atviru būdu – PE(80)100 (LST EN 12201-2);

14.1.2. klojant uždaru būdu – PE100RC (LST EN 12201-2 ir PAS1075 (2 arba 3-jų sluoksnių priklausomai nuo pasirinktos betranšėjinėss technologijos));

14.2. vandentiekio vamzdžių slėgio klasė – PN10;

14.3. vamzdžių sujungimo būdas – suvirinant elektrinėmis movomis.

15. Reikalavimai uždaromajai armatūrai;

15.1. pleištinės flanšinės sklendės ir požeminės pleištinės sklendės, su teleskopiniu prailginimo velenu ir kapa, geriamajam vandeniui, atitinkančios LST EN 1074 –1 reikalavimus, slėgio klasė – PN16;

15.2. korpusas pagamintas iš kaliojo ketaus padengto milteline epoksidine danga turi atitikti RAL-GZ-662 reikalavimus;

15.3. pleištas pagamintas iš kaliojo ketaus ir vulkanizuotas elastomeru.

16. Reikalavimai nuotekų vamzdžiams:

16.1. vamzdyno medžiaga:

16.1.1. klojant atviru būdu - vamzdyno medžiaga – PVC, (LST EN1401);

16.1.2. klojant uždaru būdu - PE100RC (LST EN 12201-2 ir LST EN 12201-3(2 arba 3-ių sluoksnių priklausomai nuo pasirinktos betranšėjinės technologijos));

KOPIJA TIKRA

PROJEKTO VADOVAS G.VENCLOVAS

16.2. PVC vamzdžio spalva - rusvai oranžinė.

17. Reikalavimai šuliniams:

17.1. apžiūros ir kontroliniai šuliniai įrengiami iš surenkamų žiedų arba monolitiniai;

17.2. šulinių medžiaga - Iš PP, PE, G/B šulinių vidinio skersmens iki 1000 mm, kai montavimo gylis iki 3,0m. ir iš PP, PE, ir G/B šulinių vidinio skersmens ne mažesnio kaip 1200 mm, kai montavimo gylis daugiau kaip 3,0 m;

17.3. šulinių iš PP, PE sandarinimo žiedai – guminiai tarpikliai;

17.4. šuliniai iš G/B - pagaminti iš surenkamų g/b elementų, pagal atsparumą spaudimui betono klasė B 35/45, pagal vandens nepralaidumą - W8, pagal atsparumą šalčiui - F100, žiedai su užlankais, įmontuotos lipynės – korozijai atsparaus metalo, vamzdynas pajungiamas pragręžiant arba per gamintojo įrengtas angas iki d200 mm vamzdyno skersmens.

18. Reikalavimai šulinių liukams ir dangčiams:

18.1. šulinių liukų dangtis ir rėmas pagaminti iš kalaus ketaus;

18.2. liukų apkrovos klasė – D 400 važiuojamoje dalyje arba B125 apkrovos klasė nevažiuojamoje dalyje;

18.3. rėmas su liuku sujungtas lankstu;

18.4. lanksto konstrukcijoje turi būti numatytas dangčio fiksavimas atidarytoje padėtyje, apsaugant jį nuo atsitiktinio uždarymo;

18.5. rėmas su amortizuojančiu įdėklu, atspariu transporto apkrovoms, užtikrinantis stabilumą ir tylumą;

18.6. turi būti numatyta vieta ir galimybė įrengti mechaninį užraktą;

18.7. liuko ženklinimas: gaminio klasė, gamintojo identifikacija, sertifikavimo įstaigos žymuo, europinio standarto žymuo, medžiagos klasė;

18.8. gaminys turi būti pagamintas pagal EN124 standarto reikalavimus ir turėti patvirtinantį sertifikatą, išduotą įgaliotos sertifikavimo įstaigos;

18.9. liukai važiuojamojoje kelio dalyje sunkūs, įstatomi, „plaukiojančio“ tipo.

19. Reikalavimai šulinių žymėjimo ženklams:

19.1. lentelės ir jos elementai turi būti pagaminti iš ASA Thermoplast (Lunar S) plastiko atsparaus ekstremalioms oro sąlygoms, temperatūrai, smūgiams ir UV (ultravioletiniams spinduliams);

19.2. vandentiekio lentelių spalva turi būti mėlyna, nuotekų– žalia, gaisrinių hidrantų – raudona, visi skaičiai ir raidės lentelėse baltos spalvos;

19.3 stovas turi būti pagamintas iš d32mm plieninio vamzdžio su plokštele lentelės tvirtinimui, visi elementai turi būti karštai cinkuoti užtikrinant antikorozines savybes.

III. KITOS SĄLYGOS

20. Neįvykdžius šių techninių sąlygų reikalavimų, prisijungimas prie vandentiekio ir nuotekų tinklų laikomas savavališku, už tokį prisijungimą taikoma bauda.

21. Prisijungimo sąlygos galioja penkis metus.

Inžinierė Greta Michalkevičiūtė

G. Michalkevičiūtė tel. (8 700) 55 510

Dailidės ež. paplūdimio vandentiekio ir buitinių nuotekų tinklų įrengimo schema

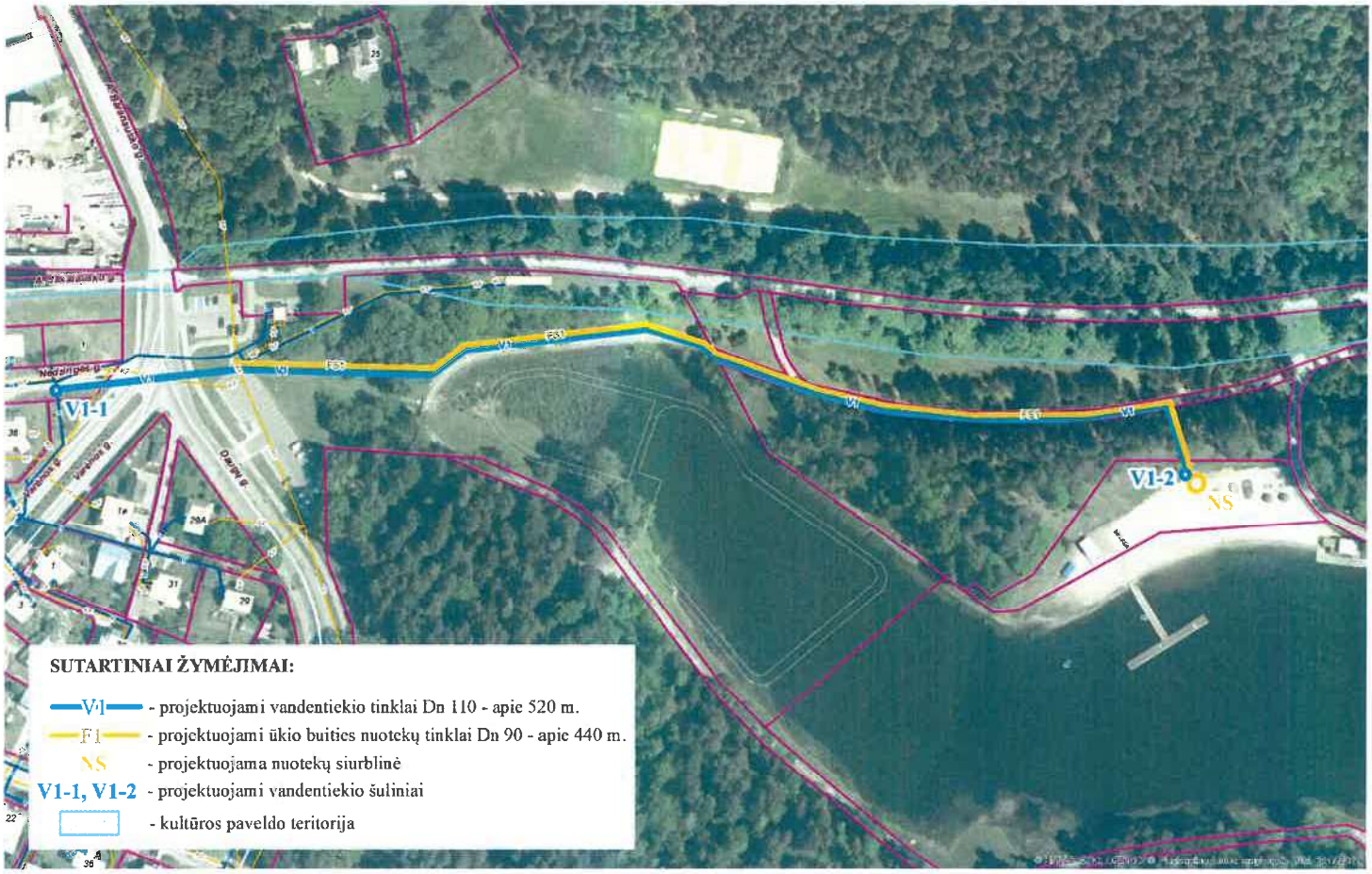

KOPIJA TIKRA.

PROJEKTO VADOVAS G.VENCLOVAS

Braižė	Pavardė	Data	Alytaus miesto savivaldybė			
	G.Michalkevičiūtė	2024.01	Vandentiekio ir buitinių nuotekų tinklai Alytaus mieste prie Didžiosios Dailidės ežerėlio, sklypo unik. Nr. 4400-4059-7397			
			Prijungimo vieta, prisijungimo sąlygų Nr. TS-, 1 priedas	Stadija	Lapas	Lapų
					4	5

KOPIJA TIKRA.

PROJEKTO VADOVAS G.VENCLOVAS

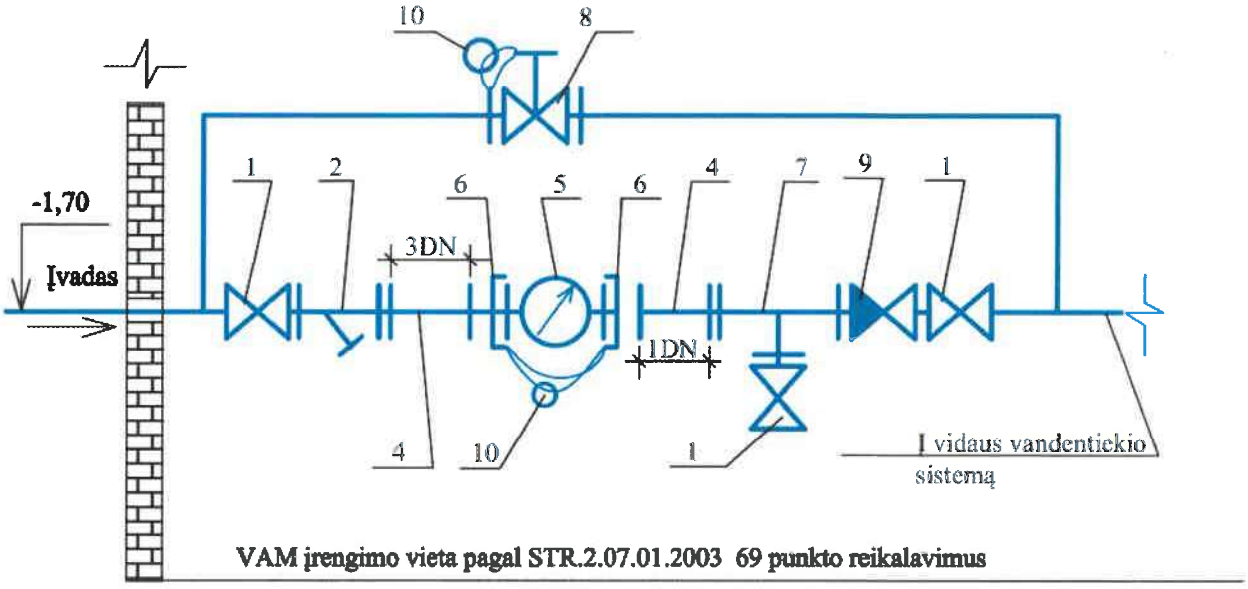

EKSPLIKACIJA

1. **Čiaupas**
2. **Filtras**
3. **Atbulinis vožtuvas**
4. **Tiesaus vamzdžio intarpas**
5. **Šalto vandens skaitiklis**
6. **Jungtys vandens skaitikliui**
7. **Trišakis**
8. **Elektrifikuota sklendė**
9. **Atbulinis vožtuvas**
10. **Plomba**

PASTABOS:

1. Vandens skaitiklius montuoti horizontalioje vamzdyno atkarpoje, rodmenų įtaisus nukreipiant į viršų.
2. 5 ir 10 pozicijas montuoja UAB „Dzūkijos vandenys“

Braižė	Pavardė	Data	Alytaus miesto savivaldybė			
	G.Michalkevičiūtė	2024.01	Vandentiekio ir buitinių nuotekų tinklai Alytaus mieste prie Didžiosios Dailidės ežerėlio, sklypo unik. Nr. 4400-4059-7397			
			VAM įrengimo schema, prisijungimo sąlygų Nr. TS-, 2 priedas	Stadija	Lapas	Lapų
					5	5

KOPIJA TIKRA.

PROJEKTO VADOVAS G.VENCLOVAS

Dailidės e. paplūdimio vandentiekio ir buitinių nuotekų tinklų įrengimo schema

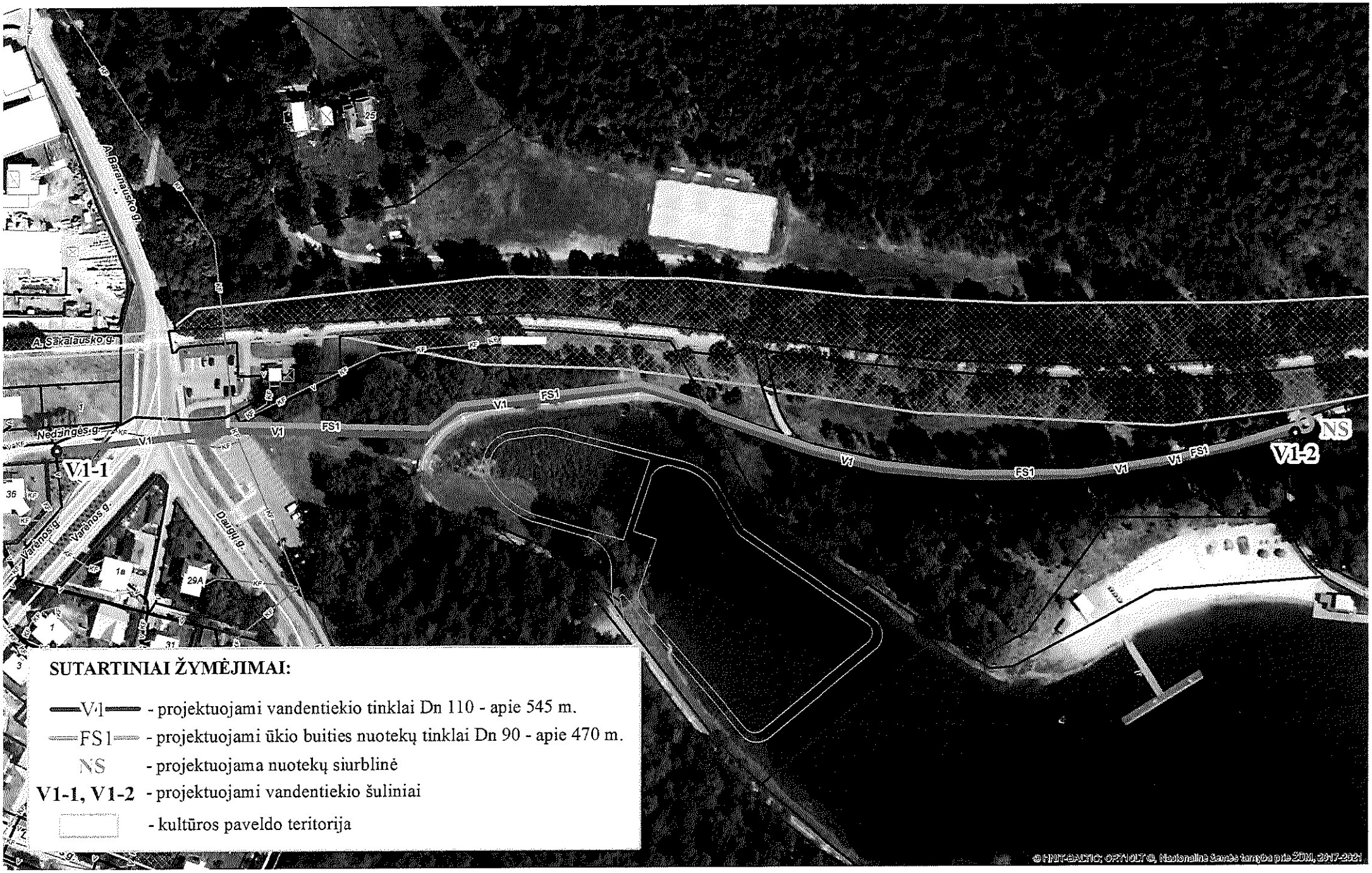

KOPIJA TIKRA.

PROJEKTO VADOVAS G.VENCLOVAS

Reikalavimai optinio ryšio infrastruktūrai: Didžiosios Dailidės ežerėlio kameroms

AMSA esamos optinės infrastruktūros prisijungimo taškas - nuo Mažosios Dailidė ežerėlio paskutinės kameros Nr. 15 (koordinatė X 6028046.040 Y 504022.090) panaudojant šios kameros atsarginę skaidulą, kuri sukomutuota su Alytaus miesto savivaldybės administracijos vaizdo stebėjimo serverine esančia Alytaus Vyriausiojo policijos komisariato (toliau – Alytaus VPK) patalpose Jotvingių g. 8, Alytus. Nuo pajungimo taško klojamas 12 skaidulų vienmodis optinis kabelis ir sujungiamas su naujai suprojektuota ryšių linija. Naujai suprojektuotos ryšių linijos paskutinis šulinys turi būti prie esamos vaizdo stebėjimo sistemos atramos (preliminarios koordinatės X 54.388476; Y 24.062190). Naujai įrengtame ryšių šulinyje sujungiamas optinis kabelis su naujai projektuojamu optiniu kabeliu bei optinis kabelis įvedamas į esamų pajungtų radijo ryšiu dviejų kamerų Daugų-Varėnos g. ant atramos (preliminarios koordinatės X 54.388476; Y 24.062190) esamą spintą.

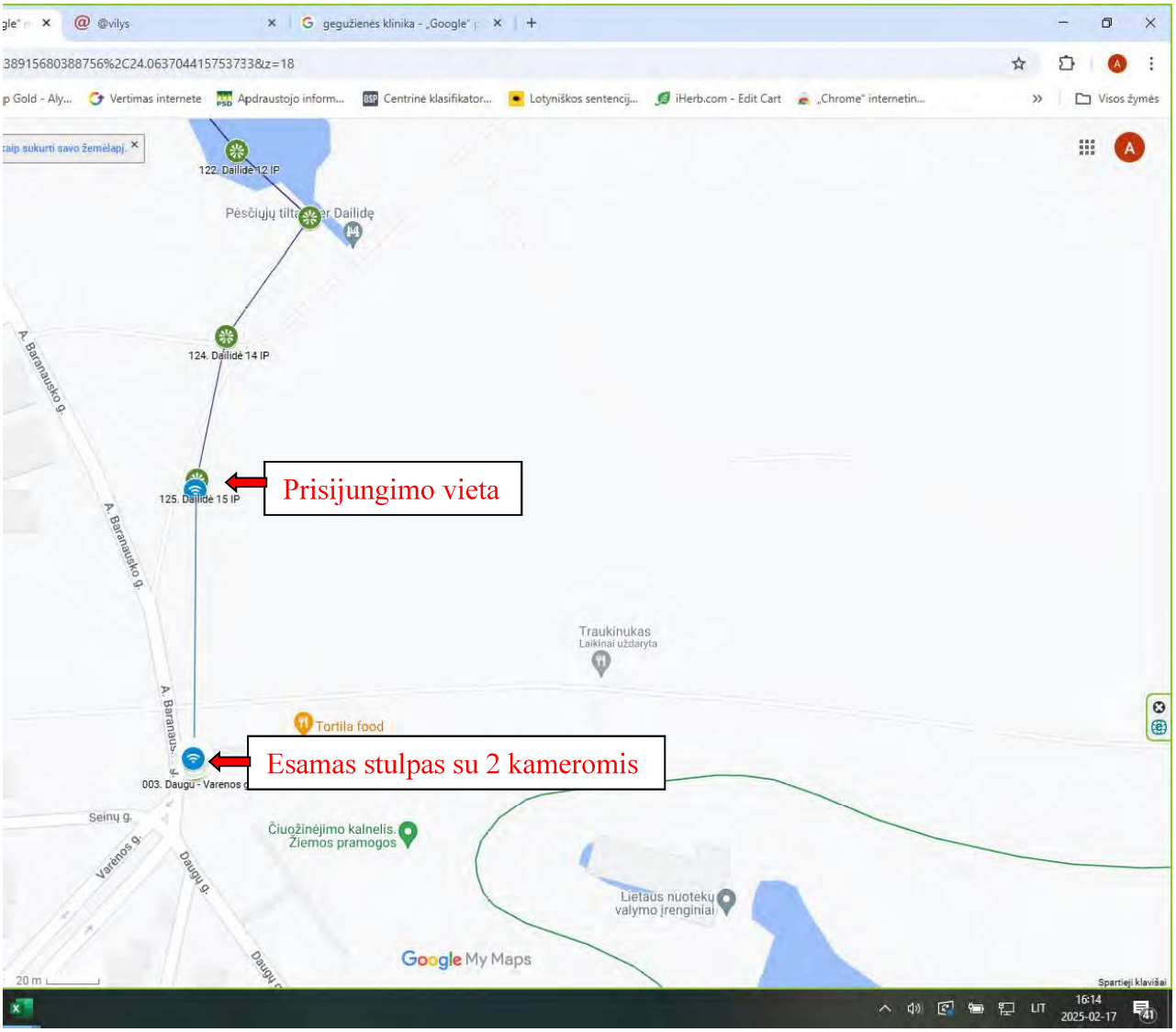

Reikalavimai optinei linijai. Turi būti naudojamas vienmodis ne mažiau 12 skaidulų šviesolaidinis kabelis, atitinkantis G.652 standartą su parametrais: skaidulų slopinimas kabeliui 1310 nm bangai – 0,4 dB/km, 1550 nm bangai – 0,2 db/km.

Reikalavimai šviesolaidinei kabelinei linijai:

- Matuojant 1,55 µm ilgio banga leidžiamas slopinimas 0,25 dB km;
- Matuojant 1,31µm ilgio banga leidžiamas slopinimas 0,4 dB km;
- Skaidulos suvirinimo vietos slopinimas 0,1 dB.

KOPIJA TIKRA.

PROJEKTO VADOVAS G.VENCLOVAS

• Kabelio konstrukcija turi užtikrinti ilgalaikę jo eksploataciją lauko sąlygomis apsauginėje ryšių kanalizacijoje/ grunte temperatūrų vyraujančių Lietuvoje diapazone.

Optinių kabelio galai jungiami komutacinėse spintose optinėse komutacinėse panelėse SC tipo optinėmis jungtimis. Suprojektuoti ne mažesnės nei 1,25 Gbps spartos optinių keitiklių RX, TX komplektus į Ethernet standarto vytos poros signalą, perduodančius duomenis abiem kryptimis per tą pačią giją iki 20 km atstumu. Optiniai moduliai turi būti 1 gijos, sukomplektuoti su jungiamaisiais optiniais kabeliais su SC ir RJ45 tipo jungtimis.

Grunte kabelis klojamas 0,7 – 0,8 m gylyje, o esant reikalui 1,2 m gylyje didelio spaudimo politieleno vamzdelyje, kurio diametras ne mažesnis kaip 50 mm. Virš kabelio turi būti klojama apsauginė juosta (ne mažiau 40 mm pločio) ir varinis 1,5 mm diametro signalinis kabelis su dviguba izoliacija. Turi būti nurodytas kabelio markiravimas, pažymint, kad tai Alytaus miesto savivaldybės administracijos optika ir kt. kabelio parametrai.

Ant atramų maksimaliame, bet patogiame aptarnauti, aukštyje sumontuoti komutacines spintas su įranga. Komutacinė spinta IP66 klasės, įrangos montavimui su užraktu. Komplekte su sabotažo jungikliu, sirena, el. maitinimo kištukiniais lizdais, PE ir N gnybtais variniam laidui, automatiniu jungikliu, optikos komutacine dėžute. Atidarius dėžę turi kaukti sirena, valdoma kamera turi automatiškai pasisukti į nurodytą poziciją.

Darbų pridavimui turi būti pateiktas paklotos optinės linijos pasas su pilna optinio kabelio techninė dokumentacija, įskaitant sujungimų schemas ir optinių gijų parametrų matavimo duomenis. Pateikti išpildomąsias nuotraukas ir techninį projektą skaitmeninėje (redaguojamu formatu) ir analoginėje formoje.

Į darbų kainą turi būti įtraukti visi darbai, leidimų gavimo, darbo jėgos, mechanizmų darbo ir medžiagų kaina, gerbūvio atkūrimas, mokesčiai, draudimo, transportavimo ir visos kitos išlaidos, reikalingos sutarčiai įvykdyti.

Atliktiems darbams turi būti suteiktas 10 metų garantinis laikotarpis. Optinių kabelių gedimo pašalinimo trukmė garantinio laikotarpio metu turi būti ne didesnė nei 24 darbo valandos.

Vaizdo sistemos stebėjimo duomenys turi būti perduodami į pagrindinę Alytaus miesto savivaldybės administracijos vaizdo stebėjimo serverinę esančią Alytaus Vyriausiojo policijos komisariato (toliau – Alytaus VPK) patalpose Jotvingių g. 8, Alytus. Sumontuotos užsakovo pateiktos vaizdo stebėjimo kameros turi būti pajungtos į Alytaus miesto vaizdo stebėjimo serverį. Dėl vaizdo stebėjimo sistemos suderinamumo bei prijungimo kontaktuoti su priežiūros paslaugą atliekančia įmone.

KOPIJA TIKRA.

PROJEKTO VADOVAS G.VENCLOVAS

Uždaroji akcinė bendrovė
„MEDINIS AKMUO“
Ozo g. 32-68, LT-07150 Vilnius
El. p. info@medinisakmuo.lt

Planavimo organizatorius	**ALYTAUS MIESTO SAVIVALDYBĖS ADMINISTRACIJOS DIREKTORIUS** **Rotušės a. 4, LT-62504 Alytus**
Objekto adresas	**TERITORIJA, ESANTI PRIE DIDŽIOSIOS DAILIDĖS EŽERO, ALYTUJE**
Objekto pavadinimas	**DIDŽIOSIOS DAILIDĖS RIBŲ FORMAVIMO IR NAUDOJIMO BEI APSAUGOS REGLAMENTŲ NUSTATYMO DETALIOJO PLANO KOREKTŪRA (TPD reg. Nr. 001113000354 korektūra)**
Planavimo rūšis ir lygmuo	**ŽEMĖS SKLYPO DETALUSIS PLANAS (SDP)**
Derinimo ir tvirtinimo procedūra	**BENDRĄJA TVARKA**
Byla	**MA-13-01-SDP**

Direktorius **Tadas Markilevičius**
(Atestato Nr. 27840)

Projekto vadovas **Tadas Markilevičius**
(Atestato Nr. 27840)

Vilnius, 2014

KOPIJA TIKRA.

PROJEKTO VADOVAS G.VENCLOVAS

1. TITULINIS LAPAS

Detaliojo plano pavadinimas	Didžiosios Dailidės ribų formavimo ir naudojimo bei apsaugos reglamentų nustatymo detaliojo plano korektūra (TPD reg. Nr. 001113000354 korektūra)
Objekto adresas	Teritorija, esanti prie Didžiosios Dailidės ežero, Alytuje
Planavimo rūšis ir lygmuo	Žemės sklypo detalusis planas (SDP)
Planavimo organizatorius	Alytaus miesto savivaldybės administracijos direktorius Rotušės a. 4, LT-62504 Alytus Tel. (8 315) 55 106 Interneto tinklalapis: http://www.ams.lt Asmuo kontaktavimui: Alytaus miesto savivaldybės administracijos Architektūros ir urbanistikos skyriaus vedėjas, savivaldybės vyriausiasis architektas Mindaugas Matažinskas Tel.: (8 315) 55 165 El. paštas: mindaugas.matazinskas@ams.lt
Detaliojo plano rengėjas	UAB „Medinis akmuo“, Ozo g. 32-68, LT-07150 Vilnius Tel. 8 676 37738 El. paštas: info@medinisakmuo.lt Interneto tinklalapis: www.medinisakmuo.lt. Asmuo kontaktavimui: Projekto vadovas Tadas Markilevičius Ozo g. 32-68, LT-07150 Vilnius Tel. 8 676 37738 El. paštas: tadas.markilevicius@gmail.com

2. DETALIOJO PLANO SUDĖTIS

1. Titulinis lapas 2
2. Detaliojo plano sudėtis 3
3. Aiškinamasis raštas 4
    3.1. Planavimo pagrindas 4
    3.2. Planavimo tikslai ir uždaviniai 4
    3.3. Esamos būklės analizė 4
    3.4. Detaliojo plano sprendiniai 4
4. Sprendinių poveikio vertinimo ataskaita 10
5. Grafinė dalis 13
6. Detaliojo planavimo procedūrų dokumentai 32
    6.1. Detaliojo plano viešo svarstymo su visuomene ataskaita 49
7. Priedai 59
8. Detaliojo plano suderinimai 66

KOPIJA TIKRA.

PROJEKTO VADOVAS G.VENCLOVAS

KOPIJA TIKRA.

PROJEKTO VADOVAS G.VENCLOVAS

3. AIŠKINAMASIS RAŠTAS

3.1. Planavimo pagrindas

Didžiosios Dailidės ribų formavimo ir naudojimo bei apsaugos reglamentų nustatymo detaliojo plano korektūra (TPD reg. Nr. 001113000354 korektūra) parengta vadovaujantis LR Teritorijų planavimo įstatymu, Detaliųjų planų rengimo taisyklėmis, Visuomenės dalyvavimo teritorijų planavimo procese nuostatais ir kitais teisiniais dokumentais.

Detaliojo plano rengimo privalomieji dokumentai:

1. Alytaus miesto savivaldybės administracijos direktoriaus 2012 m. gruodžio 17 d. įsakymas Nr. DV-906 „Dėl teritorijų planavimo dokumento rengimo“.
2. Alytaus miesto savivaldybės administracijos Architektūros ir urbanistikos skyriaus vedėjo, vyr. architekto Mindaugo Matažinsko, 2013 m. sausio 29 d. patvirtintas Planavimo sąlygų sąvadas detaliojo planavimo dokumentui rengti Nr. 000113001042.
3. Alytaus miesto savivaldybės administracijos Architektūros ir urbanistikos skyriaus 2013 m. vasario 13 d. vyr. specialistės Lydijos Kračkienės perengta ir vyr. architekto Mindaugo Matažinsko patvirtinta, planavimo užduotis.

3.2. Planavimo tikslai ir uždaviniai bei numatoma veikla

Žemės sklypo ribų keitimas ir tvarkymo bei naudojimo režimo nustatymas.

3.3. Esamos būklės analizė

Planuojama teritorija yra prie Didžiosios Dailidės ežero, Alytaus mieste, į kurią įeina ir pats ežeras. Į planuojamą teritoriją patenka esamas VĮ „Registrų centras“ nekilnojamojo turto ir registro duomenų bazėje registruotas miškų ūkio paskirties žemės sklypas, kurio kad. Nr. 1101/0031:281, nuosavybės teise priklausantis Lietuvos Respublikai, o valstybinės žemės patikėjimo teisė nustatyta VĮ „Alytaus miškų urėdija“.

Pagal Alytaus miesto bendrąjį planą, planuojama teritorija patenka į miškų ūkio paskirties žemę, rekreaciniai miškai (IIB grupės) ir valstybinio vandenų fondo žemę, kiti vandenys. Detaliojo plano sprendiniai neprieštarauja bendrajam planui.

3.4. Detaliojo plano sprendiniai

Šiuo detaliuoju planu koreguojamos, detaliajame plane TPD reg. Nr. 001113000354, suprojektuotos žemės sklypų ribos ir nustatomi teritorijos tvarkymo ir naudojimo režimai.

Formuojamas vandens ūkio paskirties, rekreacinių vandens telkinių žemės naudojimo būdo žemės sklypas Didžiosios Dailidės ežerui; kitos paskirties, inžinerinės infrastruktūros teritorijų naudojimo būdo žemės sklypai nuotekų valymo įrenginiams, paplūdimiui ir pėsčiųjų - dviratininkų takui; o esamo miškų ūkio paskirties žemės sklypo, kad. Nr. 1101/0031:281, koreguojamos ribos.

KOPIJA TIKRA.

PROJEKTO VADOVAS G.VENCLOVAS

3.4.1. Sklypas Nr. 1.

3.4.1.1. Žemės sklypo plotas.

Formuojamo žemės sklypo plotas **–** 93001 m^2.

3.4.1.2. Privalomojo teritorijų tvarkymo ir naudojimo režimo nustatymas.

Planuojamam žemės sklypui **Nr. 1** nustatomi šie teritorijos tvarkymo ir naudojimo režimo reikalavimai:

- pagrindinė žemės naudojimo paskirtis – **vandens ūkio paskirties žemė (H);**
- naudojimo būdas – **rekreaciniai vandens telkiniai (H2)**;
- naudojimo pobūdis – **---;**
- leistinas pastatų aukštis – --- m;
- leistinas užstatymo tankumo indeksas – ---;
- leistinas užstatymo intensyvumas – ---;

Planuojamam sklypui nustatomi papildomi veiklos apribojimai pagal 1992-05-12 LRV nutarimu Nr. 343 patvirtintas specialiąsias žemės ir miško naudojimo sąlygas:

- XIV. Gamybinių ir komunalinių objektų sanitarinės apsaugos ir taršos poveikio zonos.

3.4.1.3. Planuojami servitutai.

Servitutai neplanuojami.

3.4.2. Sklypas Nr. 2.

3.4.2.1. Žemės sklypo plotas.

Formuojamo žemės sklypo plotas – 26251 m^2.

3.4.2.2. Privalomojo teritorijų tvarkymo ir naudojimo režimo nustatymas.

Planuojamam žemės sklypui **Nr. 2** nustatomi šie teritorijos tvarkymo ir naudojimo režimo reikalavimai:

- pagrindinė žemės naudojimo paskirtis – **kitos paskirties žemė;**
- naudojimo būdas – **inžinerinės infrastruktūros teritorijos (I)**;
- naudojimo pobūdis – **susisiekimo ir inžinerinių komunikacijų aptarnavimo objektų statybos (I1)**;
- leistinas pastatų aukštis – **8,5 m**;
- leistinas užstatymo tankumo indeksas – **0,40**;
- leistinas užstatymo intensyvumas – **0,40**;

Planuojamam sklypui nustatomi papildomi veiklos apribojimai pagal 1992-05-12 LRV nutarimu Nr. 343 patvirtintas specialiąsias žemės ir miško naudojimo sąlygas:

- VI. Elektros linijų apsaugos zonos;
- XLIX. Vandentiekio, lietaus ir fekalinės kanalizacijos tinklų ir įrenginių apsaugos zonos;
- XXVII. Saugotini želdiniai (medžiai ir krūmai), augantys ne miškų ūkio paskirties žemėje;
- XIV. Gamybinių ir komunalinių objektų sanitarinės apsaugos ir taršos poveikio zonos;
- XXIX. Vandens telkinių apsaugos juostos ir zonos.

3.4.2.3. Planuojami servitutai.

S1 – kelio servitutas – teisė naudotis pėsčiųjų taku (tarnaujantis daiktas), kodas 202;

servitutas - teisė tiesti, aptarnauti, naudoti požemines, antžemines komunikacijas (tarnaujantis daiktas), kodas 222.

KOPIJA TIKRA.

PROJEKTO VADOVAS G.VENCLOVAS

3.4.3. Sklypas Nr. 3.

3.4.3.1. Žemės sklypo plotas.

Formuojamo žemės sklypo plotas – 12117 m^2.

3.4.3.2. Privalomojo teritorijų tvarkymo ir naudojimo režimo nustatymas.

Planuojamam žemės sklypui **Nr. 3** nustatomi šie teritorijos tvarkymo ir naudojimo režimo reikalavimai:

- pagrindinė žemės naudojimo paskirtis – **kitos paskirties žemė;**
- naudojimo būdas **– inžinerinės infrastruktūros teritorijos (I)**;
- naudojimo pobūdis – **susisiekimo ir inžinerinių tinklų koridoriams (I2)**;
- leistinas pastatų aukštis – --- m;
- leistinas užstatymo tankumo indeksas – ---;
- leistinas užstatymo intensyvumas – ---;

Planuojamam sklypui nustatomi papildomi veiklos apribojimai pagal 1992-05-12 LRV nutarimu Nr. 343 patvirtintas specialiąsias žemės ir miško naudojimo sąlygas:

- VI. Elektros linijų apsaugos zonos;
- XLIX. Vandentiekio, lietaus ir fekalinės kanalizacijos tinklų ir įrenginių apsaugos zonos;
- XIV. Gamybinių ir komunalinių objektų sanitarinės apsaugos ir taršos poveikio zonos;
- XXIX. Vandens telkinių apsaugos juostos ir zonos.

3.4.3.3. Planuojami servitutai.

Servitutai neplanuojami.

3.4.4. Sklypas Nr. 4.

3.4.4.1. Žemės sklypo plotas.

Formuojamo žemės sklypo plotas – 3638 m^2.

3.4.4.2. Privalomojo teritorijų tvarkymo ir naudojimo režimo nustatymas.

Planuojamam žemės sklypui **Nr. 4** nustatomi šie teritorijos tvarkymo ir naudojimo režimo reikalavimai:

- pagrindinė žemės naudojimo paskirtis – **kitos paskirties žemė;**
- naudojimo būdas – **inžinerinės infrastruktūros teritorijos (I)**;
- naudojimo pobūdis – **susisiekimo ir inžinerinių tinklų koridoriams (I2)**;
- leistinas pastatų aukštis – --- m;
- leistinas užstatymo tankumo indeksas – ---;
- leistinas užstatymo intensyvumas – ---;

Planuojamam sklypui nustatomi papildomi veiklos apribojimai pagal 1992-05-12 LRV nutarimu Nr. 343 patvirtintas specialiąsias žemės ir miško naudojimo sąlygas:

- VI. Elektros linijų apsaugos zonos;
- XIV. Gamybinių ir komunalinių objektų sanitarinės apsaugos ir taršos poveikio zonos;
- XXVII. Saugotini želdiniai (medžiai ir krūmai), augantys ne miškų ūkio paskirties žemėje;

- XXIX. Vandens telkinių apsaugos juostos ir zonos.

3.4.4.3. Planuojami servitutai.
Servitutai neplanuojami.

KOPIJA TIKRA.

PROJEKTO VADOVAS G.VENCLOVAS

3.4.5. Sklypas Nr. 5.

3.4.5.1. Žemės sklypo plotas.
Formuojamo žemės sklypo plotas – 9935 m^2.

3.4.5.2. Privalomojo teritorijų tvarkymo ir naudojimo režimo nustatymas.
Planuojamam žemės sklypui **Nr. 5** nustatomi šie teritorijos tvarkymo ir naudojimo režimo reikalavimai:

- pagrindinė žemės naudojimo paskirtis – **miškų ūkio paskirties žemė (M);**
- naudojimo būdas – **rekreacinių miškų sklypai (M2);**
- naudojimo pobūdis – **---**;
- leistinas pastatų aukštis – --- m;
- leistinas užstatymo tankumo indeksas – ---;
- leistinas užstatymo intensyvumas – ---;

Planuojamam sklypui nustatomi papildomi veiklos apribojimai pagal 1992-05-12 LRV nutarimu Nr. 343 patvirtintas specialiąsias žemės ir miško naudojimo sąlygas:

- XIV. Gamybinių ir komunalinių objektų sanitarinės apsaugos ir taršos poveikio zonos;
- XXVI. Miško naudojimo apribojimai;
- XXXIII. Rekreacinės teritorijos;
- XXIX. Vandens telkinių apsaugos juostos ir zonos.

3.4.5.3. Planuojami servitutai.
Servitutai neplanuojami.

3.4.6. Sklypas Nr. 6.

3.4.6.1. Žemės sklypo plotas.
Formuojamo žemės sklypo plotas – 823 m^2.

3.4.6.2. Privalomojo teritorijų tvarkymo ir naudojimo režimo nustatymas.
Planuojamam žemės sklypui **Nr. 6** nustatomi šie teritorijos tvarkymo ir naudojimo režimo reikalavimai:

- pagrindinė žemės naudojimo paskirtis – **miškų ūkio paskirties žemė (M);**
- naudojimo būdas – **rekreacinių miškų sklypai (M2);**
- naudojimo pobūdis – **---**;
- leistinas pastatų aukštis – --- m;
- leistinas užstatymo tankumo indeksas – ---;
- leistinas užstatymo intensyvumas – ---;

Planuojamam sklypui nustatomi papildomi veiklos apribojimai pagal 1992-05-12 LRV nutarimu Nr. 343 patvirtintas specialiąsias žemės ir miško naudojimo sąlygas:

- VI. Elektros linijų apsaugos zonos;
- XIV. Gamybinių ir komunalinių objektų sanitarinės apsaugos ir taršos poveikio zonos;
- XXVI. Miško naudojimo apribojimai;

- XXXIII. Rekreacinės teritorijos;
- XXIX. Vandens telkinių apsaugos juostos ir zonos.

3.4.6.3. Planuojami servitutai.
Servitutai neplanuojami.

KOPIJA TIKRA.

PROJEKTO VADOVAS G.VENCLOVAS

3.4.7. Sklypas Nr. 7.

3.4.7.1. Žemės sklypo plotas.
Formuojamo žemės sklypo plotas – 8800 m^2.

3.4.7.2. Privalomojo teritorijų tvarkymo ir naudojimo režimo nustatymas.
Planuojamam žemės sklypui **Nr. 7** nustatomi šie teritorijos tvarkymo ir naudojimo režimo reikalavimai:

- pagrindinė žemės naudojimo paskirtis – **miškų ūkio paskirties žemė (M);**
- naudojimo būdas – **rekreacinių miškų sklypai (M2);**
- naudojimo pobūdis – **---**;
- leistinas pastatų aukštis – **---** m;
- leistinas užstatymo tankumo indeksas – **---**;
- leistinas užstatymo intensyvumas – **---**;

Planuojamam sklypui nustatomi papildomi veiklos apribojimai pagal 1992-05-12 LRV nutarimu Nr. 343 patvirtintas specialiąsias žemės ir miško naudojimo sąlygas:

- VI. Elektros linijų apsaugos zonos;
- XIV. Gamybinių ir komunalinių objektų sanitarinės apsaugos ir taršos poveikio zonos;
- XXVI. Miško naudojimo apribojimai;
- XXXIII. Rekreacinės teritorijos;
- XXIX. Vandens telkinių apsaugos juostos ir zonos.

3.4.7.3. Planuojami servitutai.
Servitutai neplanuojami.

3.4.8. Sklypas Nr. 8.

3.4.8.1. Žemės sklypo plotas.
Formuojamo žemės sklypo plotas – 1114 m^2.

3.4.8.2. Privalomojo teritorijų tvarkymo ir naudojimo režimo nustatymas.
Planuojamam žemės sklypui **Nr. 8** nustatomi šie teritorijos tvarkymo ir naudojimo režimo reikalavimai:

- pagrindinė žemės naudojimo paskirtis – **miškų ūkio paskirties žemė (M);**
- naudojimo būdas – **rekreacinių miškų sklypai (M2);**
- naudojimo pobūdis – **---**;
- leistinas pastatų aukštis – **---** m;
- leistinas užstatymo tankumo indeksas – **---**;
- leistinas užstatymo intensyvumas – **---**;

Planuojamam sklypui nustatomi papildomi veiklos apribojimai pagal 1992-05-12 LRV nutarimu Nr. 343 patvirtintas specialiąsias žemės ir miško naudojimo sąlygas:

- VI. Elektros linijų apsaugos zonos;
- XXVI. Miško naudojimo apribojimai;

- XXXIII. Rekreacinės teritorijos;
- XXIX. Vandens telkinių apsaugos juostos ir zonos.

KOPIJA TIKRA.

PROJEKTO VADOVAS G.VENCLOVAS

3.4.8.3. Planuojami servitutai.
Servitutai neplanuojami.

3.4.2. Inžinerinė infrastruktūra.

Inžineriniai tinklai projektuojami rengiant techninius projektus, pagal suinteresuotų institucijų išduotas projektavimo sąlygas.

Esamiems inžineriniams tinklams nustatomos apsaugos zonos vadovaujantis 1992-05-12 LRV nutarimu Nr. 343 patvirtintomis specialiosiomis žemės ir miško naudojimo sąlygomis.

3.4.3. Papildoma informacija.

Žemės sklypuose atliekos bus surenkamos į šiukšliadėžes arba sertifikuotus konteinerius. Šiukšliadėžių ir konteinerių pastatymo vietos pasirenkamos laisvai. Pagal ekologinę specializaciją, atliekos turi būti rūšiuojamos. Šiukšliadėžės ir konteineriai bus ištuštinami, pagal iš anksto sudarytą grafiką su atliekų utilizavimo įmonėmis.

Numatoma, kad triukšmą gali sukelti tik automobiliai. Kadangi didelio automobilių srauto padidėjimo nenumatoma, tai detaliojo plano sprendiniai įtakai gyvenamajai zonai neturės. Vadovaujantis LR Sveikatos apsaugos ministro 2011 m. birželio 13 d. įsakymu Nr. V-604 patvirtinta Lietuvos higienos norma HN 33:2011 „Triukšmo ribiniai dydžiai gyvenamuosiuose ir visuomeninės paskirties pastatuose bei jų aplinkoje“ triukšmo lygis gyvenamuosiuose pastatuose neviršyja numatytų verčių:

1 lentelė. Didžiausi leidžiami triukšmo ribiniai dydžiai gyvenamuosiuose ir visuomeninės paskirties pastatuose bei jų aplinkoje

Eil. Nr.	Objekto pavadinimas	Paros laikas, val.	Ekvivalentinis garso slėgio lygis (L_{AeqT}), dBA	Maksimalus garso slėgio lygis (L_{AFmax}), dBA
1	*2*	*3*	*4*	*5*
1.	Gyvenamųjų pastatų (namų) gyvenamosios patalpos, visuomeninės paskirties pastatų miegamieji kambariai, stacionarinių asmens sveikatos priežiūros įstaigų palatos	6–18 18–22 22–6	45 40 35	55 50 45

Vibracijos, šviesos, šilumos, jonizuojančios ir nejonizuojančios (elektromagnetinės) spinduliuotės planuojama veikla nesukels.

Objektas nepriskiriamas prie pavojingų objektų, kuriems reikia rengti rizikos analizės projektą ar avarijų likvidavimo planą. Gaisrų ir kitų ekstremalių situacijų (avarijų) tikimybė minimali. Apsauga nuo gaisrų atitinka Lietuvos Respublikos normas. Gaisrų gesinimas planuojamas iš artimiausios priešgaisrinės stoties.

Dirvožemio tarša nenumatoma.

4. SPRENDINIŲ POVEIKIO VERTINIMO ATASKAITA

KOPIJA TIKRA.

PROJEKTO VADOVAS G.VENCLOVAS

4.1. Vertinimo aspektai

4.1.1. Aplinkos apsaugos (gamtosauginiu)

Paviršinių ir požeminių vandenų kokybė. Planuojamoje teritorijoje vandens surinkimas nuo kietų dangų (šaligatvių) projektuojamas rengiant techninį projektą. Galimas nuvedimas į žaliuosius plotus. Detaliojo plano sprendinių neigiama įtaka paviršinių ir požeminių vandenų kokybei nenumatoma.

Planuojamos teritorijos oro kokybė. Reikšmingas visuomenės sveikatos požiūriu aplinkos oro teršalas yra tik dulkės (suspenduotos kietosios dalelės), galinčios susidaryti dėl privažiuojančių automobilių. Oro taršą įtakos mobilūs taršos šaltiniai – automašinos (lengvieji automobiliai bei transporteriai), išmetančios į aplinkos orą anglies monoksidą, azoto oksidus ir angliavandenilius. Išmetimų vertės neviršija LR sveikatos apsaugos ministro 2007 m. gegužės 10 d. įsakymas Nr. V-362 „Dėl Lietuvos higienos normos HN 35:2007 Didžiausia leidžiama cheminių medžiagų (teršalų) koncentracija gyvenamosios aplinkos ore" patvirtinimo“(Žin. 2007 Nr. 55-2162) ribinių verčių.

Kraštovaizdžio kokybė. Įgyvendinus detaliojo plano sprendinius planuojamas teigiamas poveikis kraštovaizdžio estetinei kokybei, nes eksploatuojama teritorija bus prižiūrima, statant naujus statinius bus naudojamos šiuolaikinės medžiagos bei technologijos.

Išsaugomi visi vertingi želdiniai, kirtimas draudžiamas.

Ekosistemos, biologine įvairovė ir gamtos objektų apsauga. Detaliojo plano sprendiniai neturės įtakos jau susiformavusiai biologinei įvairovei bei ekosistemoms. Galimas trumpalaikis poveikis statybų metu.

Plotai, kuriuose numatoma nuimti derlingąjį dirvožemio sluoksnį. Statybos darbų metu, derlingas vejos sluoksnis bus nukasamas. Dalis derlingojo sluoksnio bus panaudojamas vejų atnaujinimui užbaigus darbus. Likusi nepanaudota augalinio grunto dalis bus nuvežta sandėliavimui į savivaldybės administracijos nurodytą vietą.

Dirvožemio ištekliai. Planuojamame sklype žemės ūkio naudmenų nėra. Dirvožemio tarša nenumatoma.

Papildomų specialiųjų žemės ir miško naudojimo sąlygų nustatymas projektuojamai teritorijai bei gretimiems žemės sklypams. Planuojamoje teritorijoje paliekamos šiuo metu galiojančios specialiosios žemės ir miško naudojimo sąlygos bei nustatomos papildomos inžineriniams tinklams ir saugotiniems augalams augantiems ne miško paskirties žemėje.

Gretimiems žemės sklypams papildomų specialiųjų žemės ir miško naudojimo sąlygų nenustatoma.

Saugomos gamtos vertybės. Saugomų gamtos vertybių planuojamoje teritorijoje nėra.

4.1.2. Higienos ir sveikatingumo sąlygų

Suformavus žemė sklypą pėsčiųjų ir dviratinkų eismui, paplūdimiui, bus galimybė rengti techninius projektus, numatant sprendinius su visa reikalinga mažąją architektūra ir infrastruktūra, kuri darys teigiamą ilgalaikį poveikį visuomenės higienai ir sveikatingumui.

4.1.3. Gaisrinės saugos

Gaisrų ir kitų ekstremalių situacijų (avarijų) tikimybė minimali. Apsauga nuo gaisrų atitinka Lietuvos Respublikos normas. Gaisrų gesinimas planuojamas iš artimiausios priešgaisrinės stoties.

4.1.4. Trečiųjų asmenų objektyvių interesų saugos

Įgyvendinant detaliojo plano sprendinius neigiamas poveikis trečiųjų asmenų objektyvių interesų saugai nenumatomas. Kaimyninių žemės sklypų valdytojai ir naudotojai apie rengiamą detalųjį planą informuoti raštiškai. Visuomenė informuota vadovaujantis Visuomenės dalyvavimo teritorijų planavimo procese nuostatais ir kitais teisiniais dokumentais.

4.1.5. Ūkiniu

Planuojamoje teritorijoje žemės ūkio naudmenų nėra, todėl įtakos ūkiniu aspektu detaliojo plano sprendiniai neturės.

4.1.6. Detaliojo plano sprendinių alternatyvos

Detaliojo plano sprendinių alternatyvos nenagrinėjamos.

KOPIJA TIKRA.

PROJEKTO VADOVAS G.VENCLOVAS

4.2. TERITORIJŲ PLANAVIMO DOKUMENTŲ SPRENDINIŲ POVEIKIO VERTINIMO LENTELĖ

KOPIJA TIKRA.

PROJEKTO VADOVAS G.VENCLOVAS

1	Teritorijų planavimo dokumento organizatorius	Alytaus miesto savivaldybės administracijos direktorius	
2	Teritorijų planavimo dokumento rengėjas	UAB „Medinis akmuo“	
3	Teritorijų planavimo dokumento pavadinimas	Didžiosios Dailidės ribų formavimo ir naudojimo bei apsaugos reglamentų nustatymo detaliojo plano korektūra (TPD reg. Nr. 001113000354 korektūra)	
4	Ryšys su planuojamai teritorijai galiojančiai teritorijų planavimo dokumentais	Alytaus miesto bendrasis planas	
5	Ryšys su patvirtintais ilgalaikiais ir vidutinės trukmės strateginio planavimo dokumentais	Alytaus miesto bendrasis planas	
6	*Status quo* situacija	-	
7	Tikslas, kurio siekiama įgyvendinant teritorijų planavimo sprendinius	Žemės sklypo ribų keitimas ir tvarkymo bei naudojimo režimo nustatymas	
8	Galimo sprendinių poveikio vertinimas (pateikiamas apibendrintas poveikio aprašymas ir įvertinimas)	Planuojama veikla nedaro neigiamos įtakos aplinkai ir visuomenės sveikatai. Detaliojo plano sprendinių poveikis aplinkos apsaugos (gamtosauginiu), higienos ir sveikatingumo sąlygų, gaisrinės saugos, trečiųjų asmenų objektyvių interesų saugos, ūkiniu, numatomas teigiamas ilgalaikis arba nenumatomas joks.	
9	Vertinimo aspektai	Teigiamas (trumpalaikis, ilgalaikis) poveikis	Neigiamas (trumpalaikis, ilgalaikis) poveikis
	Sprendinio poveikis:		
	aplinkos apsaugos aspektu (gamtosauginiu)	teigiamas ilgalaikis žr. p. 4.1.1.	neigiamas trumpalaikis (statybų metu), žr. p. 4.1.1.
	higienos ir sveikatingumo sąlygų aspektu	teigiamas ilgalaikis žr. p. 4.1.2.	nenumatomas žr. p. 4.1.2.
	gaisrinės saugos aspektu	teigiamas ilgalaikis žr. p. 4.1.3.	nenumatomas žr. p. 4.1.3.
	trečiųjų asmenų objektyvių interesų saugos aspektu	nenumatomas žr. p. 4.1.4.	nenumatomas žr. p. 4.1.4.
	ūkiniu aspektu	teigiamas ilgalaikis žr. p. 4.1.5.	nenumatomas žr. p. 4.1.5.
10	Siūlomos alternatyvos poveikis:	alternatyvos nenagrinėjamos	alternatyvos nenagrinėjamos

Architektūros, urbanistikos ir žemėtvarkos skyriaus vedėjas savivaldybės vyriausiasis architektas
Mindaugas Matažinskas

Detaliojo planavimo organizatorius
(ar jo įgaliotas asmuo)

Projekto vadovas

T. Markilevičius
(kv. atestato Nr. 27840)

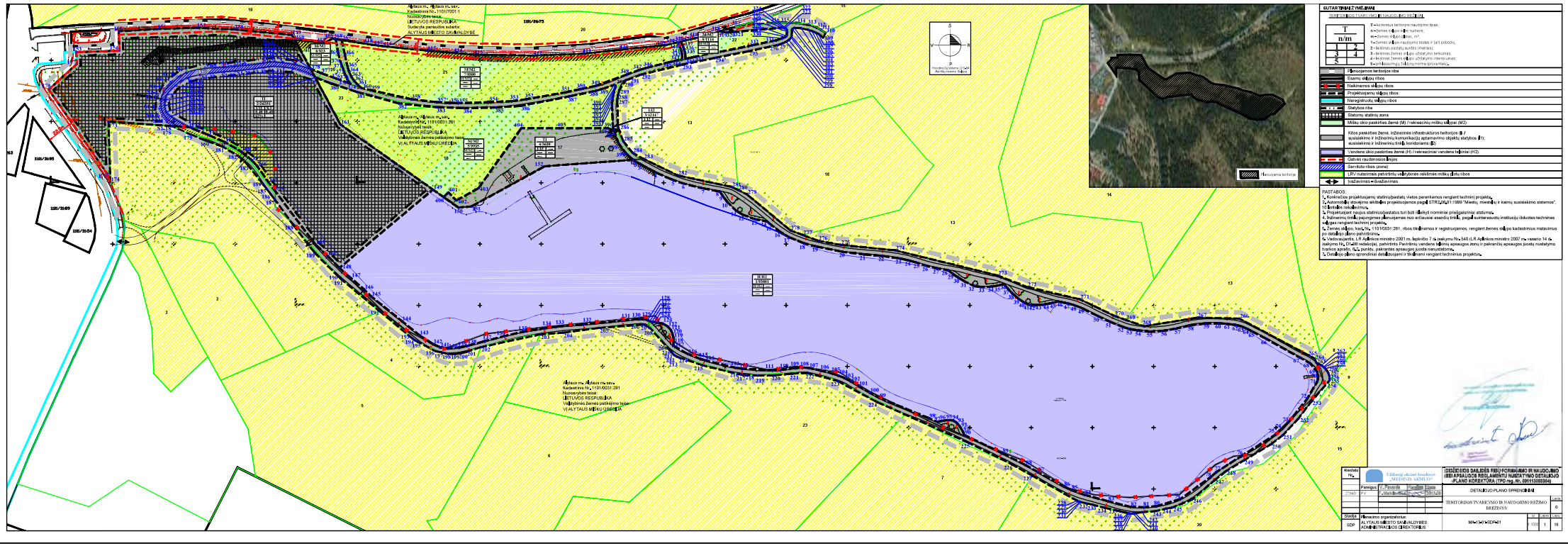

KOPIJA TIKRA.

PROJEKTO VADOVAS G.VENCLOVAS

VALSTYBĖS ĮMONĖ REGISTRŲ CENTRAS
Studentų g. 39, LT-08106 Vilnius, tel. +370 5 268 8262, el. p. info@registrucentras.lt
Duomenys kaupiami ir saugomi Juridinių asmenų registre, kodas 124110246

NEKILNOJAMOJO TURTO REGISTRO DUOMENŲ BAZĖS IŠRAŠAS

2025-01-06 11:28:29

KOPIJA TIKRA.

PROJEKTO VADOVAS G.VENCLOVAS

1. Nekilnojamojo turto registre įregistruotas turtas:

Registro Nr.: **44/1264319**
Registro tipas: **Žemės sklypas**
Sudarymo data: **2009-01-07**
Alytus

2. Nekilnojamieji daiktai:

2.1. **Žemės sklypas**
Alytus
Unikalus daikto numeris: **4400-1799-8246**
Žemės sklypo kadastro numeris ir kadastro vietovės pavadinimas: **1101/7001:1 Alytaus m. k.v.**
Daikto pagrindinė naudojimo paskirtis: **Kita**
Žemės sklypo naudojimo būdas: **Susisiekimo ir inžinerinių tinklų koridorių teritorijos**
Žemės sklypo plotas: **2.4261 ha**
Žemės ūkio naudmenų plotas viso: **1.3430 ha**
iš jo: ariamos žemės plotas: **1.3430 ha**
Kelių plotas: **1.0831 ha**
Matavimų tipas: **Žemės sklypas suformuotas atliekant kadastrinius matavimus**
Vidutinė rinkos vertė: **206000 Eur**
Vidutinės rinkos vertės nustatymo data: **2021-01-08**
Vidutinės rinkos vertės nustatymo būdas: **Masinis vertinimas**
Kadastro duomenų nustatymo data: **2021-04-26**

3. Daikto priklausiniai iš kito registro: įrašų nėra

4. Nuosavybė:

4.1. **Nuosavybės teisė**
Savininkas: **LIETUVOS RESPUBLIKA, a.k. 111105555**
Daiktas: **žemės sklypas Nr. 4400-1799-8246, aprašytas p. 2.1.**
Įregistravimo pagrindas: **2008-12-05 Apskrities viršininko įsakymas Nr. 11-Ž-3272**
Įrašas galioja: **Nuo 2009-01-08**

5. Valstybės ir savivaldybių žemės patikėjimo teisė:

5.1. **Valstybinės žemės patikėjimo teisė**
Patikėtinis: **Alytaus miesto savivaldybė, a.k. 111102979**
Daiktas: **žemės sklypas Nr. 4400-1799-8246, aprašytas p. 2.1.**
Įregistravimo pagrindas: **2024-01-10 Lietuvos Respublikos Vyriausybės nutarimas Nr. 32**
2024-01-25 Perdavimo - priėmimo aktas Nr. BVA-78-(6.55 E)/ 3MŽP-11-(15.3.33 E.)
Įrašas galioja: **Nuo 2024-01-31**

6. Kitos daiktinės teisės:

6.1. **Servitutas - teisė tiesti, aptarnauti, naudoti požemines, antžemines komunikacijas (tarnaujantis)**
Daiktas: **žemės sklypas Nr. 4400-1799-8246, aprašytas p. 2.1.**
Įregistravimo pagrindas: **2021-04-26 Servituto sutartis Nr. 1813**
Plotas: **0.0012 ha**
Įrašas galioja: **Nuo 2021-04-30**

6.2. **Servitutas - teisė tiesti, aptarnauti, naudoti požemines, antžemines komunikacijas (tarnaujantis)**
Daiktas: **žemės sklypas Nr. 4400-1799-8246, aprašytas p. 2.1.**
Įregistravimo pagrindas: **2021-02-18 Servituto sutartis Nr. 861**
Plotas: **0.0022 ha**
Įrašas galioja: **Nuo 2021-02-25**

7. Juridiniai faktai:

7.1. **Nekilnojamasis daiktas yra nekilnojamųjų kultūros vertybių teritorijoje (jų apsaugos zonoje)**
Daiktas: **žemės sklypas Nr. 4400-1799-8246, aprašytas p. 2.1.**
Įregistravimo pagrindas: **2009-11-03 Kultūros paveldo departamento Nekilnojamojo kultūros paveldo vertinimo tarybos aktas Nr. KPD-RM-1290**
Aprašymas: **2009-11-06 Kultūros paveldo departamento pranešimas Nr. 11- 13, nekilnojamojo daikto kodas 33316.**
Įrašas galioja: **Nuo 2009-11-06**

8. Žymos:

8.1. **Teritorija, kurioje taikomos SŽNS, neįregistruota Nekilnojamojo turto registre: skirstomųjų dujotiekių apsaugos zonos (III skyrius, šeštasis skirsnis)**
Daiktas: **žemės sklypas Nr. 4400-1799-8246, aprašytas p. 2.1.**
Įregistravimo pagrindas: **2021-05-17 Nacionalinės žemės tarnybos teritorinio skyriaus vedėjo sprendimas Nr. 2SK-849-(14.2.110 E.)**
Plotas: **0.0022 ha**

KOPIJA TIKRA.

PROJEKTO VADOVAS G.VENCLOVAS

Įrašas galioja: **Nuo 2023-01-01**

8.2. **Teritorija, kurioje taikomos SŽNS, neįregistruota Nekilnojamojo turto registre: paviršinių vandens telkinių pakrantės apsaugos juostos (VI skyrius, aštuntasis skirsnis)**
Daiktas: **žemės sklypas Nr. 4400-1799-8246, aprašytas p. 2.1.**
Įregistravimo pagrindas: **2019-06-06 Lietuvos Respublikos specialiųjų žemės naudojimo sąlygų įstatymas Nr. XIII-2166**
2019-12-19 Lietuvos Respublikos žemės ūkio ministro įsakymas Nr. 3D-711
Įrašas galioja: **Nuo 2023-01-01**

8.3. **Teritorija, kurioje taikomos SŽNS, neįregistruota Nekilnojamojo turto registre: paviršinių vandens telkinių apsaugos zonos (VI skyrius, septintasis skirsnis)**
Daiktas: **žemės sklypas Nr. 4400-1799-8246, aprašytas p. 2.1.**
Įregistravimo pagrindas: **2019-06-06 Lietuvos Respublikos specialiųjų žemės naudojimo sąlygų įstatymas Nr. XIII-2166**
2019-12-19 Lietuvos Respublikos žemės ūkio ministro įsakymas Nr. 3D-711
Įrašas galioja: **Nuo 2023-01-01**

8.4. **Teritorija, kurioje taikomos SŽNS, neįregistruota Nekilnojamojo turto registre: elektroninių ryšių tinklų elektroninių ryšių infrastruktūros apsaugos zonos (III skyrius, vienuoliktasis skirsnis)**
Daiktas: **žemės sklypas Nr. 4400-1799-8246, aprašytas p. 2.1.**
Įregistravimo pagrindas: **2019-06-06 Lietuvos Respublikos specialiųjų žemės naudojimo sąlygų įstatymas Nr. XIII-2166**
2019-12-19 Lietuvos Respublikos žemės ūkio ministro įsakymas Nr. 3D-711
Plotas: **0.0029 ha**
Įrašas galioja: **Nuo 2023-01-01**

8.5. **Teritorija, kurioje taikomos SŽNS, neįregistruota Nekilnojamojo turto registre: vandens tiekimo ir nuotekų, paviršinių nuotekų tvarkymo infrastruktūros apsaugos zonos (III skyrius, dešimtasis skirsnis)**
Daiktas: **žemės sklypas Nr. 4400-1799-8246, aprašytas p. 2.1.**
Įregistravimo pagrindas: **2019-06-06 Lietuvos Respublikos specialiųjų žemės naudojimo sąlygų įstatymas Nr. XIII-2166**
2019-12-19 Lietuvos Respublikos žemės ūkio ministro įsakymas Nr. 3D-711
Plotas: **0.0248 ha**
Įrašas galioja: **Nuo 2023-01-01**

8.6. **Teritorija, kurioje taikomos SŽNS, neįregistruota Nekilnojamojo turto registre: elektros tinklų apsaugos zonos (III skyrius, ketvirtasis skirsnis)**
Daiktas: **žemės sklypas Nr. 4400-1799-8246, aprašytas p. 2.1.**
Įregistravimo pagrindas: **2019-06-06 Lietuvos Respublikos specialiųjų žemės naudojimo sąlygų įstatymas Nr. XIII-2166**
2019-12-19 Lietuvos Respublikos žemės ūkio ministro įsakymas Nr. 3D-711
Plotas: **0.3304 ha**
Įrašas galioja: **Nuo 2023-01-01**

9. Teritorijos, kuriose taikomos SŽNS, įrašytos į NTK kadastro duomenų byloje įrašytų duomenų pagrindu: įrašų nėra

10. Daikto registravimas ir kadastro žymos:

10.1. **Kadastro duomenų tikslinimas (daikto registravimas)**
Daiktas: **žemės sklypas Nr. 4400-1799-8246, aprašytas p. 2.1.**
Įregistravimo pagrindas: **2021-04-26 Nekilnojamojo daikto kadastro duomenų byla**
2021-05-17 Nacionalinės žemės tarnybos teritorinio skyriaus vedėjo sprendimas Nr. 2SK-849-(14.2.110 E.)
Įrašas galioja: **Nuo 2021-05-31**

10.2. **Kadastrinius matavimus atliko (kadastro žyma)**
VITALIJA RAMOŠKIENĖ
Daiktas: **žemės sklypas Nr. 4400-1799-8246, aprašytas p. 2.1.**
Įregistravimo pagrindas: **2009-05-15 Kvalifikacijos pažymėjimas Nr. 2M-M-980**
2021-04-26 Nekilnojamojo daikto kadastro duomenų byla
Įrašas galioja: **Nuo 2021-05-31**

10.3. **Kadastrinius matavimus atliko (kadastro žyma)**
UAB "Tiretas", a.k. 135904788
Daiktas: **žemės sklypas Nr. 4400-1799-8246, aprašytas p. 2.1.**
Įregistravimo pagrindas: **2008-07-10 Nekilnojamojo daikto kadastro duomenų byla**
Įrašas galioja: **Nuo 2009-01-07**

10.4. **Suformuotas naujas (daikto registravimas)**
Daiktas: **žemės sklypas Nr. 4400-1799-8246, aprašytas p. 2.1.**
Įregistravimo pagrindas: **2008-12-05 Apskrities viršininko įsakymas Nr. 11-Ž-3272**
Įrašas galioja: **Nuo 2009-01-07**

11. Duomenys apie įregistruotas teritorijas, kuriose taikomos specialiosios žemės naudojimo sąlygos:

11.1. Teritorijos pavadinimas: **Elektros tinklų apsaugos zonos (III skyrius, ketvirtasis skirsnis)**
Teritorijos unikalus numeris: **100106108**
Įregistravimo pagrindas: **Lietuvos Respublikos energetikos ministerija; 2021-10-05 Įsakymas dėl Alytaus elektros tinklų teritorijų plano patvirtinimo Nr. 1-247**
Įregistravimo data: **2021-11-12**
Žemės sklypo plotas, patenkantis į Teritoriją: **311 kv. m, nuo 2024-10-06**

11.2. Teritorijos pavadinimas: **Elektros tinklų apsaugos zonos (III skyrius, ketvirtasis skirsnis)**
Teritorijos unikalus numeris: **100010440**

Įregistravimo pagrindas: **AB "Energijos skirstymo operatorius"; 2020-08-04 A. Baranausko g. -, Alytus, Alytaus m. sav. Nr. E1N6043358**
Įregistravimo data: **2020-12-04**
Žemės sklypo plotas, patenkantis į Teritoriją: **2 kv. m, nuo 2024-10-06**

11.3. Teritorijos pavadinimas: **Skirstomųjų dujotiekių apsaugos zonos (III skyrius, šeštasis skirsnis)**
Teritorijos unikalus numeris: **100080196**
Įregistravimo pagrindas: **Lietuvos Respublikos energetikos ministerija; 2022-11-10 Įsakymas dėl energetikos ministro 2021 m. spalio 5 d. įsakymo Nr. 1-246 ?Dėl Alytaus skirstomųjų dujotiekių teritorijų plano patvirtinimo? pakeitimo Nr. 1-350**
Įregistravimo data: **2021-11-04**
Duomenų pakeitimo pagrindas: **2024-12-02 Prašymas**
Teritorijos nustatymo dokumentas: **AB "Energijos skirstymo operatorius"; 2024-08-29 Darbų degiųjų dujų aplinkoje vykdymo paskyros dokumentas P24-5192**
Duomenų pakeitimo data: **2024-12-09**
Duomenų pakeitimo pagrindas: **AB "Energijos skirstymo operatorius"; 2024-01-10 Mažo slėgio skirstomojo dujotiekio Lelijų g. 61, 63, Alytus, Alytaus m. sav., pertvarkymo projektas Nr. D7A2305014**
Duomenų pakeitimo data: **2024-10-31**
Žemės sklypo plotas, patenkantis į Teritoriją: **321 kv. m, nuo 2024-12-09**

11.4. Teritorijos pavadinimas: **Skirstomųjų dujotiekių apsaugos zonos (III skyrius, šeštasis skirsnis)**
Teritorijos unikalus numeris: **100015614**
Įregistravimo pagrindas: **AB "Energijos skirstymo operatorius"; 2020-11-19 Vidutinio slėgio dujotiekių PE DN90 (inv. Nr. 3230080) Studentų g. ir PL DN100 (inv. Nr. 3221231) V. Krėvės g., Alytaus m., sužiedinimas Nr. D8F2800036**
Įregistravimo data: **2021-02-20**
Žemės sklypo plotas, patenkantis į Teritoriją: **26 kv. m, nuo 2024-10-06**

11.5. Teritorijos pavadinimas: **Kultūros paveldo objektų ir vietovių teritorijos, jų apsaugos zonos (V skyrius, pirmasis skirsnis)**
Teritorijos unikalus numeris: **100689366**
Įregistravimo pagrindas: **Kultūros paveldo departamentas prie Kultūros ministerijos; 2018-11-20 Kultūros paveldo departamento prie Kultūros ministerijos pirmosios Nekilnojamojo kultūros paveldo vertinimo tarybos aktas Nr. KPD-RM-2761**
Įregistravimo data: **2024-07-23**
Žemės sklypo plotas, patenkantis į Teritoriją: **10904 kv. m, nuo 2024-10-06**

KOPIJA TIKRA.

12. Registro pastabos ir nuorodos: įrašų nėra

PROJEKTO VADOVAS G.VENCLOVAS

13. Kita informacija: įrašų nėra

14. Informacija apie duomenų sandoriui tikslinimą: įrašų nėra

Dokumentą atspausdino BIRUTĖ KEMZŪRAITĖ

VALSTYBĖS ĮMONĖ REGISTRŲ CENTRAS
Studentų g. 39, LT-08106 Vilnius, tel. +370 5 268 8262, el. p. info@registrucentras.lt
Duomenys kaupiami ir saugomi Juridinių asmenų registre, kodas 124110246

NEKILNOJAMOJO TURTO REGISTRO DUOMENŲ BAZĖS IŠRAŠAS

2025-01-06 11:29:13

KOPIJA TIKRA.

PROJEKTO VADOVAS G.VENCLOVAS

1. Nekilnojamojo turto registre įregistruotas turtas:

Registro Nr.: **44/2027930**
Registro tipas: **Žemės sklypas**
Sudarymo data: **2016-01-05**
Teritorija: **Alytaus m. sav., Alytaus m. sav. teritorija**

2. Nekilnojamieji daiktai:

2.1. **Žemės sklypas**
Unikalus daikto numeris: **4400-3925-0814**
Žemės sklypo kadastro numeris ir kadastro vietovės pavadinimas: **1101/0031:343 Alytaus m. k.v.**
Daikto pagrindinė naudojimo paskirtis: **Miškų ūkio**
Žemės sklypo naudojimo būdas: **Rekreacinių miškų sklypai**
Statusas: **Suformuotas padalijus daiktą**
Daikto istorinė kilmė: **Gautas padalijus daiktą, unikalus daikto numeris 4400-2117-0218**
Žemės sklypo plotas: **0.9935 ha**
Miško žemės plotas: **0.9935 ha**
Miško plotas, įregistruotas Miškų valstybės kadastre: **0.9899 ha**
Duomenų apie Miškų valstybės kadastre įregistruotą miško plotą pateikimo data: **2020-12-19**
Žemės ūkio naudmenų našumo balas: **40.0**
Matavimų tipas: **Žemės sklypas suformuotas atliekant kadastrinius matavimus**
Indeksuota miško medynų vertė: **3490 Eur**
Miško medynų vertė: **727 Eur**
Vidutinė rinkos vertė: **3980 Eur**
Vidutinės rinkos vertės nustatymo data: **2015-07-08**
Vidutinės rinkos vertės nustatymo būdas: **Masinis vertinimas**
Kadastro duomenų nustatymo data: **2015-07-08**

3. Daikto priklausiniai iš kito registro: įrašų nėra

4. Nuosavybė:

4.1. **Nuosavybės teisė**
Savininkas: **LIETUVOS RESPUBLIKA, a.k. 111105555**
Daiktas: **žemės sklypas Nr. 4400-3925-0814, aprašytas p. 2.1.**
Įregistravimo pagrindas: **2010-11-10 Nacionalinės žemės tarnybos teritorinio žemėtvarkos skyriaus vedėjo įsakymas Nr. Ž2-363-(1.1.)**
2015-11-23 Nacionalinės žemės tarnybos teritorinio skyriaus vedėjo sprendimas Nr. 2SK-2201-(14.2.110.)
Įrašas galioja: **Nuo 2016-01-06**

5. Valstybės ir savivaldybių žemės patikėjimo teisė:

5.1. **Valstybinės žemės patikėjimo teisė**
Patikėtinis: **Alytaus miesto savivaldybė, a.k. 111102979**
Daiktas: **žemės sklypas Nr. 4400-3925-0814, aprašytas p. 2.1.**
Įregistravimo pagrindas: **2024-01-10 Lietuvos Respublikos Vyriausybės nutarimas Nr. 32**
2024-01-25 Perdavimo - priėmimo aktas Nr. BVA-78-(6.55 E)/ 3MŽP-11-(15.3.33 E.)
Įrašas galioja: **Nuo 2024-01-31**

6. Kitos daiktinės teisės: įrašų nėra

7. Juridiniai faktai: įrašų nėra

8. Žymos:

8.1. **Teritorija, kurioje taikomos SŽNS, neįregistruota Nekilnojamojo turto registre: miško žemė (VI skyrius, trečiasis skirsnis)**
Daiktas: **žemės sklypas Nr. 4400-3925-0814, aprašytas p. 2.1.**
Įregistravimo pagrindas: **2019-06-06 Lietuvos Respublikos specialiųjų žemės naudojimo sąlygų įstatymas Nr. XIII-2166**
2019-12-19 Lietuvos Respublikos žemės ūkio ministro įsakymas Nr. 3D-711
Plotas: **0.9935 ha**
Įrašas galioja: **Nuo 2023-01-01**

8.2. **Teritorija, kurioje taikomos SŽNS, neįregistruota Nekilnojamojo turto registre: paviršinių vandens telkinių pakrantės apsaugos juostos (VI skyrius, aštuntasis skirsnis)**
Daiktas: **žemės sklypas Nr. 4400-3925-0814, aprašytas p. 2.1.**
Įregistravimo pagrindas: **2019-06-06 Lietuvos Respublikos specialiųjų žemės naudojimo sąlygų įstatymas Nr. XIII-2166**
2019-12-19 Lietuvos Respublikos žemės ūkio ministro įsakymas Nr. 3D-711
Plotas: **0.1101 ha**
Įrašas galioja: **Nuo 2023-01-01**

8.3. **Teritorija, kurioje taikomos SŽNS, neįregistruota Nekilnojamojo turto registre: paviršinių vandens telkinių apsaugos zonos (VI skyrius, septintasis skirsnis)**

Daiktas: **žemės sklypas Nr. 4400-3925-0814, aprašytas p. 2.1.**
Įregistravimo pagrindas: **2019-06-06 Lietuvos Respublikos specialiųjų žemės naudojimo sąlygų įstatymas Nr. XIII-2166**
2019-12-19 Lietuvos Respublikos žemės ūkio ministro įsakymas Nr. 3D-711
Plotas: **0.9935 ha**
Įrašas galioja: **Nuo 2023-01-01**

8.4. **Teritorija, kurioje taikomos SŽNS, neįregistruota Nekilnojamojo turto registre: komunalinių objektų sanitarinės apsaugos zonos (IV skyrius, pirmasis skirsnis)**
Daiktas: **žemės sklypas Nr. 4400-3925-0814, aprašytas p. 2.1.**
Įregistravimo pagrindas: **2019-06-06 Lietuvos Respublikos specialiųjų žemės naudojimo sąlygų įstatymas Nr. XIII-2166**
2019-12-19 Lietuvos Respublikos žemės ūkio ministro įsakymas Nr. 3D-711
Plotas: **0.6684 ha**
Įrašas galioja: **Nuo 2023-01-01**

8.5. **Teritorija, kurioje taikomos SŽNS, neįregistruota Nekilnojamojo turto registre: gamybinių objektų sanitarinės apsaugos zonos (IV skyrius, pirmasis skirsnis)**
Daiktas: **žemės sklypas Nr. 4400-3925-0814, aprašytas p. 2.1.**
Įregistravimo pagrindas: **2019-06-06 Lietuvos Respublikos specialiųjų žemės naudojimo sąlygų įstatymas Nr. XIII-2166**
2019-12-19 Lietuvos Respublikos žemės ūkio ministro įsakymas Nr. 3D-711
Plotas: **0.6684 ha**
Įrašas galioja: **Nuo 2023-01-01**

9. Teritorijos, kuriose taikomos SŽNS, įrašytos į NTK kadastro duomenų byloje įrašytų duomenų pagrindu: įrašų nėra

KOPIJA TIKRA.

10. Daikto registravimas ir kadastro žymos:

PROJEKTO VADOVAS G.VENCLOVAS

10.1. **Kadastrinius matavimus atliko (kadastro žyma)**
UAB "Inreal GEO", a.k. 302604810
Daiktas: **žemės sklypas Nr. 4400-3925-0814, aprašytas p. 2.1.**
Įregistravimo pagrindas: **2015-07-08 Nekilnojamojo daikto kadastro duomenų byla**
Kvalifikacijos pažymėjimas Nr. 2M-M-1239
Įrašas galioja: **Nuo 2016-01-05**

10.2. **Suformuotas naujas (daikto registravimas)**
Daiktas: **žemės sklypas Nr. 4400-3925-0814, aprašytas p. 2.1.**
Įregistravimo pagrindas: **2015-07-08 Nekilnojamojo daikto kadastro duomenų byla**
2015-11-23 Nacionalinės žemės tarnybos teritorinio skyriaus vedėjo sprendimas Nr. 2SK-2201-(14.2.110.)
Įrašas galioja: **Nuo 2016-01-05**

11. Duomenys apie įregistruotas teritorijas, kuriose taikomos specialiosios žemės naudojimo sąlygos:
11.1. Teritorijos pavadinimas: **Elektros tinklų apsaugos zonos (III skyrius, ketvirtasis skirsnis)**
Teritorijos unikalus numeris: **100106108**
Įregistravimo pagrindas: **Lietuvos Respublikos energetikos ministerija; 2021-10-05 Įsakymas dėl Alytaus elektros tinklų teritorijų plano patvirtinimo Nr. 1-247**
Įregistravimo data: **2021-11-12**
Žemės sklypo plotas, patenkantis į Teritoriją: **83 kv. m, nuo 2023-01-04**

12. Registro pastabos ir nuorodos: įrašų nėra

13. Kita informacija: įrašų nėra

14. Informacija apie duomenų sandoriui tikslinimą: įrašų nėra

Dokumentą atspausdino BIRUTĖ KEMZŪRAITĖ

VALSTYBĖS ĮMONĖ REGISTRŲ CENTRAS
Studentų g. 39, LT-08106 Vilnius, tel. +370 5 268 8262, el. p. info@registrucentras.lt
Duomenys kaupiami ir saugomi Juridinių asmenų registre, kodas 124110246

NEKILNOJAMOJO TURTO REGISTRO DUOMENŲ BAZĖS IŠRAŠAS

2025-01-06 11:29:58

1. Nekilnojamojo turto registre įregistruotas turtas:

Registro Nr.: **44/2027931**
Registro tipas: **Žemės sklypas su statiniais**
Sudarymo data: **2016-01-05**
Adresas: **Alytus, A. Baranausko g. 27**

2. Nekilnojamieji daiktai:

2.1. **Žemės sklypas**

Unikalus daikto numeris: **4400-3949-0467**
Žemės sklypo kadastro numeris ir kadastro vietovės pavadinimas: **1101/0031:344 Alytaus m. k.v.**
Daikto pagrindinė naudojimo paskirtis: **Kita**
Žemės sklypo naudojimo būdas: **Rekreacinės teritorijos**
Statusas: **Suformuotas padalijus daiktą**
Daikto istorinė kilmė: **Gautas padalijus daiktą, unikalus daikto numeris 4400-2117-0218**
Žemės sklypo plotas: **0.3638 ha**
Užstatyta teritorija: **0.0075 ha**
Kitos žemės plotas: **0.3563 ha**
Žemės ūkio naudmenų našumo balas: **40.0**
Matavimų tipas: **Žemės sklypas suformuotas atliekant kadastrinius matavimus**
Vidutinė rinkos vertė: **25600 Eur**
Vidutinės rinkos vertės nustatymo data: **2015-07-08**
Vidutinės rinkos vertės nustatymo būdas: **Masinis vertinimas**
Kadastro duomenų nustatymo data: **2015-07-08**

2.2. **Pastatas - Gelbėtojų namelis**

Unikalus daikto numeris: **4400-3808-6156**
Paskirties grupė: **Pagalbinių**
Daikto pagrindinė naudojimo paskirtis: **Kitų pagalbinių**
Žymėjimas plane: **1H1g**
Statybos pradžios metai: **2012**
Statybos pabaigos metai: **2015**
Statinio kategorija: **I grupės nesudėtingasis**
Baigtumo procentas: **100 %**
Šildymas: **Nėra**
Vandentiekis: **Nėra**
Nuotekų šalinimas: **Nėra**
Dujos: **Nėra**
Sienos: **Metalas su karkasu**
Stogo danga: **Metalas**
Aukštų skaičius: **1**
Bendras plotas: **14.11 kv. m**
Pagrindinis plotas: **7.07 kv. m**
Tūris: **57 kub. m**
Užstatytas plotas: **42.00 kv. m**
Koordinatė X: **6027856**
Koordinatė Y: **504423**
Atkūrimo sąnaudos (statybos vertė): **12300 Eur**
Atkuriamoji vertė: **12000 Eur**
Atkūrimo sąnaudų (statybos vertės) ir atkuriamosios vertės nustatymo data: **2016-03-22**
Vidutinė rinkos vertė: **3850 Eur**
Vidutinės rinkos vertės nustatymo būdas: **Atkuriamoji vertė**
Vidutinės rinkos vertės nustatymo data: **2016-03-22**
Kadastro duomenų nustatymo data: **2016-03-22**

KOPIJA TIKRA.

PROJEKTO VADOVAS G.VENCLOVAS

2.3. **Kiti inžineriniai statiniai - Pavėsinė**

Unikalus daikto numeris: **4400-3808-6134**
Inžinerinio statinio grupė: **Kiti inžineriniai statiniai**
Inžinerinio statinio pogrupis (paskirtis): **Kitos paskirties**
Žymėjimas plane: **p1**
Statybos pradžios metai: **2012**
Statybos pabaigos metai: **2015**
Statinio kategorija: **I grupės nesudėtingasis**
Baigtumo procentas: **100 %**
Aukštis: **2.10 m**
Plotas: **8.60 kv. m**
Medžiaga: **Medis su karkasu**
Atkūrimo sąnaudos (statybos vertė): **800 Eur**
Fizinio nusidėvėjimo procentas: **4 %**
Atkuriamoji vertė: **768 Eur**
Atkūrimo sąnaudų (statybos vertės) ir atkuriamosios vertės nustatymo data: **2016-03-22**
Vidutinė rinkos vertė: **131 Eur**
Vidutinės rinkos vertės nustatymo būdas: **Atkuriamoji vertė**

Vidutinės rinkos vertės nustatymo data: **2016-03-22**
Kadastro duomenų nustatymo data: **2016-03-22**

2.4. **Kiti inžineriniai statiniai - Pavėsinė**
Unikalus daikto numeris: **4400-3808-6145**
Inžinerinio statinio grupė: **Kiti inžineriniai statiniai**
Inžinerinio statinio pogrupis (paskirtis): **Kitos paskirties**
Žymėjimas plane: **p2**
Statybos pradžios metai: **2012**
Statybos pabaigos metai: **2015**
Statinio kategorija: **I grupės nesudėtingasis**
Baigtumo procentas: **100 %**
Aukštis: **2.10 m**
Plotas: **8.60 kv. m**
Medžiaga: **Medis su karkasu**
Atkūrimo sąnaudos (statybos vertė): **800 Eur**
Fizinio nusidėvėjimo procentas: **4 %**
Atkuriamoji vertė: **768 Eur**
Atkūrimo sąnaudų (statybos vertės) ir atkuriamosios vertės nustatymo data: **2016-03-22**
Vidutinė rinkos vertė: **131 Eur**
Vidutinės rinkos vertės nustatymo būdas: **Atkuriamoji vertė**
Vidutinės rinkos vertės nustatymo data: **2016-03-22**
Kadastro duomenų nustatymo data: **2016-03-22**

KOPIJA TIKRA.

PROJEKTO VADOVAS G.VENCLOVAS

2.5. **Kiti inžineriniai statiniai - Pėsčiųjų takas**
Unikalus daikto numeris: **4400-4139-3979**
Inžinerinio statinio grupė: **Kiti inžineriniai statiniai**
Inžinerinio statinio pogrupis (paskirtis): **Kitos paskirties**
Žymėjimas plane: **žv.**
Statybos pradžios metai: **2012**
Statybos pabaigos metai: **2015**
Statinio kategorija: **II grupės nesudėtingasis**
Baigtumo procentas: **100 %**
Plotas: **339.79 kv. m**
Medžiaga: **Žvyras**
Atkūrimo sąnaudos (statybos vertė): **6610 Eur**
Fizinio nusidėvėjimo procentas: **7 %**
Atkuriamoji vertė: **6150 Eur**
Atkūrimo sąnaudų (statybos vertės) ir atkuriamosios vertės nustatymo data: **2016-03-22**
Vidutinė rinkos vertė: **1040 Eur**
Vidutinės rinkos vertės nustatymo būdas: **Atkuriamoji vertė**
Vidutinės rinkos vertės nustatymo data: **2016-03-22**
Kadastro duomenų nustatymo data: **2016-03-22**

2.6. **Kiti inžineriniai statiniai - Aikštelės**
Unikalus daikto numeris: **4400-4139-3984**
Inžinerinio statinio grupė: **Kiti inžineriniai statiniai**
Inžinerinio statinio pogrupis (paskirtis): **Kitos paskirties**
Žymėjimas plane: **S, m, žv1**
Statybos pradžios metai: **2012**
Statybos pabaigos metai: **2015**
Statinio kategorija: **II grupės nesudėtingasis**
Baigtumo procentas: **100 %**
Plotas: **1535.26 kv. m**
Atkūrimo sąnaudos (statybos vertė): **26300 Eur**
Fizinio nusidėvėjimo procentas: **10 %**
Atkuriamoji vertė: **23800 Eur**
Atkūrimo sąnaudų (statybos vertės) ir atkuriamosios vertės nustatymo data: **2016-06-08**
Vidutinė rinkos vertė: **4040 Eur**
Vidutinės rinkos vertės nustatymo būdas: **Atkuriamoji vertė**
Vidutinės rinkos vertės nustatymo data: **2016-06-08**
Kadastro duomenų nustatymo data: **2016-06-08**

2.7. **Kiti inžineriniai statiniai**
Unikalus daikto numeris: **4400-5930-4960**
Inžinerinio statinio grupė: **Kiti inžineriniai statiniai**
Inžinerinio statinio pogrupis (paskirtis): **Kitos paskirties**
Statusas: **Formuojamas**
Kadastro duomenų nustatymo data: **2022-08-09**

3. Daikto priklausiniai iš kito registro: įrašų nėra

4. Nuosavybė:
4.1. **Nuosavybės teisė**
Savininkas: **Alytaus miesto savivaldybė, a.k. 111102979**
Daiktas: **pastatas Nr. 4400-3808-6156, aprašytas p. 2.2.**
kiti statiniai Nr. 4400-3808-6134, aprašyti p. 2.3.
kiti statiniai Nr. 4400-3808-6145, aprašyti p. 2.4.
kiti statiniai Nr. 4400-4139-3979, aprašyti p. 2.5.
kiti statiniai Nr. 4400-4139-3984, aprašyti p. 2.6.
Įregistravimo pagrindas: **2018-03-30 Deklaracija apie statybos užbaigimą / paskirties pakeitimą Nr. GPPA-39-(41.9)**
Įrašas galioja: **Nuo 2018-05-08**

4.2. **Nuosavybės teisė**
Savininkas: **LIETUVOS RESPUBLIKA, a.k. 111105555**
Daiktas: **žemės sklypas Nr. 4400-3949-0467, aprašytas p. 2.1.**
Įregistravimo pagrindas: **2010-11-10 Nacionalinės žemės tarnybos teritorinio žemėtvarkos skyriaus vedėjo įsakymas Nr. Ž2-363-(1.1.)**
2015-11-23 Nacionalinės žemės tarnybos teritorinio skyriaus vedėjo sprendimas Nr. 2SK-2201-(14.2.110.)
Įrašas galioja: **Nuo 2016-01-06**

5. Valstybės ir savivaldybių žemės patikėjimo teisė:
5.1. **Valstybinės žemės patikėjimo teisė**
Patikėtinis: **Alytaus miesto savivaldybė, a.k. 111102979**
Daiktas: **žemės sklypas Nr. 4400-3949-0467, aprašytas p. 2.1.**
Įregistravimo pagrindas: **2024-01-10 Lietuvos Respublikos Vyriausybės nutarimas Nr. 32**
2024-01-25 Perdavimo - priėmimo aktas Nr. BVA-78-(6.55 E)/ 3MŽP-11-(15.3.33 E.)
Įrašas galioja: **Nuo 2024-01-31**

KOPIJA TIKRA.

6. Kitos daiktinės teisės: įrašų nėra

PROJEKTO VADOVAS G.VENCLOVAS

7. Juridiniai faktai: įrašų nėra

8. Žymos:
8.1. **Teritorija, kurioje taikomos SŽNS, neįregistruota Nekilnojamojo turto registre: paviršinių vandens telkinių pakrantės apsaugos juostos (VI skyrius, aštuntasis skirsnis)**
Daiktas: **žemės sklypas Nr. 4400-3949-0467, aprašytas p. 2.1.**
Įregistravimo pagrindas: **2019-06-06 Lietuvos Respublikos specialiųjų žemės naudojimo sąlygų įstatymas Nr. XIII-2166**
2019-12-19 Lietuvos Respublikos žemės ūkio ministro įsakymas Nr. 3D-711
Plotas: **0.0221 ha**
Įrašas galioja: **Nuo 2023-01-01**

8.2. **Teritorija, kurioje taikomos SŽNS, neįregistruota Nekilnojamojo turto registre: paviršinių vandens telkinių apsaugos zonos (VI skyrius, septintasis skirsnis)**
Daiktas: **žemės sklypas Nr. 4400-3949-0467, aprašytas p. 2.1.**
Įregistravimo pagrindas: **2019-06-06 Lietuvos Respublikos specialiųjų žemės naudojimo sąlygų įstatymas Nr. XIII-2166**
2019-12-19 Lietuvos Respublikos žemės ūkio ministro įsakymas Nr. 3D-711
Plotas: **0.3638 ha**
Įrašas galioja: **Nuo 2023-01-01**

8.3. **Teritorija, kurioje taikomos SŽNS, neįregistruota Nekilnojamojo turto registre: komunalinių objektų sanitarinės apsaugos zonos (IV skyrius, pirmasis skirsnis)**
Daiktas: **žemės sklypas Nr. 4400-3949-0467, aprašytas p. 2.1.**
Įregistravimo pagrindas: **2019-06-06 Lietuvos Respublikos specialiųjų žemės naudojimo sąlygų įstatymas Nr. XIII-2166**
2019-12-19 Lietuvos Respublikos žemės ūkio ministro įsakymas Nr. 3D-711
Plotas: **0.0832 ha**
Įrašas galioja: **Nuo 2023-01-01**

8.4. **Teritorija, kurioje taikomos SŽNS, neįregistruota Nekilnojamojo turto registre: gamybinių objektų sanitarinės apsaugos zonos (IV skyrius, pirmasis skirsnis)**
Daiktas: **žemės sklypas Nr. 4400-3949-0467, aprašytas p. 2.1.**
Įregistravimo pagrindas: **2019-06-06 Lietuvos Respublikos specialiųjų žemės naudojimo sąlygų įstatymas Nr. XIII-2166**
2019-12-19 Lietuvos Respublikos žemės ūkio ministro įsakymas Nr. 3D-711
Plotas: **0.0832 ha**
Įrašas galioja: **Nuo 2023-01-01**

8.5. **Teritorija, kurioje taikomos SŽNS, neįregistruota Nekilnojamojo turto registre: elektros tinklų apsaugos zonos (III skyrius, ketvirtasis skirsnis)**
Daiktas: **žemės sklypas Nr. 4400-3949-0467, aprašytas p. 2.1.**
Įregistravimo pagrindas: **2019-06-06 Lietuvos Respublikos specialiųjų žemės naudojimo sąlygų įstatymas Nr. XIII-2166**
2019-12-19 Lietuvos Respublikos žemės ūkio ministro įsakymas Nr. 3D-711
Plotas: **0.0144 ha**
Įrašas galioja: **Nuo 2023-01-01**

9. Teritorijos, kuriose taikomos SŽNS, įrašytos į NTK kadastro duomenų byloje įrašytų duomenų pagrindu: įrašų nėra

10. Daikto registravimas ir kadastro žymos:
10.1. **Nustatyti nauji kadastro duomenys, kurie neįrašyti į kadastrą (kadastro žyma)**
Duomenis nustatė: **ARŪNAS VALAVIČIUS**
Daiktas: **kiti statiniai Nr. 4400-5930-4960, aprašyti p. 2.7.**
Įregistravimo pagrindas: **2008-06-19 Kvalifikacijos pažymėjimas Nr. 2M-M-400**
2022-08-09 Nekilnojamojo daikto kadastro duomenų byla
Įrašas galioja: **Nuo 2022-08-11**

10.2. **Suformuotas naujas (daikto registravimas)**
Daiktas: **pastatas Nr. 4400-3808-6156, aprašytas p. 2.2.**
kiti statiniai Nr. 4400-3808-6134, aprašyti p. 2.3.
kiti statiniai Nr. 4400-3808-6145, aprašyti p. 2.4.
kiti statiniai Nr. 4400-4139-3979, aprašyti p. 2.5.
kiti statiniai Nr. 4400-4139-3984, aprašyti p. 2.6.

Įregistravimo pagrindas: **2016-03-22 Nekilnojamojo daikto kadastro duomenų byla**
2018-03-30 Deklaracija apie statybos užbaigimą / paskirties pakeitimą
Nr. GPPA-39-(41.9)
Įrašas galioja: **Nuo 2018-05-07**

10.3. **Kadastrinius matavimus atliko (kadastro žyma)**
VAIDA CAUGHELL
Daiktas: **pastatas Nr. 4400-3808-6156, aprašytas p. 2.2.**
kiti statiniai Nr. 4400-3808-6134, aprašyti p. 2.3.
kiti statiniai Nr. 4400-3808-6145, aprašyti p. 2.4.
kiti statiniai Nr. 4400-4139-3979, aprašyti p. 2.5.
kiti statiniai Nr. 4400-4139-3984, aprašyti p. 2.6.
Įregistravimo pagrindas: **2011-06-16 Kvalifikacijos pažymėjimas Nr. 2M-M-1421**
2016-03-22 Nekilnojamojo daikto kadastro duomenų byla
Įrašas galioja: **Nuo 2018-05-07**

10.4. **Kadastrinius matavimus atliko (kadastro žyma)**
UAB "Inreal GEO", a.k. 302604810
Daiktas: **žemės sklypas Nr. 4400-3949-0467, aprašytas p. 2.1.**
Įregistravimo pagrindas: **2015-07-08 Nekilnojamojo daikto kadastro duomenų byla**
Kvalifikacijos pažymėjimas Nr. 2M-M-1239
Įrašas galioja: **Nuo 2016-01-05**

10.5. **Suformuotas naujas (daikto registravimas)**
Daiktas: **žemės sklypas Nr. 4400-3949-0467, aprašytas p. 2.1.**
Įregistravimo pagrindas: **2015-07-08 Nekilnojamojo daikto kadastro duomenų byla**
2015-11-23 Nacionalinės žemės tarnybos teritorinio skyriaus vedėjo sprendimas
Nr. 2SK-2201-(14.2.110.)
Įrašas galioja: **Nuo 2016-01-05**

11. Duomenys apie įregistruotas teritorijas, kuriose taikomos specialiosios žemės naudojimo sąlygos:
11.1. Teritorijos pavadinimas: **Elektros tinklų apsaugos zonos (III skyrius, ketvirtasis skirsnis)**
Teritorijos unikalus numeris: **100106108**
Įregistravimo pagrindas: **Lietuvos Respublikos energetikos ministerija; 2021-10-05 Įsakymas dėl Alytaus elektros tinklų teritorijų plano patvirtinimo Nr. 1-247**
Įregistravimo data: **2021-11-12**
Žemės sklypo plotas, patenkantis į Teritoriją: **27 kv. m, nuo 2023-01-04**

KOPIJA TIKRA.

PROJEKTO VADOVAS G.VENCLOVAS

12. Registro pastabos ir nuorodos: įrašų nėra

13. Kita informacija: įrašų nėra

14. Informacija apie duomenų sandoriui tikslinimą: įrašų nėra

Dokumentą atspausdino BIRUTĖ KEMZŪRAITĖ

VALSTYBĖS ĮMONĖ REGISTRŲ CENTRAS
Studentų g. 39, LT-08106 Vilnius, tel. +370 5 268 8262, el. p. info@registrucentras.lt
Duomenys kaupiami ir saugomi Juridinių asmenų registre, kodas 124110246

NEKILNOJAMOJO TURTO REGISTRO DUOMENŲ BAZĖS IŠRAŠAS

2025-01-06 11:27:41

1. Nekilnojamojo turto registre įregistruotas turtas:

Registro Nr.: **44/2032941**
Registro tipas: **Žemės sklypas su statiniais**
Sudarymo data: **2016-02-01**
Teritorija: **Alytaus m. sav., Alytaus m. sav. teritorija**

2. Nekilnojamieji daiktai:

2.1. **Žemės sklypas**

Pastaba. Adreso objektui adresas nesuteiktas

Unikalus daikto numeris: **4400-3949-9720**
Žemės sklypo kadastro numeris ir kadastro vietovės pavadinimas: **1101/0031:345 Alytaus m. k.v.**
Daikto pagrindinė naudojimo paskirtis: **Kita**
Žemės sklypo naudojimo būdas: **Susisiekimo ir inžinerinių komunikacijų aptarnavimo objektų teritorijos**
Žemės sklypo plotas: **2.6251 ha**
Žemės ūkio naudmenų plotas viso: **0.7360 ha**
iš jo: pievų ir natūralių ganyklų plotas: **0.7360 ha**
Kelių plotas: **0.0826 ha**
Vandens telkinių plotas: **1.2377 ha**
Kitos žemės plotas: **0.5688 ha**
Žemės ūkio naudmenų našumo balas: **40.0**
Matavimų tipas: **Žemės sklypas suformuotas atliekant kadastrinius matavimus**
Vidutinė rinkos vertė: **76100 Eur**
Vidutinės rinkos vertės nustatymo data: **2021-03-19**
Vidutinės rinkos vertės nustatymo būdas: **Masinis vertinimas**
Kadastro duomenų nustatymo data: **2015-07-08**

2.2. **Kiti inžineriniai statiniai - Automobilių stovėjimo aikštelė**

Unikalus daikto numeris: **4400-4440-3325**
Inžinerinio statinio grupė: **Kiti inžineriniai statiniai**
Inžinerinio statinio pogrupis (paskirtis): **Kitos paskirties**
Žymėjimas plane: **A**
Statybos pradžios metai: **2016**
Statybos pabaigos metai: **2016**
Statinio kategorija: **II grupės nesudėtingasis**
Baigtumo procentas: **100 %**
Plotas: **1103.92 kv. m**
Atkūrimo sąnaudos (statybos vertė): **57000 Eur**
Fizinio nusidėvėjimo procentas: **0 %**
Atkuriamoji vertė: **57000 Eur**
Atkūrimo sąnaudų (statybos vertės) ir atkuriamosios vertės nustatymo data: **2016-12-14**
Vidutinė rinkos vertė: **9690 Eur**
Vidutinės rinkos vertės nustatymo būdas: **Atkuriamoji vertė**
Vidutinės rinkos vertės nustatymo data: **2016-12-14**
Kadastro duomenų nustatymo data: **2016-12-14**

KOPIJA TIKRA.

PROJEKTO VADOVAS G.VENCLOVAS

2.3. **Kiti inžineriniai statiniai - Naftos atskirtuvas**
Alytus

Unikalus daikto numeris: **4400-5094-6171**
Inžinerinio statinio grupė: **Kiti inžineriniai statiniai**
Inžinerinio statinio pogrupis (paskirtis): **Kitos paskirties**
Žymėjimas plane: **L3**
Statybos pradžios metai: **2020**
Statybos pabaigos metai: **2020**
Statinio kategorija: **Neypatingasis**
Baigtumo procentas: **100 %**
Kiekis: **2 vnt.**
Tūris: **93 kub. m**
Medžiaga: **Plienas**
Koordinatė X: **6027879.56**
Koordinatė Y: **504234.42**
Atkūrimo sąnaudos (statybos vertė): **22100 Eur**
Fizinio nusidėvėjimo procentas: **10 %**
Atkuriamoji vertė: **19900 Eur**
Atkūrimo sąnaudų (statybos vertės) ir atkuriamosios vertės nustatymo data: **2023-04-27**
Vidutinė rinkos vertė: **19900 Eur**
Vidutinės rinkos vertės nustatymo būdas: **Atkuriamoji vertė**
Vidutinės rinkos vertės nustatymo data: **2023-04-27**
Kadastro duomenų nustatymo data: **2020-10-07**

2.4. **Kiti inžineriniai statiniai - Prieštvankos užtvanka**
Alytus

Unikalus daikto numeris: **4400-5094-6182**
Inžinerinio statinio grupė: **Kiti inžineriniai statiniai**

Inžinerinio statinio pogrupis (paskirtis): **Kitos paskirties**
Žymėjimas plane: **PU**
Statybos pradžios metai: **2018**
Statybos pabaigos metai: **2020**
Statinio kategorija: **Ypatingasis**
Baigtumo procentas: **100 %**
Gylis: **3.5 m**
Plotas: **4559.33 kv. m**
Tūris: **2100 kub. m**
Danga: **Gruntas**
Koordinatė X: **6027911**
Koordinatė Y: **504207**
Atkūrimo sąnaudos (statybos vertė): **175000 Eur**
Atkuriamoji vertė: **155000 Eur**
Atkūrimo sąnaudų (statybos vertės) ir atkuriamosios vertės nustatymo data: **2023-04-27**
Vidutinė rinkos vertė: **155000 Eur**
Vidutinės rinkos vertės nustatymo būdas: **Atkuriamoji vertė**
Vidutinės rinkos vertės nustatymo data: **2023-04-27**
Kadastro duomenų nustatymo data: **2020-10-16**

2.5. **Kiti inžineriniai statiniai - Pagrindinio tvenkinio užtvanka**
Alytus
Unikalus daikto numeris: **4400-5094-6193**
Inžinerinio statinio grupė: **Kiti inžineriniai statiniai**
Inžinerinio statinio pogrupis (paskirtis): **Kitos paskirties**
Žymėjimas plane: **PTU**
Statybos pradžios metai: **2018**
Statybos pabaigos metai: **2020**
Statinio kategorija: **Ypatingasis**
Baigtumo procentas: **100 %**
Gylis: **4 m**
Plotas: **8413.59 kv. m**
Tūris: **10170 kub. m**
Danga: **Gruntas**
Koordinatė X: **6027849**
Koordinatė Y: **504282**
Atkūrimo sąnaudos (statybos vertė): **98400 Eur**
Fizinio nusidėvėjimo procentas: **5 %**
Atkuriamoji vertė: **93500 Eur**
Atkūrimo sąnaudų (statybos vertės) ir atkuriamosios vertės nustatymo data: **2023-04-27**
Vidutinė rinkos vertė: **93500 Eur**
Vidutinės rinkos vertės nustatymo būdas: **Atkuriamoji vertė**
Vidutinės rinkos vertės nustatymo data: **2023-04-27**
Kadastro duomenų nustatymo data: **2020-10-16**

KOPIJA TIKRA.

PROJEKTO VADOVAS G.VENCLOVAS

2.6. **Nuotekų šalinimo tinklai - Nuotekų tinklai**
Alytus
Unikalus daikto numeris: **4400-5094-6150**
Inžinerinio statinio grupė: **Inžineriniai tinklai**
Inžinerinio statinio pogrupis (paskirtis): **Nuotekų šalinimo tinklų**
Žymėjimas plane: **L1**
Statybos pradžios metai: **2016**
Statybos pabaigos metai: **2020**
Statinio kategorija: **Ypatingasis**
Baigtumo procentas: **100 %**
Ilgis: **120.71 m**
Medžiaga: **Polietilenas**
Nuotekų linijos reikšmė: **Magistralinė**
Nuotekų linijos rūšis: **Kolektorinė**
Atkūrimo sąnaudos (statybos vertė): **90200 Eur**
Fizinio nusidėvėjimo procentas: **0 %**
Atkuriamoji vertė: **90200 Eur**
Atkūrimo sąnaudų (statybos vertės) ir atkuriamosios vertės nustatymo data: **2020-10-07**
Vidutinė rinkos vertė: **90200 Eur**
Vidutinės rinkos vertės nustatymo būdas: **Atkuriamoji vertė**
Vidutinės rinkos vertės nustatymo data: **2020-10-07**
Kadastro duomenų nustatymo data: **2020-10-07**

2.7. **Nuotekų šalinimo tinklai - Nuotekų tinklai**
Alytus
Unikalus daikto numeris: **4400-5094-6148**
Inžinerinio statinio grupė: **Inžineriniai tinklai**
Inžinerinio statinio pogrupis (paskirtis): **Nuotekų šalinimo tinklų**
Žymėjimas plane: **L2**
Statybos pradžios metai: **2020**
Statybos pabaigos metai: **2020**
Statinio kategorija: **Ypatingasis**
Baigtumo procentas: **100 %**
Ilgis: **27.38 m**
Medžiaga: **Polietilenas**
Nuotekų linijos reikšmė: **Magistralinė**
Nuotekų linijos rūšis: **Kolektorinė**
Atkūrimo sąnaudos (statybos vertė): **9520 Eur**

Fizinio nusidėvėjimo procentas: **0 %**
Atkuriamoji vertė: **9520 Eur**
Atkūrimo sąnaudų (statybos vertės) ir atkuriamosios vertės nustatymo data: **2020-10-07**
Vidutinė rinkos vertė: **9520 Eur**
Vidutinės rinkos vertės nustatymo būdas: **Atkuriamoji vertė**
Vidutinės rinkos vertės nustatymo data: **2020-10-07**
Kadastro duomenų nustatymo data: **2020-10-07**

2.8. **Nuotekų šalinimo tinklai - Nuotekų tinklai Alytus**
Unikalus daikto numeris: **4400-5094-6160**
Inžinerinio statinio grupė: **Inžineriniai tinklai**
Inžinerinio statinio pogrupis (paskirtis): **Nuotekų šalinimo tinklų**
Žymėjimas plane: **L4**
Statybos pradžios metai: **2020**
Statybos pabaigos metai: **2020**
Statinio kategorija: **Ypatingasis**
Baigtumo procentas: **100 %**
Ilgis: **17.20 m**
Medžiaga: **Polietilenas**
Nuotekų linijos reikšmė: **Magistralinė**
Nuotekų linijos rūšis: **Kolektorinė**
Atkūrimo sąnaudos (statybos vertė): **6300 Eur**
Fizinio nusidėvėjimo procentas: **0 %**
Atkuriamoji vertė: **6300 Eur**
Atkūrimo sąnaudų (statybos vertės) ir atkuriamosios vertės nustatymo data: **2020-10-07**
Vidutinė rinkos vertė: **6300 Eur**
Vidutinės rinkos vertės nustatymo būdas: **Atkuriamoji vertė**
Vidutinės rinkos vertės nustatymo data: **2020-10-07**
Kadastro duomenų nustatymo data: **2020-10-07**

KOPIJA TIKRA.

PROJEKTO VADOVAS G.VENCLOVAS

3. Daikto priklausiniai iš kito registro: įrašų nėra

4. Nuosavybė:

4.1. **Nuosavybės teisė**
Savininkas: **Uždaroji akcinė bendrovė "Dzūkijos vandenys", a.k. 149566841**
Daiktas: **kiti statiniai Nr. 4400-5094-6171, aprašyti p. 2.3.**
Įregistravimo pagrindas: **2021-04-16 Deklaracija apie statybos užbaigimą / paskirties pakeitimą Nr. ACCR-30-210416-00213**
Įrašas galioja: **Nuo 2021-05-03**

4.2. **Nuosavybės teisė**
Savininkas: **Uždaroji akcinė bendrovė "Dzūkijos vandenys", a.k. 149566841**
Daiktas: **kiti statiniai Nr. 4400-5094-6182, aprašyti p. 2.4.**
kiti statiniai Nr. 4400-5094-6193, aprašyti p. 2.5.
nuotekų šalinimo tinklai Nr. 4400-5094-6148, aprašyti p. 2.7.
nuotekų šalinimo tinklai Nr. 4400-5094-6150, aprašyti p. 2.6.
nuotekų šalinimo tinklai Nr. 4400-5094-6160, aprašyti p. 2.8.
Įregistravimo pagrindas: **2021-02-22 Statybos užbaigimo aktas Nr. ACCA-20-210222-00048**
Įrašas galioja: **Nuo 2021-03-19**

4.3. **Nuosavybės teisė**
Savininkas: **Alytaus miesto savivaldybė, a.k. 111102979**
Daiktas: **kiti statiniai Nr. 4400-4440-3325, aprašyti p. 2.2.**
Įregistravimo pagrindas: **2017-02-08 Deklaracija apie statybos užbaigimą / paskirties pakeitimą Nr. GPPA-12-(41.9)**
Įrašas galioja: **Nuo 2017-02-28**

4.4. **Nuosavybės teisė**
Savininkas: **LIETUVOS RESPUBLIKA, a.k. 111105555**
Daiktas: **žemės sklypas Nr. 4400-3949-9720, aprašytas p. 2.1.**
Įregistravimo pagrindas: **2016-01-21 Nacionalinės žemės tarnybos teritorinio skyriaus vedėjo sprendimas Nr. 2SK-79-(14.2.110.)**
Įrašas galioja: **Nuo 2016-05-20**

5. Valstybės ir savivaldybių žemės patikėjimo teisė:

5.1. **Valstybinės žemės patikėjimo teisė**
Patikėtinis: **Alytaus miesto savivaldybė, a.k. 111102979**
Daiktas: **žemės sklypas Nr. 4400-3949-9720, aprašytas p. 2.1.**
Įregistravimo pagrindas: **2024-01-10 Lietuvos Respublikos Vyriausybės nutarimas Nr. 32**
2024-01-25 Perdavimo - priėmimo aktas Nr. BVA-78-(6.55 E)/ 3MŽP-11-(15.3.33 E.)
Įrašas galioja: **Nuo 2024-01-31**

6. Kitos daiktinės teisės:

6.1. **Hipoteka**
Daiktas: **kiti statiniai Nr. 4400-5094-6171, aprašyti p. 2.3.**
kiti statiniai Nr. 4400-5094-6182, aprašyti p. 2.4.
kiti statiniai Nr. 4400-5094-6193, aprašyti p. 2.5.
Įregistravimo pagrindas: **2023-04-27 Sutartinė hipoteka Nr. JŠ-4632**
2023-05-02 IDK Nr. 30000126700483
Įrašas galioja: **Nuo 2023-05-02**

6.2. **Servitutas - teisė tiesti, aptarnauti, naudoti požemines, antžemines komunikacijas (tarnaujantis)**

Daiktas: **žemės sklypas Nr. 4400-3949-9720, aprašytas p. 2.1.**
Įregistravimo pagrindas: **2021-04-26 Servituto sutartis Nr. 1813**
Plotas: **0.0826 ha**
Įrašas galioja: **Nuo 2021-04-30**

6.3. **Servitutas - teisė tiesti, aptarnauti, naudoti požemines, antžemines komunikacijas (tarnaujantis)**
Daiktas: **žemės sklypas Nr. 4400-3949-9720, aprašytas p. 2.1.**
Įregistravimo pagrindas: **2016-01-21 Nacionalinės žemės tarnybos teritorinio skyriaus vedėjo sprendimas Nr. 2SK-79-(14.2.110.)**
Plotas: **0.0826 ha**
Įrašas galioja: **Nuo 2016-05-20**

6.4. **Kelio servitutas - teisė naudotis pėsčiųjų taku (tarnaujantis)**
Daiktas: **žemės sklypas Nr. 4400-3949-9720, aprašytas p. 2.1.**
Įregistravimo pagrindas: **2016-01-21 Nacionalinės žemės tarnybos teritorinio skyriaus vedėjo sprendimas Nr. 2SK-79-(14.2.110.)**
Plotas: **0.0826 ha**
Įrašas galioja: **Nuo 2016-05-20**

KOPIJA TIKRA.

PROJEKTO VADOVAS G.VENCLOVAS

7. Juridiniai faktai: įrašų nėra

8. Žymos:

8.1. **Teritorija, kurioje taikomos SŽNS, neįregistruota Nekilnojamojo turto registre: paviršinių vandens telkinių apsaugos zonos (VI skyrius, septintasis skirsnis)**
Daiktas: **žemės sklypas Nr. 4400-3949-9720, aprašytas p. 2.1.**
Įregistravimo pagrindas: **2019-06-06 Lietuvos Respublikos specialiųjų žemės naudojimo sąlygų įstatymas Nr. XIII-2166**
2019-12-19 Lietuvos Respublikos žemės ūkio ministro įsakymas Nr. 3D-711
Plotas: **1.0293 ha**
Įrašas galioja: **Nuo 2023-01-01**

8.2. **Teritorija, kurioje taikomos SŽNS, neįregistruota Nekilnojamojo turto registre: paviršinių vandens telkinių pakrantės apsaugos juostos (VI skyrius, aštuntasis skirsnis)**
Daiktas: **žemės sklypas Nr. 4400-3949-9720, aprašytas p. 2.1.**
Įregistravimo pagrindas: **2019-06-06 Lietuvos Respublikos specialiųjų žemės naudojimo sąlygų įstatymas Nr. XIII-2166**
2019-12-19 Lietuvos Respublikos žemės ūkio ministro įsakymas Nr. 3D-711
Plotas: **0.3708 ha**
Įrašas galioja: **Nuo 2023-01-01**

8.3. **Teritorija, kurioje taikomos SŽNS, neįregistruota Nekilnojamojo turto registre: komunalinių objektų sanitarinės apsaugos zonos (IV skyrius, pirmasis skirsnis)**
Daiktas: **žemės sklypas Nr. 4400-3949-9720, aprašytas p. 2.1.**
Įregistravimo pagrindas: **2019-06-06 Lietuvos Respublikos specialiųjų žemės naudojimo sąlygų įstatymas Nr. XIII-2166**
2019-12-19 Lietuvos Respublikos žemės ūkio ministro įsakymas Nr. 3D-711
Plotas: **2.2037 ha**
Įrašas galioja: **Nuo 2023-01-01**

8.4. **Teritorija, kurioje taikomos SŽNS, neįregistruota Nekilnojamojo turto registre: gamybinių objektų sanitarinės apsaugos zonos (IV skyrius, pirmasis skirsnis)**
Daiktas: **žemės sklypas Nr. 4400-3949-9720, aprašytas p. 2.1.**
Įregistravimo pagrindas: **2019-06-06 Lietuvos Respublikos specialiųjų žemės naudojimo sąlygų įstatymas Nr. XIII-2166**
2019-12-19 Lietuvos Respublikos žemės ūkio ministro įsakymas Nr. 3D-711
Plotas: **2.2037 ha**
Įrašas galioja: **Nuo 2023-01-01**

8.5. **Teritorija, kurioje taikomos SŽNS, neįregistruota Nekilnojamojo turto registre: vandens tiekimo ir nuotekų, paviršinių nuotekų tvarkymo infrastruktūros apsaugos zonos (III skyrius, dešimtasis skirsnis)**
Daiktas: **žemės sklypas Nr. 4400-3949-9720, aprašytas p. 2.1.**
Įregistravimo pagrindas: **2019-06-06 Lietuvos Respublikos specialiųjų žemės naudojimo sąlygų įstatymas Nr. XIII-2166**
2019-12-19 Lietuvos Respublikos žemės ūkio ministro įsakymas Nr. 3D-711
Plotas: **0.1363 ha**
Įrašas galioja: **Nuo 2023-01-01**

8.6. **Teritorija, kurioje taikomos SŽNS, neįregistruota Nekilnojamojo turto registre: elektros tinklų apsaugos zonos (III skyrius, ketvirtasis skirsnis)**
Daiktas: **žemės sklypas Nr. 4400-3949-9720, aprašytas p. 2.1.**
Įregistravimo pagrindas: **2019-06-06 Lietuvos Respublikos specialiųjų žemės naudojimo sąlygų įstatymas Nr. XIII-2166**
2019-12-19 Lietuvos Respublikos žemės ūkio ministro įsakymas Nr. 3D-711
Plotas: **0.0011 ha**
Įrašas galioja: **Nuo 2023-01-01**

9. Teritorijos, kuriose taikomos SŽNS, įrašytos į NTK kadastro duomenų byloje įrašytų duomenų pagrindu: įrašų nėra

10. Daikto registravimas ir kadastro žymos:

10.1. **Suformuotas naujas (daikto registravimas)**
Daiktas: **kiti statiniai Nr. 4400-5094-6171, aprašyti p. 2.3.**
Įregistravimo pagrindas: **2020-10-07 Nekilnojamojo daikto kadastro duomenų byla**
2021-04-16 Deklaracija apie statybos užbaigimą / paskirties pakeitimą Nr. ACCR-30-210416-00213

Įrašas galioja: **Nuo 2021-04-28**

10.2. **Kadastrinius matavimus atliko (kadastro žyma)**
MINDAUGAS JUOZAPONIS
Daiktas: **kiti statiniai Nr. 4400-5094-6171, aprašyti p. 2.3.**
Įregistravimo pagrindas: **2012-05-31 Kvalifikacijos pažymėjimas Nr. 2M-M-1785**
2020-10-07 Nekilnojamojo daikto kadastro duomenų byla
Įrašas galioja: **Nuo 2021-04-28**

KOPIJA TIKRA.

10.3. **Suformuotas naujas (daikto registravimas)**
Daiktas: **kiti statiniai Nr. 4400-5094-6182, aprašyti p. 2.4.**
kiti statiniai Nr. 4400-5094-6193, aprašyti p. 2.5.
Įregistravimo pagrindas: **2020-10-16 Nekilnojamojo daikto kadastro duomenų byla**
2021-02-22 Statybos užbaigimo aktas Nr. ACCA-20-210222-00048
Įrašas galioja: **Nuo 2021-03-15**

PROJEKTO VADOVAS G.VENCLOVAS

10.4. **Kadastrinius matavimus atliko (kadastro žyma)**
VAIDA CAUGHELL
Daiktas: **kiti statiniai Nr. 4400-5094-6182, aprašyti p. 2.4.**
kiti statiniai Nr. 4400-5094-6193, aprašyti p. 2.5.
Įregistravimo pagrindas: **2011-06-16 Kvalifikacijos pažymėjimas Nr. 2M-M-1421**
2020-10-16 Nekilnojamojo daikto kadastro duomenų byla
Įrašas galioja: **Nuo 2021-03-15**

10.5. **Suformuotas naujas (daikto registravimas)**
Daiktas: **nuotekų šalinimo tinklai Nr. 4400-5094-6148, aprašyti p. 2.7.**
nuotekų šalinimo tinklai Nr. 4400-5094-6150, aprašyti p. 2.6.
nuotekų šalinimo tinklai Nr. 4400-5094-6160, aprašyti p. 2.8.
Įregistravimo pagrindas: **2020-10-07 Nekilnojamojo daikto kadastro duomenų byla**
2021-02-22 Statybos užbaigimo aktas Nr. ACCA-20-210222-00048
Įrašas galioja: **Nuo 2021-03-15**

10.6. **Kadastrinius matavimus atliko (kadastro žyma)**
MINDAUGAS JUOZAPONIS
Daiktas: **nuotekų šalinimo tinklai Nr. 4400-5094-6148, aprašyti p. 2.7.**
nuotekų šalinimo tinklai Nr. 4400-5094-6150, aprašyti p. 2.6.
nuotekų šalinimo tinklai Nr. 4400-5094-6160, aprašyti p. 2.8.
Įregistravimo pagrindas: **2012-05-31 Kvalifikacijos pažymėjimas Nr. 2M-M-1785**
2020-10-07 Nekilnojamojo daikto kadastro duomenų byla
Įrašas galioja: **Nuo 2021-03-15**

10.7. **Suformuotas naujas (daikto registravimas)**
Daiktas: **kiti statiniai Nr. 4400-4440-3325, aprašyti p. 2.2.**
Įregistravimo pagrindas: **2016-12-14 Nekilnojamojo daikto kadastro duomenų byla**
2017-02-08 Deklaracija apie statybos užbaigimą / paskirties pakeitimą
Nr. GPPA-12-(41.9)
Įrašas galioja: **Nuo 2017-02-27**

10.8. **Kadastrinius matavimus atliko (kadastro žyma)**
VAIDA CAUGHELL
Daiktas: **kiti statiniai Nr. 4400-4440-3325, aprašyti p. 2.2.**
Įregistravimo pagrindas: **2011-06-16 Kvalifikacijos pažymėjimas Nr. 2M-M-1421**
2016-12-14 Nekilnojamojo daikto kadastro duomenų byla
Įrašas galioja: **Nuo 2017-02-27**

10.9. **Suformuotas naujas (daikto registravimas)**
Daiktas: **žemės sklypas Nr. 4400-3949-9720, aprašytas p. 2.1.**
Įregistravimo pagrindas: **2015-07-08 Nekilnojamojo daikto kadastro duomenų byla**
2016-01-21 Nacionalinės žemės tarnybos teritorinio skyriaus vedėjo sprendimas
Nr. 2SK-79-(14.2.110.)
Įrašas galioja: **Nuo 2016-05-11**

10.10. **Kadastrinius matavimus atliko (kadastro žyma)**
UAB "Inreal GEO", a.k. 302604810
Daiktas: **žemės sklypas Nr. 4400-3949-9720, aprašytas p. 2.1.**
Įregistravimo pagrindas: **2015-07-08 Nekilnojamojo daikto kadastro duomenų byla**
Kvalifikacijos pažymėjimas Nr. 2M-M-1239
Įrašas galioja: **Nuo 2016-05-11**

11. Duomenys apie įregistruotas teritorijas, kuriose taikomos specialiosios žemės naudojimo sąlygos:

11.1. Teritorijos pavadinimas: **Elektros tinklų apsaugos zonos (III skyrius, ketvirtasis skirsnis)**
Teritorijos unikalus numeris: **100106108**
Įregistravimo pagrindas: **Lietuvos Respublikos energetikos ministerija; 2021-10-05 Įsakymas dėl Alytaus elektros tinklų teritorijų plano patvirtinimo Nr. 1-247**
Įregistravimo data: **2021-11-12**
Žemės sklypo plotas, patenkantis į Teritoriją: **134 kv. m, nuo 2023-01-04**

11.2. Teritorijos pavadinimas: **Elektros tinklų apsaugos zonos (III skyrius, ketvirtasis skirsnis)**
Teritorijos unikalus numeris: **100010440**
Įregistravimo pagrindas: **AB "Energijos skirstymo operatorius"; 2020-08-04 A. Baranausko g. -, Alytus, Alytaus m. sav. Nr. E1N6043358**
Įregistravimo data: **2020-12-04**
Žemės sklypo plotas, patenkantis į Teritoriją: **1 kv. m, nuo 2023-01-04**

11.3. Teritorijos pavadinimas: **Kultūros paveldo objektų ir vietovių teritorijos, jų apsaugos zonos (V skyrius, pirmasis skirsnis)**
Teritorijos unikalus numeris: **100689366**

Įregistravimo pagrindas: **Kultūros paveldo departamentas prie Kultūros ministerijos; 2018-11-20 Kultūros paveldo departamento prie Kultūros ministerijos pirmosios Nekilnojamojo kultūros paveldo vertinimo tarybos aktas Nr. KPD-RM-2761**
Įregistravimo data: **2024-07-23**
Žemės sklypo plotas, patenkantis į Teritoriją: **1734 kv. m, nuo 2024-07-23**

12. Registro pastabos ir nuorodos: įrašų nėra

13. Kita informacija: įrašų nėra

14. Informacija apie duomenų sandoriui tikslinimą: įrašų nėra

Dokumentą atspausdino BIRUTĖ KEMZŪRAITĖ

KOPIJA TIKRA.

PROJEKTO VADOVAS G.VENCLOVAS

VALSTYBĖS ĮMONĖ REGISTRŲ CENTRAS
Studentų g. 39, LT-08106 Vilnius, tel. +370 5 268 8262, el. p. info@registrucentras.lt
Duomenys kaupiami ir saugomi Juridinių asmenų registre, kodas 124110246

NEKILNOJAMOJO TURTO REGISTRO DUOMENŲ BAZĖS IŠRAŠAS

2025-01-06 11:31:03

1. Nekilnojamojo turto registre įregistruotas turtas:

Registro Nr.: **44/2027921**
Registro tipas: **Žemės sklypas su statiniais**
Sudarymo data: **2016-01-05**
Teritorija: **Alytaus m. sav., Alytaus m. sav. teritorija**

2. Nekilnojamieji daiktai:

2.1. **Žemės sklypas**

Unikalus daikto numeris: **4400-4059-7397**
Žemės sklypo kadastro numeris ir kadastro vietovės pavadinimas: **1101/0031:120 Alytaus m. k.v.**
Daikto pagrindinė naudojimo paskirtis: **Kita**
Žemės sklypo naudojimo būdas: **Susisiekimo ir inžinerinių tinklų koridorių teritorijos**
Statusas: **Suformuotas padalijus daiktą**
Daikto istorinė kilmė: **Gautas padalijus daiktą, unikalus daikto numeris 4400-2117-0218**
Žemės sklypo plotas: **1.2117 ha**
Miško plotas, įregistruotas Miškų valstybės kadastre: **0.3857 ha**
Duomenų apie Miškų valstybės kadastre įregistruotą miško plotą pateikimo data: **2022-03-23**
Kelių plotas: **1.2117 ha**
Žemės ūkio naudmenų našumo balas: **40.0**
Matavimų tipas: **Žemės sklypas suformuotas atliekant kadastrinius matavimus**
Vidutinė rinkos vertė: **21200 Eur**
Vidutinės rinkos vertės nustatymo data: **2015-07-08**
Vidutinės rinkos vertės nustatymo būdas: **Masinis vertinimas**
Kadastro duomenų nustatymo data: **2015-07-08**

2.2. **Kiti inžineriniai statiniai - Laiptai**

Unikalus daikto numeris: **4400-3808-8161**
Inžinerinio statinio grupė: **Kiti inžineriniai statiniai**
Inžinerinio statinio pogrupis (paskirtis): **Kitos paskirties**
Žymėjimas plane: **I**
Statybos pradžios metai: **2012**
Statybos pabaigos metai: **2015**
Statinio kategorija: **I grupės nesudėtingasis**
Baigtumo procentas: **100 %**
Kiekis: **1 vnt.**
Plotas: **46.31 kv. m**
Medžiaga: **Medinės lentos**
Atkūrimo sąnaudos (statybos vertė): **2210 Eur**
Fizinio nusidėvėjimo procentas: **5 %**
Atkuriamoji vertė: **2100 Eur**
Atkūrimo sąnaudų (statybos vertės) ir atkuriamosios vertės nustatymo data: **2016-03-22**
Vidutinė rinkos vertė: **357 Eur**
Vidutinės rinkos vertės nustatymo būdas: **Atkuriamoji vertė**
Vidutinės rinkos vertės nustatymo data: **2016-03-22**
Kadastro duomenų nustatymo data: **2016-03-22**

KOPIJA TIKRA.

PROJEKTO VADOVAS G.VENCLOVAS

2.3. **Kiti inžineriniai statiniai - Pavėsinė**

Unikalus daikto numeris: **4400-3808-8529**
Inžinerinio statinio grupė: **Kiti inžineriniai statiniai**
Inžinerinio statinio pogrupis (paskirtis): **Kitos paskirties**
Žymėjimas plane: **p3**
Statybos pradžios metai: **2012**
Statybos pabaigos metai: **2015**
Statinio kategorija: **I grupės nesudėtingasis**
Baigtumo procentas: **100 %**
Aukštis: **2.10 m**
Kiekis: **1 vnt.**
Plotas: **8.60 kv. m**
Medžiaga: **Medis su karkasu**
Atkūrimo sąnaudos (statybos vertė): **800 Eur**
Fizinio nusidėvėjimo procentas: **4 %**
Atkuriamoji vertė: **768 Eur**
Atkūrimo sąnaudų (statybos vertės) ir atkuriamosios vertės nustatymo data: **2016-03-22**
Vidutinė rinkos vertė: **131 Eur**
Vidutinės rinkos vertės nustatymo būdas: **Atkuriamoji vertė**
Vidutinės rinkos vertės nustatymo data: **2016-03-22**
Kadastro duomenų nustatymo data: **2016-03-22**

2.4. **Kiti inžineriniai statiniai - Pavėsinė**

Unikalus daikto numeris: **4400-3808-8594**
Inžinerinio statinio grupė: **Kiti inžineriniai statiniai**
Inžinerinio statinio pogrupis (paskirtis): **Kitos paskirties**

Žymėjimas plane: **p4**
Statybos pradžios metai: **2012**
Statybos pabaigos metai: **2015**
Statinio kategorija: **I grupės nesudėtingasis**
Baigtumo procentas: **100 %**
Aukštis: **2.10 m**
Kiekis: **1 vnt.**
Plotas: **8.60 kv. m**
Medžiaga: **Medis su karkasu**
Atkūrimo sąnaudos (statybos vertė): **800 Eur**
Fizinio nusidėvėjimo procentas: **4 %**
Atkuriamoji vertė: **768 Eur**
Atkūrimo sąnaudų (statybos vertės) ir atkuriamosios vertės nustatymo data: **2016-03-22**
Vidutinė rinkos vertė: **131 Eur**
Vidutinės rinkos vertės nustatymo būdas: **Atkuriamoji vertė**
Vidutinės rinkos vertės nustatymo data: **2016-03-22**
Kadastro duomenų nustatymo data: **2016-03-22**

2.5. **Kiti inžineriniai statiniai - Pavėsinė**
Unikalus daikto numeris: **4400-3808-8607**
Inžinerinio statinio grupė: **Kiti inžineriniai statiniai**
Inžinerinio statinio pogrupis (paskirtis): **Kitos paskirties**
Žymėjimas plane: **p5**
Statybos pradžios metai: **2012**
Statybos pabaigos metai: **2015**
Statinio kategorija: **I grupės nesudėtingasis**
Baigtumo procentas: **100 %**
Aukštis: **2.10 m**
Kiekis: **1 vnt.**
Plotas: **8.60 kv. m**
Medžiaga: **Medis su karkasu**
Atkūrimo sąnaudos (statybos vertė): **800 Eur**
Fizinio nusidėvėjimo procentas: **4 %**
Atkuriamoji vertė: **768 Eur**
Atkūrimo sąnaudų (statybos vertės) ir atkuriamosios vertės nustatymo data: **2016-03-22**
Vidutinė rinkos vertė: **131 Eur**
Vidutinės rinkos vertės nustatymo būdas: **Atkuriamoji vertė**
Vidutinės rinkos vertės nustatymo data: **2016-03-22**
Kadastro duomenų nustatymo data: **2016-03-22**

KOPIJA TIKRA.

PROJEKTO VADOVAS G.VENCLOVAS

2.6. **Kiti inžineriniai statiniai - Pavėsinė**
Unikalus daikto numeris: **4400-3808-8583**
Inžinerinio statinio grupė: **Kiti inžineriniai statiniai**
Inžinerinio statinio pogrupis (paskirtis): **Kitos paskirties**
Žymėjimas plane: **p6**
Statybos pradžios metai: **2012**
Statybos pabaigos metai: **2015**
Statinio kategorija: **I grupės nesudėtingasis**
Baigtumo procentas: **100 %**
Aukštis: **2.10 m**
Kiekis: **1 vnt.**
Plotas: **8.60 kv. m**
Medžiaga: **Medis su karkasu**
Atkūrimo sąnaudos (statybos vertė): **800 Eur**
Fizinio nusidėvėjimo procentas: **4 %**
Atkuriamoji vertė: **768 Eur**
Atkūrimo sąnaudų (statybos vertės) ir atkuriamosios vertės nustatymo data: **2016-03-22**
Vidutinė rinkos vertė: **131 Eur**
Vidutinės rinkos vertės nustatymo būdas: **Atkuriamoji vertė**
Vidutinės rinkos vertės nustatymo data: **2016-03-22**
Kadastro duomenų nustatymo data: **2016-03-22**

2.7. **Kiti inžineriniai statiniai - Pavėsinė**
Unikalus daikto numeris: **4400-3808-8561**
Inžinerinio statinio grupė: **Kiti inžineriniai statiniai**
Inžinerinio statinio pogrupis (paskirtis): **Kitos paskirties**
Žymėjimas plane: **p7**
Statybos pradžios metai: **2012**
Statybos pabaigos metai: **2015**
Statinio kategorija: **I grupės nesudėtingasis**
Baigtumo procentas: **100 %**
Aukštis: **2.10 m**
Kiekis: **1 vnt.**
Plotas: **8.60 kv. m**
Medžiaga: **Medis su karkasu**
Atkūrimo sąnaudos (statybos vertė): **800 Eur**
Fizinio nusidėvėjimo procentas: **4 %**
Atkuriamoji vertė: **768 Eur**
Atkūrimo sąnaudų (statybos vertės) ir atkuriamosios vertės nustatymo data: **2016-03-22**
Vidutinė rinkos vertė: **131 Eur**
Vidutinės rinkos vertės nustatymo būdas: **Atkuriamoji vertė**
Vidutinės rinkos vertės nustatymo data: **2016-03-22**

Kadastro duomenų nustatymo data: **2016-03-22**

2.8. **Kiti inžineriniai statiniai - Pėsčiųjų takas**
Unikalus daikto numeris: **4400-4139-4243**
Inžinerinio statinio grupė: **Kiti inžineriniai statiniai**
Inžinerinio statinio pogrupis (paskirtis): **Kitos paskirties**
Žymėjimas plane: **žv.**
Statybos pradžios metai: **2012**
Statybos pabaigos metai: **2015**
Statinio kategorija: **I grupės nesudėtingasis**
Baigtumo procentas: **100 %**
Plotas: **46.35 kv. m**
Medžiaga: **Žvyras**
Atkūrimo sąnaudos (statybos vertė): **1430 Eur**
Fizinio nusidėvėjimo procentas: **7 %**
Atkuriamoji vertė: **1330 Eur**
Atkūrimo sąnaudų (statybos vertės) ir atkuriamosios vertės nustatymo data: **2016-03-22**
Vidutinė rinkos vertė: **226 Eur**
Vidutinės rinkos vertės nustatymo būdas: **Atkuriamoji vertė**
Vidutinės rinkos vertės nustatymo data: **2016-03-22**
Kadastro duomenų nustatymo data: **2016-03-22**

KOPIJA TIKRA.

PROJEKTO VADOVAS G.VENCLOVAS

2.9. **Kiti inžineriniai statiniai - Poilsio aikštelės**
Unikalus daikto numeris: **4400-4139-4204**
Inžinerinio statinio grupė: **Kiti inžineriniai statiniai**
Inžinerinio statinio pogrupis (paskirtis): **Kitos paskirties**
Statybos pradžios metai: **2012**
Statybos pabaigos metai: **2015**
Statinio kategorija: **II grupės nesudėtingasis**
Baigtumo procentas: **100 %**
Plotas: **651.40 kv. m**
Medžiaga: **Žvyras**
Atkūrimo sąnaudos (statybos vertė): **12700 Eur**
Fizinio nusidėvėjimo procentas: **7 %**
Atkuriamoji vertė: **11800 Eur**
Atkūrimo sąnaudų (statybos vertės) ir atkuriamosios vertės nustatymo data: **2016-03-22**
Vidutinė rinkos vertė: **2010 Eur**
Vidutinės rinkos vertės nustatymo būdas: **Atkuriamoji vertė**
Vidutinės rinkos vertės nustatymo data: **2016-03-22**
Kadastro duomenų nustatymo data: **2016-03-22**

2.10. **Kelias (gatvė) - Pėsčiųjų ir dviračių takas**
Unikalus daikto numeris: **4400-3808-6123**
Inžinerinio statinio grupė: **Susisiekimo komunikacijų statiniai**
Inžinerinio statinio pogrupis (paskirtis): **Gatvių**
Žymėjimas plane: **PT1**
Statybos pabaigos metai: **2015**
Baigtumo procentas: **100 %**
Plotas: **7095.67 kv. m**
Danga: **Asfaltbetonis**
Atkūrimo sąnaudos (statybos vertė): **315000 Eur**
Fizinio nusidėvėjimo procentas: **4 %**
Atkuriamoji vertė: **302000 Eur**
Atkūrimo sąnaudų (statybos vertės) ir atkuriamosios vertės nustatymo data: **2016-03-22**
Vidutinė rinkos vertė: **302000 Eur**
Vidutinės rinkos vertės nustatymo būdas: **Atkuriamoji vertė**
Vidutinės rinkos vertės nustatymo data: **2016-03-22**
Kadastro duomenų nustatymo data: **2016-03-22**

3. Daikto priklausiniai iš kito registro: įrašų nėra

4. Nuosavybė:

4.1. **Nuosavybės teisė**
Savininkas: **Alytaus miesto savivaldybė, a.k. 111102979**
Daiktas: **kiti statiniai Nr. 4400-3808-8161, aprašyti p. 2.2.**
kiti statiniai Nr. 4400-3808-8529, aprašyti p. 2.3.
kiti statiniai Nr. 4400-3808-8561, aprašyti p. 2.7.
kiti statiniai Nr. 4400-3808-8583, aprašyti p. 2.6.
kiti statiniai Nr. 4400-3808-8594, aprašyti p. 2.4.
kiti statiniai Nr. 4400-3808-8607, aprašyti p. 2.5.
kiti statiniai Nr. 4400-4139-4204, aprašyti p. 2.9.
kiti statiniai Nr. 4400-4139-4243, aprašyti p. 2.8.
kelias (gatvė) Nr. 4400-3808-6123, aprašytas p. 2.10.
Įregistravimo pagrindas: **2018-03-30 Deklaracija apie statybos užbaigimą / paskirties pakeitimą Nr. GPPA-39-(41.9)**
Įrašas galioja: **Nuo 2018-04-26**

4.2. **Nuosavybės teisė**
Savininkas: **LIETUVOS RESPUBLIKA, a.k. 111105555**
Daiktas: **žemės sklypas Nr. 4400-4059-7397, aprašytas p. 2.1.**
Įregistravimo pagrindas: **2010-11-10 Nacionalinės žemės tarnybos teritorinio žemėtvarkos skyriaus vedėjo įsakymas Nr. Ž2-363-(1.1.)**
2015-11-23 Nacionalinės žemės tarnybos teritorinio skyriaus vedėjo sprendimas Nr. 2SK-2201-(14.2.110.)

Įrašas galioja: **Nuo 2016-01-06**

5. Valstybės ir savivaldybių žemės patikėjimo teisė:

5.1. **Valstybinės žemės patikėjimo teisė**
Patikėtinis: **Alytaus miesto savivaldybė, a.k. 111102979**
Daiktas: **žemės sklypas Nr. 4400-4059-7397, aprašytas p. 2.1.**
Įregistravimo pagrindas: **2024-01-10 Lietuvos Respublikos Vyriausybės nutarimas Nr. 32**
2024-01-25 Perdavimo - priėmimo aktas Nr. BVA-78-(6.55 E)/ 3MŽP-11-(15.3.33 E.)
Įrašas galioja: **Nuo 2024-01-31**

KOPIJA TIKRA.

PROJEKTO VADOVAS G.VENCLOVAS

6. Kitos daiktinės teisės: įrašų nėra

7. Juridiniai faktai: įrašų nėra

8. Žymos:

8.1. **Teritorija, kurioje taikomos SŽNS, neįregistruota Nekilnojamojo turto registre: paviršinių vandens telkinių pakrantės apsaugos juostos (VI skyrius, aštuntasis skirsnis)**
Daiktas: **žemės sklypas Nr. 4400-4059-7397, aprašytas p. 2.1.**
Įregistravimo pagrindas: **2019-06-06 Lietuvos Respublikos specialiųjų žemės naudojimo sąlygų įstatymas Nr. XIII-2166**
2019-12-19 Lietuvos Respublikos žemės ūkio ministro įsakymas Nr. 3D-711
Plotas: **0.5888 ha**
Įrašas galioja: **Nuo 2023-01-01**

8.2. **Teritorija, kurioje taikomos SŽNS, neįregistruota Nekilnojamojo turto registre: paviršinių vandens telkinių apsaugos zonos (VI skyrius, septintasis skirsnis)**
Daiktas: **žemės sklypas Nr. 4400-4059-7397, aprašytas p. 2.1.**
Įregistravimo pagrindas: **2019-06-06 Lietuvos Respublikos specialiųjų žemės naudojimo sąlygų įstatymas Nr. XIII-2166**
2019-12-19 Lietuvos Respublikos žemės ūkio ministro įsakymas Nr. 3D-711
Plotas: **0.6229 ha**
Įrašas galioja: **Nuo 2023-01-01**

8.3. **Teritorija, kurioje taikomos SŽNS, neįregistruota Nekilnojamojo turto registre: komunalinių objektų sanitarinės apsaugos zonos (IV skyrius, pirmasis skirsnis)**
Daiktas: **žemės sklypas Nr. 4400-4059-7397, aprašytas p. 2.1.**
Įregistravimo pagrindas: **2019-06-06 Lietuvos Respublikos specialiųjų žemės naudojimo sąlygų įstatymas Nr. XIII-2166**
2019-12-19 Lietuvos Respublikos žemės ūkio ministro įsakymas Nr. 3D-711
Plotas: **0.273 ha**
Įrašas galioja: **Nuo 2023-01-01**

8.4. **Teritorija, kurioje taikomos SŽNS, neįregistruota Nekilnojamojo turto registre: gamybinių objektų sanitarinės apsaugos zonos (IV skyrius, pirmasis skirsnis)**
Daiktas: **žemės sklypas Nr. 4400-4059-7397, aprašytas p. 2.1.**
Įregistravimo pagrindas: **2019-06-06 Lietuvos Respublikos specialiųjų žemės naudojimo sąlygų įstatymas Nr. XIII-2166**
2019-12-19 Lietuvos Respublikos žemės ūkio ministro įsakymas Nr. 3D-711
Plotas: **0.273 ha**
Įrašas galioja: **Nuo 2023-01-01**

8.5. **Teritorija, kurioje taikomos SŽNS, neįregistruota Nekilnojamojo turto registre: vandens tiekimo ir nuotekų, paviršinių nuotekų tvarkymo infrastruktūros apsaugos zonos (III skyrius, dešimtasis skirsnis)**
Daiktas: **žemės sklypas Nr. 4400-4059-7397, aprašytas p. 2.1.**
Įregistravimo pagrindas: **2019-06-06 Lietuvos Respublikos specialiųjų žemės naudojimo sąlygų įstatymas Nr. XIII-2166**
2019-12-19 Lietuvos Respublikos žemės ūkio ministro įsakymas Nr. 3D-711
Plotas: **0.0047 ha**
Įrašas galioja: **Nuo 2023-01-01**

8.6. **Teritorija, kurioje taikomos SŽNS, neįregistruota Nekilnojamojo turto registre: elektros tinklų apsaugos zonos (III skyrius, ketvirtasis skirsnis)**
Daiktas: **žemės sklypas Nr. 4400-4059-7397, aprašytas p. 2.1.**
Įregistravimo pagrindas: **2019-06-06 Lietuvos Respublikos specialiųjų žemės naudojimo sąlygų įstatymas Nr. XIII-2166**
2019-12-19 Lietuvos Respublikos žemės ūkio ministro įsakymas Nr. 3D-711
Plotas: **0.2667 ha**
Įrašas galioja: **Nuo 2023-01-01**

9. Teritorijos, kuriose taikomos SŽNS, įrašytos į NTK kadastro duomenų byloje įrašytų duomenų pagrindu: įrašų nėra

10. Daikto registravimas ir kadastro žymos:

10.1. **Suformuotas naujas (daikto registravimas)**
Daiktas: **kiti statiniai Nr. 4400-3808-8161, aprašyti p. 2.2.**
kiti statiniai Nr. 4400-3808-8529, aprašyti p. 2.3.
kiti statiniai Nr. 4400-3808-8561, aprašyti p. 2.7.
kiti statiniai Nr. 4400-3808-8583, aprašyti p. 2.6.
kiti statiniai Nr. 4400-3808-8594, aprašyti p. 2.4.
kiti statiniai Nr. 4400-3808-8607, aprašyti p. 2.5.
kiti statiniai Nr. 4400-4139-4204, aprašyti p. 2.9.
kiti statiniai Nr. 4400-4139-4243, aprašyti p. 2.8.
kelias (gatvė) Nr. 4400-3808-6123, aprašytas p. 2.10.

Įregistravimo pagrindas: **2016-03-22 Nekilnojamojo daikto kadastro duomenų byla**
2018-03-30 Deklaracija apie statybos užbaigimą / paskirties pakeitimą
Nr. GPPA-39-(41.9)
Įrašas galioja: **Nuo 2018-04-26**

10.2. **Kadastrinius matavimus atliko (kadastro žyma)**
VAIDA CAUGHELL
Daiktas: **kiti statiniai Nr. 4400-3808-8161, aprašyti p. 2.2.**
kiti statiniai Nr. 4400-3808-8529, aprašyti p. 2.3.
kiti statiniai Nr. 4400-3808-8561, aprašyti p. 2.7.
kiti statiniai Nr. 4400-3808-8583, aprašyti p. 2.6.
kiti statiniai Nr. 4400-3808-8594, aprašyti p. 2.4.
kiti statiniai Nr. 4400-3808-8607, aprašyti p. 2.5.
kiti statiniai Nr. 4400-4139-4204, aprašyti p. 2.9.
kiti statiniai Nr. 4400-4139-4243, aprašyti p. 2.8.
kelias (gatvė) Nr. 4400-3808-6123, aprašytas p. 2.10.
Įregistravimo pagrindas: **2011-06-16 Kvalifikacijos pažymėjimas Nr. 2M-M-1421**
2016-03-22 Nekilnojamojo daikto kadastro duomenų byla
Įrašas galioja: **Nuo 2018-04-26**

10.3. **Kadastrinius matavimus atliko (kadastro žyma)**
UAB "Inreal GEO", a.k. 302604810
Daiktas: **žemės sklypas Nr. 4400-4059-7397, aprašytas p. 2.1.**
Įregistravimo pagrindas: **2015-07-08 Nekilnojamojo daikto kadastro duomenų byla**
Kvalifikacijos pažymėjimas Nr. 2M-M-1239
Įrašas galioja: **Nuo 2016-01-05**

10.4. **Suformuotas naujas (daikto registravimas)**
Daiktas: **žemės sklypas Nr. 4400-4059-7397, aprašytas p. 2.1.**
Įregistravimo pagrindas: **2015-07-08 Nekilnojamojo daikto kadastro duomenų byla**
2015-11-23 Nacionalinės žemės tarnybos teritorinio skyriaus vedėjo sprendimas
Nr. 2SK-2201-(14.2.110.)
Įrašas galioja: **Nuo 2016-01-05**

11. Duomenys apie įregistruotas teritorijas, kuriose taikomos specialiosios žemės naudojimo sąlygos:

11.1. Teritorijos pavadinimas: **Elektros tinklų apsaugos zonos (III skyrius, ketvirtasis skirsnis)**
Teritorijos unikalus numeris: **100106108**
Įregistravimo pagrindas: **Lietuvos Respublikos energetikos ministerija; 2021-10-05 Įsakymas dėl Alytaus elektros tinklų teritorijų plano patvirtinimo Nr. 1-247**
Įregistravimo data: **2021-11-12**
Žemės sklypo plotas, patenkantis į Teritoriją: **67 kv. m, nuo 2023-01-04**

11.2. Teritorijos pavadinimas: **Kultūros paveldo objektų ir vietovių teritorijos, jų apsaugos zonos (V skyrius, pirmasis skirsnis)**
Teritorijos unikalus numeris: **100689366**
Įregistravimo pagrindas: **Kultūros paveldo departamentas prie Kultūros ministerijos; 2018-11-20 Kultūros paveldo departamento prie Kultūros ministerijos pirmosios Nekilnojamojo kultūros paveldo vertinimo tarybos aktas Nr. KPD-RM-2761**
Įregistravimo data: **2024-07-23**
Žemės sklypo plotas, patenkantis į Teritoriją: **473 kv. m, nuo 2024-07-23**

12. Registro pastabos ir nuorodos: įrašų nėra

13. Kita informacija: įrašų nėra

14. Informacija apie duomenų sandoriui tikslinimą: įrašų nėra

KOPIJA TIKRA.

PROJEKTO VADOVAS G.VENCLOVAS

Dokumentą atspausdino BIRUTĖ KEMZŪRAITĖ

VALSTYBĖS ĮMONĖ REGISTRŲ CENTRAS
Studentų g. 39, LT-08106 Vilnius, tel. +370 5 268 8262, el. p. info@registrucentras.lt
Duomenys kaupiami ir saugomi Juridinių asmenų registre, kodas 124110246

NEKILNOJAMOJO TURTO REGISTRO DUOMENŲ BAZĖS IŠRAŠAS

2025-01-06 11:25:37

KOPIJA TIKRA.

PROJEKTO VADOVAS G.VENCLOVAS

1. Nekilnojamojo turto registre įregistruotas turtas:

Registro Nr.: **44/2355334**
Registro tipas: **Žemės sklypas**
Sudarymo data: **2019-06-13**
Alytus, Seinų g.

2. Nekilnojamieji daiktai:

2.1. **Žemės sklypas**
Alytus, Seinų g.
Unikalus daikto numeris: **4400-5237-4893**
Žemės sklypo kadastro numeris ir kadastro vietovės pavadinimas: **1101/7001:192 Alytaus m. k.v.**
Daikto pagrindinė naudojimo paskirtis: **Kita**
Žemės sklypo naudojimo būdas: **Susisiekimo ir inžinerinių tinklų koridorių teritorijos**
Žemės sklypo plotas: **0.5214 ha**
Kelių plotas: **0.5214 ha**
Žemės ūkio naudmenų našumo balas: **40.0**
Matavimų tipas: **Žemės sklypas suformuotas atliekant kadastrinius matavimus**
Vidutinė rinkos vertė: **38600 Eur**
Vidutinės rinkos vertės nustatymo data: **2024-02-07**
Vidutinės rinkos vertės nustatymo būdas: **Masinis vertinimas**
Kadastro duomenų nustatymo data: **2023-11-15**

3. Daikto priklausiniai iš kito registro: įrašų nėra

4. Nuosavybė:

4.1. **Nuosavybės teisė**
Savininkas: **LIETUVOS RESPUBLIKA, a.k. 111105555**
Daiktas: **žemės sklypas Nr. 4400-5237-4893, aprašytas p. 2.1.**
Įregistravimo pagrindas: **2019-06-11 Nacionalinės žemės tarnybos teritorinio skyriaus vedėjo sprendimas Nr. 2SK-1127-(14.2.110.)**
Įrašas galioja: **Nuo 2019-07-18**

5. Valstybės ir savivaldybių žemės patikėjimo teisė:

5.1. **Valstybinės žemės patikėjimo teisė**
Patikėtinis: **Alytaus miesto savivaldybė, a.k. 111102979**
Daiktas: **žemės sklypas Nr. 4400-5237-4893, aprašytas p. 2.1.**
Įregistravimo pagrindas: **2024-01-10 Lietuvos Respublikos Vyriausybės nutarimas Nr. 32**
2024-01-25 Perdavimo - priėmimo aktas Nr. BVA-78-(6.55 E)/ 3MŽP-11-(15.3.33 E.)
Įrašas galioja: **Nuo 2024-01-31**

6. Kitos daiktinės teisės:

6.1. **Servitutas - teisė tiesti, aptarnauti, naudoti požemines, antžemines komunikacijas (tarnaujantis)**
Daiktas: **žemės sklypas Nr. 4400-5237-4893, aprašytas p. 2.1.**
Įregistravimo pagrindas: **2023-04-07 Servituto sutartis Nr. 2950**
Plotas: **0.5187 ha**
Įrašas galioja: **Nuo 2023-04-11**

7. Juridiniai faktai: įrašų nėra

8. Žymos:

8.1. **Teritorija, kurioje taikomos SŽNS, neįregistruota Nekilnojamojo turto registre: aerodromo apsaugos zonos (III skyrius, pirmasis skirsnis)**
Daiktas: **žemės sklypas Nr. 4400-5237-4893, aprašytas p. 2.1.**
Įregistravimo pagrindas: **2019-06-06 Lietuvos Respublikos specialiųjų žemės naudojimo sąlygų įstatymas Nr. XIII-2166**
2019-12-19 Lietuvos Respublikos žemės ūkio ministro įsakymas Nr. 3D-711
Plotas: **5214.00 kv. m**
Įrašas galioja: **Nuo 2023-01-01**

8.2. **Teritorija, kurioje taikomos SŽNS, neįregistruota Nekilnojamojo turto registre: vandens tiekimo ir nuotekų, paviršinių nuotekų tvarkymo infrastruktūros apsaugos zonos (III skyrius, dešimtasis skirsnis)**
Daiktas: **žemės sklypas Nr. 4400-5237-4893, aprašytas p. 2.1.**
Įregistravimo pagrindas: **2019-06-06 Lietuvos Respublikos specialiųjų žemės naudojimo sąlygų įstatymas Nr. XIII-2166**
2019-12-19 Lietuvos Respublikos žemės ūkio ministro įsakymas Nr. 3D-711
Plotas: **2576.00 kv. m**
Įrašas galioja: **Nuo 2023-01-01**

8.3. **Teritorija, kurioje taikomos SŽNS, neįregistruota Nekilnojamojo turto registre: požeminio vandens vandenviečių apsaugos zonos (VI skyrius, vienuoliktasis skirsnis)**
Daiktas: **žemės sklypas Nr. 4400-5237-4893, aprašytas p. 2.1.**

Įregistravimo pagrindas: **2019-06-06 Lietuvos Respublikos specialiųjų žemės naudojimo sąlygų įstatymas Nr. XIII-2166**
2019-12-19 Lietuvos Respublikos žemės ūkio ministro įsakymas Nr. 3D-711
Plotas: **3001.00 kv. m**
Įrašas galioja: **Nuo 2023-01-01**

8.4. **Teritorija, kurioje taikomos SŽNS, neįregistruota Nekilnojamojo turto registre: skirstomųjų dujotiekių apsaugos zonos (III skyrius, šeštasis skirsnis)**
Daiktas: **žemės sklypas Nr. 4400-5237-4893, aprašytas p. 2.1.**
Įregistravimo pagrindas: **2019-06-06 Lietuvos Respublikos specialiųjų žemės naudojimo sąlygų įstatymas Nr. XIII-2166**
2019-12-19 Lietuvos Respublikos žemės ūkio ministro įsakymas Nr. 3D-711
Plotas: **1045.00 kv. m**
Įrašas galioja: **Nuo 2023-01-01**

8.5. **Teritorija, kurioje taikomos SŽNS, neįregistruota Nekilnojamojo turto registre: elektros tinklų apsaugos zonos (III skyrius, ketvirtasis skirsnis)**
Daiktas: **žemės sklypas Nr. 4400-5237-4893, aprašytas p. 2.1.**
Įregistravimo pagrindas: **2019-06-06 Lietuvos Respublikos specialiųjų žemės naudojimo sąlygų įstatymas Nr. XIII-2166**
2019-12-19 Lietuvos Respublikos žemės ūkio ministro įsakymas Nr. 3D-711
Plotas: **945.00 kv. m**
Įrašas galioja: **Nuo 2023-01-01**

8.6. **Teritorija, kurioje taikomos SŽNS, neįregistruota Nekilnojamojo turto registre: elektroninių ryšių tinklų elektroninių ryšių infrastruktūros apsaugos zonos (III skyrius, vienuoliktasis skirsnis)**
Daiktas: **žemės sklypas Nr. 4400-5237-4893, aprašytas p. 2.1.**
Įregistravimo pagrindas: **2019-06-06 Lietuvos Respublikos specialiųjų žemės naudojimo sąlygų įstatymas Nr. XIII-2166**
2019-12-19 Lietuvos Respublikos žemės ūkio ministro įsakymas Nr. 3D-711
Plotas: **327.00 kv. m**
Įrašas galioja: **Nuo 2023-01-01**

9. Teritorijos, kuriose taikomos SŽNS, įrašytos į NTK kadastro duomenų byloje įrašytų duomenų pagrindu: įrašų nėra

KOPIJA TIKRA.

PROJEKTO VADOVAS G.VENCLOVAS

10. Daikto registravimas ir kadastro žymos:

10.1. **Kadastrinius matavimus atliko (kadastro žyma)**
MARIUS PETRAUSKAS
Daiktas: **žemės sklypas Nr. 4400-5237-4893, aprašytas p. 2.1.**
Įregistravimo pagrindas: **2013-02-04 Kvalifikacijos pažymėjimas Nr. 2M-M-1857**
2023-11-15 Nekilnojamojo daikto kadastro duomenų byla
Įrašas galioja: **Nuo 2024-02-07**

10.2. **Kadastro duomenų tikslinimas (daikto registravimas)**
Daiktas: **žemės sklypas Nr. 4400-5237-4893, aprašytas p. 2.1.**
Įregistravimo pagrindas: **2023-11-15 Nekilnojamojo daikto kadastro duomenų byla**
Įrašas galioja: **Nuo 2024-02-07**

10.3. **Suformuotas naujas (daikto registravimas)**
Daiktas: **žemės sklypas Nr. 4400-5237-4893, aprašytas p. 2.1.**
Įregistravimo pagrindas: **2019-05-14 Nekilnojamojo daikto kadastro duomenų byla**
2019-06-11 Nacionalinės žemės tarnybos teritorinio skyriaus vedėjo sprendimas Nr. 2SK-1127-(14.2.110.)
Įrašas galioja: **Nuo 2019-07-18**

11. Duomenys apie įregistruotas teritorijas, kuriose taikomos specialiosios žemės naudojimo sąlygos:

11.1. Teritorijos pavadinimas: **Elektroninių ryšių tinklų elektroninių ryšių infrastruktūros apsaugos zonos (III skyrius, vienuoliktasis skirsnis)**
Teritorijos unikalus numeris: **100266120**
Įregistravimo pagrindas: **Lietuvos Respublikos susisiekimo ministerija; 2022-01-31 Telia tinklo apsaugos zonos planas Alytaus m. savivaldybėje Nr. 3-62**
Įregistravimo data: **2022-02-09**
Duomenų pakeitimo pagrindas: **Lietuvos Respublikos susisiekimo ministerija; 2022-01-31 Telia tinklo apsaugos zonos planas Alytaus m. savivaldybėje Nr. 3-62**
Duomenų pakeitimo data: **2024-10-31**
Žemės sklypo plotas, patenkantis į Teritoriją: **337 kv. m, nuo 2024-02-09**

11.2. Teritorijos pavadinimas: **Elektros tinklų apsaugos zonos (III skyrius, ketvirtasis skirsnis)**
Teritorijos unikalus numeris: **100106108**
Įregistravimo pagrindas: **Lietuvos Respublikos energetikos ministerija; 2021-10-05 Įsakymas dėl Alytaus elektros tinklų teritorijų plano patvirtinimo Nr. 1-247**
Įregistravimo data: **2021-11-12**
Žemės sklypo plotas, patenkantis į Teritoriją: **637 kv. m, nuo 2024-02-09**

11.3. Teritorijos pavadinimas: **Elektros tinklų apsaugos zonos (III skyrius, ketvirtasis skirsnis)**
Teritorijos unikalus numeris: **100074137**
Įregistravimo pagrindas: **Lietuvos Respublikos energetikos ministerija; 2021-10-05 Įsakymas dėl Alytaus elektros tinklų teritorijų plano patvirtinimo Nr. 1-247**
Įregistravimo data: **2021-10-28**
Žemės sklypo plotas, patenkantis į Teritoriją: **275 kv. m, nuo 2024-02-09**

11.4. Teritorijos pavadinimas: **Elektros tinklų apsaugos zonos (III skyrius, ketvirtasis skirsnis)**
Teritorijos unikalus numeris: **100072686**
Įregistravimo pagrindas: **Lietuvos Respublikos energetikos ministerija; 2021-10-05 Įsakymas dėl Alytaus elektros tinklų teritorijų plano patvirtinimo Nr. 1-247**

Įregistravimo data: **2021-10-27**
Žemės sklypo plotas, patenkantis į Teritoriją: **7 kv. m, nuo 2024-02-09**

11.5. Teritorijos pavadinimas: **Elektros tinklų apsaugos zonos (III skyrius, ketvirtasis skirsnis)**
Teritorijos unikalus numeris: **100070880**
Įregistravimo pagrindas: **Lietuvos Respublikos energetikos ministerija; 2021-10-05 Įsakymas dėl Alytaus elektros tinklų teritorijų plano patvirtinimo Nr. 1-247**
Įregistravimo data: **2021-10-27**
Žemės sklypo plotas, patenkantis į Teritoriją: **79 kv. m, nuo 2024-02-09**

11.6. Teritorijos pavadinimas: **Elektros tinklų apsaugos zonos (III skyrius, ketvirtasis skirsnis)**
Teritorijos unikalus numeris: **100066476**
Įregistravimo pagrindas: **Lietuvos Respublikos energetikos ministerija; 2021-10-05 Įsakymas dėl Alytaus elektros tinklų teritorijų plano patvirtinimo Nr. 1-247**
Įregistravimo data: **2021-10-26**
Žemės sklypo plotas, patenkantis į Teritoriją: **8 kv. m, nuo 2024-02-09**

11.7. Teritorijos pavadinimas: **Elektros tinklų apsaugos zonos (III skyrius, ketvirtasis skirsnis)**
Teritorijos unikalus numeris: **100010419**
Įregistravimo pagrindas: **AB "Energijos skirstymo operatorius"; 2020-08-04 A. Baranausko g. -, Alytus, Alytaus m. sav. Nr. E1N6043358**
Įregistravimo data: **2020-12-03**
Žemės sklypo plotas, patenkantis į Teritoriją: **90 kv. m, nuo 2024-02-09**

11.8. Teritorijos pavadinimas: **Skirstomųjų dujotiekių apsaugos zonos (III skyrius, šeštasis skirsnis)**
Teritorijos unikalus numeris: **100106620**
Įregistravimo pagrindas: **Lietuvos Respublikos energetikos ministerija; 2022-11-10 Įsakymas dėl energetikos ministro 2021 m. spalio 5 d. įsakymo Nr. 1-246 ?Dėl Alytaus skirstomųjų dujotiekių teritorijų plano patvirtinimo? pakeitimo Nr. 1-350**
Įregistravimo data: **2021-11-12**
Žemės sklypo plotas, patenkantis į Teritoriją: **642 kv. m, nuo 2024-02-09**

11.9. Teritorijos pavadinimas: **Skirstomųjų dujotiekių apsaugos zonos (III skyrius, šeštasis skirsnis)**
Teritorijos unikalus numeris: **100023403**
Įregistravimo pagrindas: **AB "Energijos skirstymo operatorius"; 2021-06-15 Mažo slėgio skirstomojo dujotiekio nuo esamo dujotiekio Seinų gatvėje, Seinų gatve iki sklypo ribos Seinų g. 47, Alytus, Alytaus m. sav., įrengimo projektas Nr. D2A2105680**
Įregistravimo data: **2021-06-25**
Žemės sklypo plotas, patenkantis į Teritoriją: **18 kv. m, nuo 2024-02-09**

12. Registro pastabos ir nuorodos:
Statiniai - Registro Nr. 44/2561380.

13. Kita informacija: įrašų nėra

14. Informacija apie duomenų sandoriui tikslinimą: įrašų nėra

KOPIJA TIKRA.

PROJEKTO VADOVAS G.VENCLOVAS

Dokumentą atspausdino BIRUTĖ KEMZŪRAITĖ

VALSTYBĖS ĮMONĖ REGISTRŲ CENTRAS
Studentų g. 39, LT-08106 Vilnius, tel. +370 5 268 8262, el. p. info@registrucentras.lt
Duomenys kaupiami ir saugomi Juridinių asmenų registre, kodas 124110246

NEKILNOJAMOJO TURTO REGISTRO DUOMENŲ BAZĖS IŠRAŠAS

2025-01-06 11:32:22

1. Nekilnojamojo turto registre įregistruotas turtas:

Registro Nr.: **44/2571500**
Registro tipas: **Žemės sklypas su statiniais**
Sudarymo data: **2020-10-12**
Teritorija: **Alytaus m. sav., Alytaus m. sav. teritorija**

2. Nekilnojamieji daiktai:

2.1. **Žemės sklypas**

Unikalus daikto numeris: **4400-5335-3254**
Žemės sklypo kadastro numeris ir kadastro vietovės pavadinimas: **1101/0026:101 Alytaus m. k.v.**
Daikto pagrindinė naudojimo paskirtis: **Miškų ūkio**
Žemės sklypo naudojimo būdas: **Rekreacinių miškų sklypai**
Statusas: **Suformuotas padalijus daiktą**
Daikto istorinė kilmė: **Gautas padalijus daiktą, unikalus daikto numeris 4400-2117-0540**
Žemės sklypo plotas: **33.6794 ha**
Miško žemės plotas: **33.0679 ha**
Miško plotas, įregistruotas Miškų valstybės kadastre: **33.5422 ha**
Duomenų apie Miškų valstybės kadastre įregistruotą miško plotą pateikimo data: **2021-04-02**
Kelių plotas: **0.6115 ha**
Matavimų tipas: **Žemės sklypas suformuotas atliekant kadastrinius matavimus**
Indeksuota miško medynų vertė: **179674 Eur**
Miško medynų vertė: **37432 Eur**
Vidutinė rinkos vertė: **228974 Eur**
Vidutinės rinkos vertės nustatymo data: **2020-10-12**
Vidutinės rinkos vertės nustatymo būdas: **Masinis vertinimas**
Kadastro duomenų nustatymo data: **2019-10-09**

2.2. **Kiti inžineriniai statiniai - Aikštelė**

Unikalus daikto numeris: **4400-3995-4637**
Inžinerinio statinio grupė: **Kiti inžineriniai statiniai**
Inžinerinio statinio pogrupis (paskirtis): **Kitos paskirties**
Žymėjimas plane: **ž**
Statybos pradžios metai: **2010**
Statybos pabaigos metai: **2015**
Statinio kategorija: **I grupės nesudėtingasis**
Baigtumo procentas: **100 %**
Plotas: **43.18 kv. m**
Medžiaga: **Žvyras**
Atkūrimo sąnaudos (statybos vertė): **1290 Eur**
Fizinio nusidėvėjimo procentas: **0 %**
Atkuriamoji vertė: **1290 Eur**
Atkūrimo sąnaudų (statybos vertės) ir atkuriamosios vertės nustatymo data: **2015-10-15**
Vidutinė rinkos vertė: **1290 Eur**
Vidutinės rinkos vertės nustatymo būdas: **Atkuriamoji vertė**
Vidutinės rinkos vertės nustatymo data: **2015-10-15**
Kadastro duomenų nustatymo data: **2015-10-15**

2.3. **Kiti inžineriniai statiniai - Pėsčiųjų ir dviračių takas**

Unikalus daikto numeris: **4400-3985-8574**
Inžinerinio statinio grupė: **Kiti inžineriniai statiniai**
Inžinerinio statinio pogrupis (paskirtis): **Kitos paskirties**
Statybos pradžios metai: **2010**
Statybos pabaigos metai: **2015**
Statinio kategorija: **II grupės nesudėtingasis**
Baigtumo procentas: **100 %**
Atkūrimo sąnaudos (statybos vertė): **19400 Eur**
Atkuriamoji vertė: **19400 Eur**
Atkūrimo sąnaudų (statybos vertės) ir atkuriamosios vertės nustatymo data: **2015-10-15**
Vidutinė rinkos vertė: **19400 Eur**
Vidutinės rinkos vertės nustatymo būdas: **Atkuriamoji vertė**
Vidutinės rinkos vertės nustatymo data: **2015-10-15**
Kadastro duomenų nustatymo data: **2015-10-15**

3. Daikto priklausiniai iš kito registro: įrašų nėra

4. Nuosavybė:

4.1. **Nuosavybės teisė**

Savininkas: **LIETUVOS RESPUBLIKA, a.k. 111105555**
Daiktas: **žemės sklypas Nr. 4400-5335-3254, aprašytas p. 2.1.**

KOPIJA TIKRA.

PROJEKTO VADOVAS G.VENCLOVAS

Įregistravimo pagrindas: **2012-12-13 Nacionalinės žemės tarnybos teritorinio žemėtvarkos skyriaus vedėjo įsakymas Nr. 2V-(14.2.2.)-1360**
2019-12-05 Nacionalinės žemės tarnybos teritorinio skyriaus vedėjo sprendimas Nr. 2SK-2129-(14.2.110.)
Įrašas galioja: **Nuo 2020-10-15**

4.2. **Nuosavybės teisė**
Savininkas: **Alytaus miesto savivaldybė, a.k. 111102979**
Daiktas: **kiti statiniai Nr. 4400-3985-8574, aprašyti p. 2.3.**
kiti statiniai Nr. 4400-3995-4637, aprašyti p. 2.2.
Įregistravimo pagrindas: **2015-11-26 Deklaracija apie statybos užbaigimą Nr. SO-31-(6.84)**
Įrašas galioja: **Nuo 2015-12-15**

KOPIJA TIKRA.

PROJEKTO VADOVAS G.VENCLOVAS

5. Valstybės ir savivaldybių žemės patikėjimo teisė:

5.1. **Valstybinės žemės patikėjimo teisė**
Patikėtinis: **Alytaus miesto savivaldybė, a.k. 111102979**
Daiktas: **žemės sklypas Nr. 4400-5335-3254, aprašytas p. 2.1.**
Įregistravimo pagrindas: **2024-01-10 Lietuvos Respublikos Vyriausybės nutarimas Nr. 32**
2024-01-25 Perdavimo - priėmimo aktas Nr. BVA-78-(6.55 E)/ 3MŽP-11-(15.3.33 E.)
Įrašas galioja: **Nuo 2024-01-31**

6. Kitos daiktinės teisės:

6.1. **Kelio servitutas - teisė važiuoti transporto priemonėmis (tarnaujantis)**
Daiktas: **žemės sklypas Nr. 4400-5335-3254, aprašytas p. 2.1.**
Įregistravimo pagrindas: **2012-12-13 Nacionalinės žemės tarnybos teritorinio žemėtvarkos skyriaus vedėjo įsakymas Nr. 2V-(14.2.2.)-1360**
2019-12-05 Nacionalinės žemės tarnybos teritorinio skyriaus vedėjo sprendimas Nr. 2SK-2129-(14.2.110.)
Plotas: **0.0426 ha**
Įrašas galioja: **Nuo 2020-10-15**

6.2. **Kelio servitutas - teisė naudotis pėsčiųjų taku (tarnaujantis)**
Daiktas: **žemės sklypas Nr. 4400-5335-3254, aprašytas p. 2.1.**
Įregistravimo pagrindas: **2012-12-13 Nacionalinės žemės tarnybos teritorinio žemėtvarkos skyriaus vedėjo įsakymas Nr. 2V-(14.2.2.)-1360**
2019-12-05 Nacionalinės žemės tarnybos teritorinio skyriaus vedėjo sprendimas Nr. 2SK-2129-(14.2.110.)
Plotas: **0.0257 ha**
Įrašas galioja: **Nuo 2020-10-15**

6.3. **Kelio servitutas - teisė naudotis pėsčiųjų taku (tarnaujantis)**
Daiktas: **žemės sklypas Nr. 4400-5335-3254, aprašytas p. 2.1.**
Įregistravimo pagrindas: **2012-12-13 Nacionalinės žemės tarnybos teritorinio žemėtvarkos skyriaus vedėjo įsakymas Nr. 2V-(14.2.2.)-1360**
2019-12-05 Nacionalinės žemės tarnybos teritorinio skyriaus vedėjo sprendimas Nr. 2SK-2129-(14.2.110.)
Plotas: **0.0208 ha**
Įrašas galioja: **Nuo 2020-10-15**

6.4. **Kelio servitutas - teisė naudotis pėsčiųjų taku (tarnaujantis)**
Daiktas: **žemės sklypas Nr. 4400-5335-3254, aprašytas p. 2.1.**
Įregistravimo pagrindas: **2012-12-13 Nacionalinės žemės tarnybos teritorinio žemėtvarkos skyriaus vedėjo įsakymas Nr. 2V-(14.2.2.)-1360**
2019-12-05 Nacionalinės žemės tarnybos teritorinio skyriaus vedėjo sprendimas Nr. 2SK-2129-(14.2.110.)
Plotas: **0.159 ha**
Įrašas galioja: **Nuo 2020-10-15**

6.5. **Kelio servitutas - teisė naudotis pėsčiųjų taku (tarnaujantis)**
Daiktas: **žemės sklypas Nr. 4400-5335-3254, aprašytas p. 2.1.**
Įregistravimo pagrindas: **2012-12-13 Nacionalinės žemės tarnybos teritorinio žemėtvarkos skyriaus vedėjo įsakymas Nr. 2V-(14.2.2.)-1360**
2019-12-05 Nacionalinės žemės tarnybos teritorinio skyriaus vedėjo sprendimas Nr. 2SK-2129-(14.2.110.)
Plotas: **0.0127 ha**
Įrašas galioja: **Nuo 2020-10-15**

7. Juridiniai faktai: įrašų nėra

8. Žymos:

8.1. **Teritorija, kurioje taikomos SŽNS, neįregistruota Nekilnojamojo turto registre: aerodromo apsaugos zonos (III skyrius, pirmasis skirsnis)**
Daiktas: **žemės sklypas Nr. 4400-5335-3254, aprašytas p. 2.1.**
Įregistravimo pagrindas: **2019-06-06 Lietuvos Respublikos specialiųjų žemės naudojimo sąlygų įstatymas Nr. XIII-2166**
2019-10-09 Nekilnojamojo daikto kadastro duomenų byla
2019-12-05 Nacionalinės žemės tarnybos teritorinio skyriaus vedėjo sprendimas Nr. 2SK-2129-(14.2.110.)
2019-12-19 Lietuvos Respublikos žemės ūkio ministro įsakymas Nr. 3D-711
Plotas: **336794.00 kv. m**
Įrašas galioja: **Nuo 2023-01-01**

8.2. **Teritorija, kurioje taikomos SŽNS, neįregistruota Nekilnojamojo turto registre: vandens tiekimo ir nuotekų, paviršinių nuotekų tvarkymo infrastruktūros apsaugos zonos (III skyrius, dešimtasis skirsnis)**
Daiktas: **žemės sklypas Nr. 4400-5335-3254, aprašytas p. 2.1.**

Įregistravimo pagrindas: **2019-06-06 Lietuvos Respublikos specialiųjų žemės naudojimo sąlygų įstatymas Nr. XIII-2166**
2019-10-09 Nekilnojamojo daikto kadastro duomenų byla
2019-12-05 Nacionalinės žemės tarnybos teritorinio skyriaus vedėjo sprendimas Nr. 2SK-2129-(14.2.110.)
2019-12-19 Lietuvos Respublikos žemės ūkio ministro įsakymas Nr. 3D-711
Plotas: **2250.00 kv. m**
Įrašas galioja: **Nuo 2023-01-01**

8.3. **Teritorija, kurioje taikomos SŽNS, neįregistruota Nekilnojamojo turto registre: elektros tinklų apsaugos zonos (III skyrius, ketvirtasis skirsnis)**
Daiktas: **žemės sklypas Nr. 4400-5335-3254, aprašytas p. 2.1.**
Įregistravimo pagrindas: **2019-06-06 Lietuvos Respublikos specialiųjų žemės naudojimo sąlygų įstatymas Nr. XIII-2166**
2019-10-09 Nekilnojamojo daikto kadastro duomenų byla
2019-12-05 Nacionalinės žemės tarnybos teritorinio skyriaus vedėjo sprendimas Nr. 2SK-2129-(14.2.110.)
2019-12-19 Lietuvos Respublikos žemės ūkio ministro įsakymas Nr. 3D-711
Plotas: **2350.00 kv. m**
Įrašas galioja: **Nuo 2023-01-01**

8.4. **Teritorija, kurioje taikomos SŽNS, neįregistruota Nekilnojamojo turto registre: elektroninių ryšių tinklų elektroninių ryšių infrastruktūros apsaugos zonos (III skyrius, vienuoliktasis skirsnis)**
Daiktas: **žemės sklypas Nr. 4400-5335-3254, aprašytas p. 2.1.**
Įregistravimo pagrindas: **2019-06-06 Lietuvos Respublikos specialiųjų žemės naudojimo sąlygų įstatymas Nr. XIII-2166**
2019-10-09 Nekilnojamojo daikto kadastro duomenų byla
2019-12-05 Nacionalinės žemės tarnybos teritorinio skyriaus vedėjo sprendimas Nr. 2SK-2129-(14.2.110.)
2019-12-19 Lietuvos Respublikos žemės ūkio ministro įsakymas Nr. 3D-711
Plotas: **2218.00 kv. m**
Įrašas galioja: **Nuo 2023-01-01**

8.5. **Teritorija, kurioje taikomos SŽNS, neįregistruota Nekilnojamojo turto registre: miško žemė (VI skyrius, trečiasis skirsnis)**
Daiktas: **žemės sklypas Nr. 4400-5335-3254, aprašytas p. 2.1.**
Įregistravimo pagrindas: **2019-06-06 Lietuvos Respublikos specialiųjų žemės naudojimo sąlygų įstatymas Nr. XIII-2166**
2019-10-09 Nekilnojamojo daikto kadastro duomenų byla
2019-12-05 Nacionalinės žemės tarnybos teritorinio skyriaus vedėjo sprendimas Nr. 2SK-2129-(14.2.110.)
2019-12-19 Lietuvos Respublikos žemės ūkio ministro įsakymas Nr. 3D-711
Plotas: **336794.00 kv. m**
Įrašas galioja: **Nuo 2023-01-01**

9. Teritorijos, kuriose taikomos SŽNS, įrašytos į NTK kadastro duomenų byloje įrašytų duomenų pagrindu: įrašų nėra

KOPIJA TIKRA.

PROJEKTO VADOVAS G.VENCLOVAS

10. Daikto registravimas ir kadastro žymos:

10.1. **Kadastrinius matavimus atliko (kadastro žyma)**
KRYSTYNA ŠPAKAUSKIENĖ
Daiktas: **žemės sklypas Nr. 4400-5335-3254, aprašytas p. 2.1.**
Įregistravimo pagrindas: **2013-08-05 Kvalifikacijos pažymėjimas Nr. 2M-M-1912**
2019-10-09 Nekilnojamojo daikto kadastro duomenų byla
Įrašas galioja: **Nuo 2020-10-12**

10.2. **Suformuotas padalijimo būdu (daikto registravimas)**
Daiktas: **žemės sklypas Nr. 4400-5335-3254, aprašytas p. 2.1.**
Įregistravimo pagrindas: **2019-10-09 Nekilnojamojo daikto kadastro duomenų byla**
2019-12-05 Nacionalinės žemės tarnybos teritorinio skyriaus vedėjo sprendimas Nr. 2SK-2129-(14.2.110.)
Įrašas galioja: **Nuo 2020-10-12**

10.3. **Kadastrinius matavimus atliko (kadastro žyma)**
UAB "KADASTRAS", a.k. 302240851
Daiktas: **kiti statiniai Nr. 4400-3985-8574, aprašyti p. 2.3.**
kiti statiniai Nr. 4400-3995-4637, aprašyti p. 2.2.
Įregistravimo pagrindas: **2015-10-15 Nekilnojamojo daikto kadastro duomenų byla**
Kvalifikacijos pažymėjimas Nr. 2M-M-1389
Įrašas galioja: **Nuo 2015-12-08**

10.4. **Suformuotas naujas (daikto registravimas)**
Daiktas: **kiti statiniai Nr. 4400-3985-8574, aprašyti p. 2.3.**
kiti statiniai Nr. 4400-3995-4637, aprašyti p. 2.2.
Įregistravimo pagrindas: **2015-10-15 Nekilnojamojo daikto kadastro duomenų byla**
2015-11-26 Deklaracija apie statybos užbaigimą Nr. SO-31-(6.84)
Įrašas galioja: **Nuo 2015-12-08**

11. Duomenys apie įregistruotas teritorijas, kuriose taikomos specialiosios žemės naudojimo sąlygos:

11.1. Teritorijos pavadinimas: **Elektros tinklų apsaugos zonos (III skyrius, ketvirtasis skirsnis)**
Teritorijos unikalus numeris: **100107451**
Įregistravimo pagrindas: **Lietuvos Respublikos energetikos ministerija; 2021-10-05 Įsakymas dėl Alytaus elektros tinklų teritorijų plano patvirtinimo Nr. 1-247**
Įregistravimo data: **2021-11-12**
Žemės sklypo plotas, patenkantis į Teritoriją: **40 kv. m, nuo 2024-06-30**

11.2. Teritorijos pavadinimas: **Elektros tinklų apsaugos zonos (III skyrius, ketvirtasis skirsnis)**
Teritorijos unikalus numeris: **100097609**
Įregistravimo pagrindas: **Lietuvos Respublikos energetikos ministerija; 2021-10-05 Įsakymas dėl Alytaus elektros tinklų teritorijų plano patvirtinimo Nr. 1-247**
Įregistravimo data: **2021-11-09**
Žemės sklypo plotas, patenkantis į Teritoriją: **372 kv. m, nuo 2024-06-30**

11.3. Teritorijos pavadinimas: **Elektros tinklų apsaugos zonos (III skyrius, ketvirtasis skirsnis)**
Teritorijos unikalus numeris: **100072926**
Įregistravimo pagrindas: **Lietuvos Respublikos energetikos ministerija; 2021-10-05 Įsakymas dėl Alytaus elektros tinklų teritorijų plano patvirtinimo Nr. 1-247**
Įregistravimo data: **2021-10-27**
Žemės sklypo plotas, patenkantis į Teritoriją: **454 kv. m, nuo 2024-06-30**

11.4. Teritorijos pavadinimas: **Skirstomųjų dujotiekių apsaugos zonos (III skyrius, šeštasis skirsnis)**
Teritorijos unikalus numeris: **100108074**
Įregistravimo pagrindas: **Lietuvos Respublikos energetikos ministerija; 2021-10-05 Įsakymas dėl Alytaus skirstomųjų dujotiekių teritorijų plano patvirtinimo Nr. 1-246**
Įregistravimo data: **2021-11-15**
Žemės sklypo plotas, patenkantis į Teritoriją: **570 kv. m, nuo 2024-06-30**

11.5. Teritorijos pavadinimas: **Kultūros paveldo objektų ir vietovių teritorijos, jų apsaugos zonos (V skyrius, pirmasis skirsnis)**
Teritorijos unikalus numeris: **100689366**
Įregistravimo pagrindas: **Kultūros paveldo departamentas prie Kultūros ministerijos; 2018-11-20 Kultūros paveldo departamento prie Kultūros ministerijos pirmosios Nekilnojamojo kultūros paveldo vertinimo tarybos aktas Nr. KPD-RM-2761**
Įregistravimo data: **2024-07-23**
Žemės sklypo plotas, patenkantis į Teritoriją: **17111 kv. m, nuo 2024-07-23**

12. Registro pastabos ir nuorodos: įrašų nėra

13. Kita informacija: įrašų nėra

14. Informacija apie duomenų sandoriui tikslinimą: įrašų nėra

Dokumentą atspausdino BIRUTĖ KEMZŪRAITĖ

KOPIJA TIKRA.

PROJEKTO VADOVAS G.VENCLOVAS

VALSTYBĖS ĮMONĖ REGISTRŲ CENTRAS
Studentų g. 39, LT-08106 Vilnius, tel. +370 5 268 8262, el. p. info@registrucentras.lt
Duomenys kaupiami ir saugomi Juridinių asmenų registre, kodas 124110246

NEKILNOJAMOJO TURTO REGISTRO DUOMENŲ BAZĖS IŠRAŠAS

2025-01-06 11:32:59

1. Nekilnojamojo turto registre įregistruotas turtas:

Registro Nr.: **44/2571499**
Registro tipas: **Žemės sklypas su statiniais**
Sudarymo data: **2020-10-12**
Teritorija: **Alytaus m. sav., Alytaus m. sav. teritorija**

2. Nekilnojamieji daiktai:

2.1. **Žemės sklypas**

Unikalus daikto numeris: **4400-5335-5016**
Žemės sklypo kadastro numeris ir kadastro vietovės pavadinimas: **1101/0026:100 Alytaus m. k.v.**
Daikto pagrindinė naudojimo paskirtis: **Miškų ūkio**
Žemės sklypo naudojimo būdas: **Rekreacinių miškų sklypai**
Statusas: **Suformuotas padalijus daiktą**
Daikto istorinė kilmė: **Gautas padalijus daiktą, unikalus daikto numeris 4400-2117-0540**
Žemės sklypo plotas: **0.6473 ha**
Žemės ūkio naudmenų plotas viso: **0.5138 ha**
iš jo: pievų ir natūralių ganyklų plotas: **0.5138 ha**
Kelių plotas: **0.0167 ha**
Užstatyta teritorija: **0.1168 ha**
Žemės ūkio naudmenų našumo balas: **28.0**
Matavimų tipas: **Žemės sklypas suformuotas atliekant kadastrinius matavimus**
Vidutinė rinkos vertė: **37600 Eur**
Vidutinės rinkos vertės nustatymo data: **2024-06-28**
Vidutinės rinkos vertės nustatymo būdas: **Masinis vertinimas**
Kadastro duomenų nustatymo data: **2024-06-10**

2.2. **Sporto inžineriniai statiniai - Tinklinio aikštelė**

Unikalus daikto numeris: **4400-6336-4763**
Inžinerinio statinio grupė: **Kiti inžineriniai statiniai**
Inžinerinio statinio pogrupis (paskirtis): **Sporto**
Žymėjimas plane: **S1**
Statybos pradžios metai: **1986**
Statybos pabaigos metai: **1986**
Statinio kategorija: **II grupės nesudėtingasis**
Baigtumo procentas: **100 %**
Plotas: **1168.00 kv. m**
Medžiaga: **Smėlis**
Sporto aikštės rūšis: **Tinklinio**
Atkūrimo sąnaudos (statybos vertė): **11300 Eur**
Fizinio nusidėvėjimo procentas: **75 %**
Atkuriamoji vertė: **2830 Eur**
Atkūrimo sąnaudų (statybos vertės) ir atkuriamosios vertės nustatymo data: **2024-04-30**
Vidutinė rinkos vertė: **2830 Eur**
Vidutinės rinkos vertės nustatymo būdas: **Atkuriamoji vertė**
Vidutinės rinkos vertės nustatymo data: **2024-04-30**
Kadastro duomenų nustatymo data: **2024-04-30**

KOPIJA TIKRA.

PROJEKTO VADOVAS G.VENCLOVAS

3. Daikto priklausiniai iš kito registro: įrašų nėra

4. Nuosavybė:

4.1. **Nuosavybės teisė**

Savininkas: **Alytaus miesto savivaldybė, a.k. 111102979**
Daiktas: **sporto inžineriniai statiniai Nr. 4400-6336-4763, aprašyti p. 2.2.**
Įregistravimo pagrindas: **2024-05-24 Savivaldybės tarybos sprendimas Nr. T-184**
Įrašas galioja: **Nuo 2024-06-12**

4.2. **Nuosavybės teisė**

Savininkas: **LIETUVOS RESPUBLIKA, a.k. 111105555**
Daiktas: **žemės sklypas Nr. 4400-5335-5016, aprašytas p. 2.1.**
Įregistravimo pagrindas: **2012-12-13 Nacionalinės žemės tarnybos teritorinio žemėtvarkos skyriaus vedėjo įsakymas Nr. 2VĮ-(14.2.2.)-1360**
2019-12-05 Nacionalinės žemės tarnybos teritorinio skyriaus vedėjo sprendimas Nr. 2SK-2129-(14.2.110.)
Įrašas galioja: **Nuo 2020-10-15**

5. Valstybės ir savivaldybių žemės patikėjimo teisė:

5.1. **Valstybinės žemės patikėjimo teisė**

Patikėtinis: **Alytaus miesto savivaldybė, a.k. 111102979**
Daiktas: **žemės sklypas Nr. 4400-5335-5016, aprašytas p. 2.1.**
Įregistravimo pagrindas: **2024-01-10 Lietuvos Respublikos Vyriausybės nutarimas Nr. 32**
2024-01-25 Perdavimo - priėmimo aktas Nr. BVA-78-(6.55 E)/ 3MŽP-11-(15.3.33 E.)
Įrašas galioja: **Nuo 2024-01-31**

KOPIJA TIKRA.

PROJEKTO VADOVAS G.VENCLOVAS

6. Kitos daiktinės teisės: įrašų nėra

7. Juridiniai faktai: įrašų nėra

8. Žymos:

8.1. **Teritorija, kurioje taikomos SŽNS, neįregistruota Nekilnojamojo turto registre: aerodromo apsaugos zonos (III skyrius, pirmasis skirsnis)**
Daiktas: **žemės sklypas Nr. 4400-5335-5016, aprašytas p. 2.1.**
Įregistravimo pagrindas: **2019-06-06 Lietuvos Respublikos specialiųjų žemės naudojimo sąlygų įstatymas Nr. XIII-2166**
2019-10-09 Nekilnojamojo daikto kadastro duomenų byla
2019-12-05 Nacionalinės žemės tarnybos teritorinio skyriaus vedėjo sprendimas Nr. 2SK-2129-(14.2.110.)
2019-12-19 Lietuvos Respublikos žemės ūkio ministro įsakymas Nr. 3D-711
Plotas: **6473.00 kv. m**
Įrašas galioja: **Nuo 2023-01-01**

8.2. **Teritorija, kurioje taikomos SŽNS, neįregistruota Nekilnojamojo turto registre: miško žemė (VI skyrius, trečiasis skirsnis)**
Daiktas: **žemės sklypas Nr. 4400-5335-5016, aprašytas p. 2.1.**
Įregistravimo pagrindas: **2019-06-06 Lietuvos Respublikos specialiųjų žemės naudojimo sąlygų įstatymas Nr. XIII-2166**
2019-10-09 Nekilnojamojo daikto kadastro duomenų byla
2019-12-05 Nacionalinės žemės tarnybos teritorinio skyriaus vedėjo sprendimas Nr. 2SK-2129-(14.2.110.)
2019-12-19 Lietuvos Respublikos žemės ūkio ministro įsakymas Nr. 3D-711
Plotas: **6473.00 kv. m**
Įrašas galioja: **Nuo 2023-01-01**

9. Teritorijos, kuriose taikomos SŽNS, įrašytos į NTK kadastro duomenų byloje įrašytų duomenų pagrindu: įrašų nėra

10. Daikto registravimas ir kadastro žymos:

10.1. **Kadastrinius matavimus atliko (kadastro žyma)**
VITALIJUS JARIOMENKO
Daiktas: **žemės sklypas Nr. 4400-5335-5016, aprašytas p. 2.1.**
Įregistravimo pagrindas: **2008-06-19 Kvalifikacijos pažymėjimas Nr. 2M-M-369**
2024-06-10 Nekilnojamojo daikto kadastro duomenų byla
Įrašas galioja: **Nuo 2024-06-28**

10.2. **Kadastro duomenų tikslinimas (daikto registravimas)**
Daiktas: **žemės sklypas Nr. 4400-5335-5016, aprašytas p. 2.1.**
Įregistravimo pagrindas: **2024-06-10 Nekilnojamojo daikto kadastro duomenų byla**
Įrašas galioja: **Nuo 2024-06-28**

10.3. **Suformuotas naujas (daikto registravimas)**
Daiktas: **sporto inžineriniai statiniai Nr. 4400-6336-4763, aprašyti p. 2.2.**
Įregistravimo pagrindas: **2024-04-30 Nekilnojamojo daikto kadastro duomenų byla**
2024-05-24 Savivaldybės tarybos sprendimas Nr. T-184
Įrašas galioja: **Nuo 2024-06-07**

10.4. **Kadastrinius matavimus atliko (kadastro žyma)**
GAILINTAS RAUDONIUS
Daiktas: **sporto inžineriniai statiniai Nr. 4400-6336-4763, aprašyti p. 2.2.**
Įregistravimo pagrindas: **2014-09-11 Kvalifikacijos pažymėjimas Nr. 2M-M-2118**
2024-04-30 Nekilnojamojo daikto kadastro duomenų byla
Įrašas galioja: **Nuo 2024-06-07**

10.5. **Suformuotas padalijimo būdu (daikto registravimas)**
Daiktas: **žemės sklypas Nr. 4400-5335-5016, aprašytas p. 2.1.**
Įregistravimo pagrindas: **2019-10-09 Nekilnojamojo daikto kadastro duomenų byla**
2019-12-05 Nacionalinės žemės tarnybos teritorinio skyriaus vedėjo sprendimas Nr. 2SK-2129-(14.2.110.)
Įrašas galioja: **Nuo 2020-10-12**

11. Duomenys apie įregistruotas teritorijas, kuriose taikomos specialiosios žemės naudojimo sąlygos: įrašų nėra

12. Registro pastabos ir nuorodos: įrašų nėra

13. Kita informacija: įrašų nėra

14. Informacija apie duomenų sandoriui tikslinimą: įrašų nėra

Dokumentą atspausdino BIRUTĖ KEMZŪRAITĖ

VALSTYBĖS ĮMONĖ REGISTRŲ CENTRAS
Studentų g. 39, LT-08106 Vilnius, tel. +370 5 268 8262, el. p. info@registrucentras.lt
Duomenys kaupiami ir saugomi Juridinių asmenų registre, kodas 124110246

NEKILNOJAMOJO TURTO REGISTRO DUOMENŲ BAZĖS IŠRAŠAS

2025-01-06 11:26:51

KOPIJA TIKRA.

PROJEKTO VADOVAS G.VENCLOVAS

1. Nekilnojamojo turto registre įregistruotas turtas:

Registro Nr.: **44/2578254**
Registro tipas: **Žemės sklypas**
Sudarymo data: **2020-11-06**
Alytus, Varėnos g.

2. Nekilnojamieji daiktai:

2.1.
Žemės sklypas
Alytus, Varėnos g.
Unikalus daikto numeris: **4400-5520-8796**
Žemės sklypo kadastro numeris ir kadastro vietovės pavadinimas: **1101/7001:307 Alytaus m. k.v.**
Daikto pagrindinė naudojimo paskirtis: **Kita**
Žemės sklypo naudojimo būdas: **Susisiekimo ir inžinerinių tinklų koridorių teritorijos**
Žemės sklypo plotas: **1.2257 ha**
Kelių plotas: **1.2257 ha**
Žemės ūkio naudmenų našumo balas: **40.0**
Matavimų tipas: **Žemės sklypas suformuotas atliekant kadastrinius matavimus**
Vidutinė rinkos vertė: **81500 Eur**
Vidutinės rinkos vertės nustatymo data: **2023-03-23**
Vidutinės rinkos vertės nustatymo būdas: **Masinis vertinimas**
Kadastro duomenų nustatymo data: **2022-02-17**

3. Daikto priklausiniai iš kito registro: įrašų nėra

4. Nuosavybė:

4.1.
Nuosavybės teisė
Savininkas: **LIETUVOS RESPUBLIKA, a.k. 111105555**
Daiktas: **žemės sklypas Nr. 4400-5520-8796, aprašytas p. 2.1.**
Įregistravimo pagrindas: **2020-10-27 Nacionalinės žemės tarnybos teritorinio skyriaus vedėjo sprendimas Nr. 2SK-1701-(14.2.110 E.)**
Įrašas galioja: **Nuo 2020-11-11**

5. Valstybės ir savivaldybių žemės patikėjimo teisė:

5.1.
Valstybinės žemės patikėjimo teisė
Patikėtinis: **Alytaus miesto savivaldybė, a.k. 111102979**
Daiktas: **žemės sklypas Nr. 4400-5520-8796, aprašytas p. 2.1.**
Įregistravimo pagrindas: **2024-01-10 Lietuvos Respublikos Vyriausybės nutarimas Nr. 32**
2024-01-25 Perdavimo - priėmimo aktas Nr. BVA-78-(6.55 E)/ 3MŽP-11-(15.3.33 E.)
Įrašas galioja: **Nuo 2024-01-31**

6. Kitos daiktinės teisės:

6.1.
Servitutas - teisė tiesti, aptarnauti, naudoti požemines, antžemines komunikacijas (tarnaujantis)
Daiktas: **žemės sklypas Nr. 4400-5520-8796, aprašytas p. 2.1.**
Įregistravimo pagrindas: **2023-04-07 Servituto sutartis Nr. 2950**
Plotas: **0.0312 ha**
Įrašas galioja: **Nuo 2023-04-11**

7. Juridiniai faktai: įrašų nėra

8. Žymos:

8.1.
Teritorija, kurioje taikomos SŽNS, neįregistruota Nekilnojamojo turto registre: skirstomųjų dujotiekių apsaugos zonos (III skyrius, šeštasis skirsnis)
Daiktas: **žemės sklypas Nr. 4400-5520-8796, aprašytas p. 2.1.**
Įregistravimo pagrindas: **2020-10-27 Nacionalinės žemės tarnybos teritorinio skyriaus vedėjo sprendimas Nr. 2SK-1701-(14.2.110 E.)**
2022-02-17 Nekilnojamojo daikto kadastro duomenų byla
Plotas: **2183.00 kv. m**
Įrašas galioja: **Nuo 2023-01-01**

8.2.
Teritorija, kurioje taikomos SŽNS, neįregistruota Nekilnojamojo turto registre: vandens tiekimo ir nuotekų, paviršinių nuotekų tvarkymo infrastruktūros apsaugos zonos (III skyrius, dešimtasis skirsnis)
Daiktas: **žemės sklypas Nr. 4400-5520-8796, aprašytas p. 2.1.**
Įregistravimo pagrindas: **2020-10-27 Nacionalinės žemės tarnybos teritorinio skyriaus vedėjo sprendimas Nr. 2SK-1701-(14.2.110 E.)**
Plotas: **10424.00 kv. m**
Įrašas galioja: **Nuo 2023-01-01**

8.3.
Teritorija, kurioje taikomos SŽNS, neįregistruota Nekilnojamojo turto registre: elektros tinklų apsaugos zonos (III skyrius, ketvirtasis skirsnis)
Daiktas: **žemės sklypas Nr. 4400-5520-8796, aprašytas p. 2.1.**

Įregistravimo pagrindas: **2020-10-27 Nacionalinės žemės tarnybos teritorinio skyriaus vedėjo sprendimas Nr. 2SK-1701-(14.2.110 E.)**
Plotas: **1669.00 kv. m**
Įrašas galioja: **Nuo 2023-01-01**

8.4. **Teritorija, kurioje taikomos SŽNS, neįregistruota Nekilnojamojo turto registre: elektroninių ryšių tinklų elektroninių ryšių infrastruktūros apsaugos zonos (III skyrius, vienuoliktasis skirsnis)**
Daiktas: **žemės sklypas Nr. 4400-5520-8796, aprašytas p. 2.1.**
Įregistravimo pagrindas: **2020-10-27 Nacionalinės žemės tarnybos teritorinio skyriaus vedėjo sprendimas Nr. 2SK-1701-(14.2.110 E.)**
Plotas: **1522.00 kv. m**
Įrašas galioja: **Nuo 2023-01-01**

8.5. **Teritorija, kurioje taikomos SŽNS, neįregistruota Nekilnojamojo turto registre: požeminio vandens vandenviečių apsaugos zonos (VI skyrius, vienuoliktasis skirsnis)**
Daiktas: **žemės sklypas Nr. 4400-5520-8796, aprašytas p. 2.1.**
Įregistravimo pagrindas: **2020-10-27 Nacionalinės žemės tarnybos teritorinio skyriaus vedėjo sprendimas Nr. 2SK-1701-(14.2.110 E.)**
Plotas: **7947.00 kv. m**
Įrašas galioja: **Nuo 2023-01-01**

8.6. **Teritorija, kurioje taikomos SŽNS, neįregistruota Nekilnojamojo turto registre: šilumos perdavimo tinklų apsaugos zonos (III skyrius, dvyliktasis skirsnis)**
Daiktas: **žemės sklypas Nr. 4400-5520-8796, aprašytas p. 2.1.**
Įregistravimo pagrindas: **2020-10-27 Nacionalinės žemės tarnybos teritorinio skyriaus vedėjo sprendimas Nr. 2SK-1701-(14.2.110 E.)**
Plotas: **2454.00 kv. m**
Įrašas galioja: **Nuo 2023-01-01**

8.7. **Teritorija, kurioje taikomos SŽNS, neįregistruota Nekilnojamojo turto registre: aerodromo apsaugos zonos (III skyrius, pirmasis skirsnis)**
Daiktas: **žemės sklypas Nr. 4400-5520-8796, aprašytas p. 2.1.**
Įregistravimo pagrindas: **2020-10-27 Nacionalinės žemės tarnybos teritorinio skyriaus vedėjo sprendimas Nr. 2SK-1701-(14.2.110 E.)**
Plotas: **12257.00 kv. m**
Įrašas galioja: **Nuo 2023-01-01**

KOPIJA TIKRA.

PROJEKTO VADOVAS G.VENCLOVAS

9. Teritorijos, kuriose taikomos SŽNS, įrašytos į NTK kadastro duomenų byloje įrašytų duomenų pagrindu: įrašų nėra

10. Daikto registravimas ir kadastro žymos:

10.1. **Kadastrinius matavimus atliko (kadastro žyma)**
DAIVA STAUGAITIENĖ
Daiktas: **žemės sklypas Nr. 4400-5520-8796, aprašytas p. 2.1.**
Įregistravimo pagrindas: **2009-12-08 Kvalifikacijos pažymėjimas Nr. 2M-M-1100**
2022-02-17 Nekilnojamojo daikto kadastro duomenų byla
Įrašas galioja: **Nuo 2022-02-25**

10.2. **Kadastro duomenų tikslinimas (daikto registravimas)**
Daiktas: **žemės sklypas Nr. 4400-5520-8796, aprašytas p. 2.1.**
Įregistravimo pagrindas: **2022-02-17 Nekilnojamojo daikto kadastro duomenų byla**
Įrašas galioja: **Nuo 2022-02-25**

10.3. **Suformuotas naujas (daikto registravimas)**
Daiktas: **žemės sklypas Nr. 4400-5520-8796, aprašytas p. 2.1.**
Įregistravimo pagrindas: **2020-10-12 Nekilnojamojo daikto kadastro duomenų byla**
2020-10-27 Nacionalinės žemės tarnybos teritorinio skyriaus vedėjo sprendimas Nr. 2SK-1701-(14.2.110 E.)
Įrašas galioja: **Nuo 2020-11-06**

10.4. **Kadastrinius matavimus atliko (kadastro žyma)**
INDRĖ GELČIENĖ
Daiktas: **žemės sklypas Nr. 4400-5520-8796, aprašytas p. 2.1.**
Įregistravimo pagrindas: **2018-02-02 Kvalifikacijos pažymėjimas Nr. 2M-M-2610**
2020-10-12 Nekilnojamojo daikto kadastro duomenų byla
Įrašas galioja: **Nuo 2020-11-06**

11. Duomenys apie įregistruotas teritorijas, kuriose taikomos specialiosios žemės naudojimo sąlygos:

11.1. Teritorijos pavadinimas: **Elektroninių ryšių tinklų elektroninių ryšių infrastruktūros apsaugos zonos (III skyrius, vienuoliktasis skirsnis)**
Teritorijos unikalus numeris: **100266120**
Įregistravimo pagrindas: **Lietuvos Respublikos susisiekimo ministerija; 2022-01-31 Telia tinklo apsaugos zonos planas Alytaus m. savivaldybėje Nr. 3-62**
Įregistravimo data: **2022-02-09**
Duomenų pakeitimo pagrindas: **Lietuvos Respublikos susisiekimo ministerija; 2022-01-31 Telia tinklo apsaugos zonos planas Alytaus m. savivaldybėje Nr. 3-62**
Duomenų pakeitimo data: **2024-10-31**
Žemės sklypo plotas, patenkantis į Teritoriją: **1345 kv. m, nuo 2024-02-09**

11.2. Teritorijos pavadinimas: **Elektros tinklų apsaugos zonos (III skyrius, ketvirtasis skirsnis)**
Teritorijos unikalus numeris: **100107759**
Įregistravimo pagrindas: **Lietuvos Respublikos energetikos ministerija; 2021-10-05 Įsakymas dėl Alytaus elektros tinklų teritorijų plano patvirtinimo Nr. 1-247**
Įregistravimo data: **2021-11-15**
Žemės sklypo plotas, patenkantis į Teritoriją: **10 kv. m, nuo 2024-02-09**

11.3. Teritorijos pavadinimas: **Elektros tinklų apsaugos zonos (III skyrius, ketvirtasis skirsnis)**

Teritorijos unikalus numeris: **100106782**
Įregistravimo pagrindas: **Lietuvos Respublikos energetikos ministerija; 2021-10-05 Įsakymas dėl Alytaus elektros tinklų teritorijų plano patvirtinimo Nr. 1-247**
Įregistravimo data: **2021-11-12**
Žemės sklypo plotas, patenkantis į Teritoriją: **895 kv. m, nuo 2024-02-09**

11.4. Teritorijos pavadinimas: **Elektros tinklų apsaugos zonos (III skyrius, ketvirtasis skirsnis)**
Teritorijos unikalus numeris: **100106108**
Įregistravimo pagrindas: **Lietuvos Respublikos energetikos ministerija; 2021-10-05 Įsakymas dėl Alytaus elektros tinklų teritorijų plano patvirtinimo Nr. 1-247**
Įregistravimo data: **2021-11-12**
Žemės sklypo plotas, patenkantis į Teritoriją: **6 kv. m, nuo 2024-02-09**

KOPIJA TIKRA.

PROJEKTO VADOVAS G.VENCLOVAS

11.5. Teritorijos pavadinimas: **Elektros tinklų apsaugos zonos (III skyrius, ketvirtasis skirsnis)**
Teritorijos unikalus numeris: **100102212**
Įregistravimo pagrindas: **Lietuvos Respublikos energetikos ministerija; 2021-10-05 Įsakymas dėl Alytaus elektros tinklų teritorijų plano patvirtinimo Nr. 1-247**
Įregistravimo data: **2021-11-09**
Žemės sklypo plotas, patenkantis į Teritoriją: **274 kv. m, nuo 2024-02-09**

11.6. Teritorijos pavadinimas: **Elektros tinklų apsaugos zonos (III skyrius, ketvirtasis skirsnis)**
Teritorijos unikalus numeris: **100098452**
Įregistravimo pagrindas: **Lietuvos Respublikos energetikos ministerija; 2021-10-05 Įsakymas dėl Alytaus elektros tinklų teritorijų plano patvirtinimo Nr. 1-247**
Įregistravimo data: **2021-11-09**
Žemės sklypo plotas, patenkantis į Teritoriją: **22 kv. m, nuo 2024-02-09**

11.7. Teritorijos pavadinimas: **Elektros tinklų apsaugos zonos (III skyrius, ketvirtasis skirsnis)**
Teritorijos unikalus numeris: **100074770**
Įregistravimo pagrindas: **Lietuvos Respublikos energetikos ministerija; 2021-10-05 Įsakymas dėl Alytaus elektros tinklų teritorijų plano patvirtinimo Nr. 1-247**
Įregistravimo data: **2021-10-28**
Žemės sklypo plotas, patenkantis į Teritoriją: **288 kv. m, nuo 2024-02-09**

11.8. Teritorijos pavadinimas: **Elektros tinklų apsaugos zonos (III skyrius, ketvirtasis skirsnis)**
Teritorijos unikalus numeris: **100072191**
Įregistravimo pagrindas: **Lietuvos Respublikos energetikos ministerija; 2021-10-05 Įsakymas dėl Alytaus elektros tinklų teritorijų plano patvirtinimo Nr. 1-247**
Įregistravimo data: **2021-10-27**
Žemės sklypo plotas, patenkantis į Teritoriją: **111 kv. m, nuo 2024-02-09**

11.9. Teritorijos pavadinimas: **Elektros tinklų apsaugos zonos (III skyrius, ketvirtasis skirsnis)**
Teritorijos unikalus numeris: **100070191**
Įregistravimo pagrindas: **Lietuvos Respublikos energetikos ministerija; 2021-10-05 Įsakymas dėl Alytaus elektros tinklų teritorijų plano patvirtinimo Nr. 1-247**
Įregistravimo data: **2021-10-27**
Žemės sklypo plotas, patenkantis į Teritoriją: **111 kv. m, nuo 2024-02-09**

11.10. Teritorijos pavadinimas: **Elektros tinklų apsaugos zonos (III skyrius, ketvirtasis skirsnis)**
Teritorijos unikalus numeris: **100071013**
Įregistravimo pagrindas: **Lietuvos Respublikos energetikos ministerija; 2021-10-05 Įsakymas dėl Alytaus elektros tinklų teritorijų plano patvirtinimo Nr. 1-247**
Įregistravimo data: **2021-10-27**
Žemės sklypo plotas, patenkantis į Teritoriją: **111 kv. m, nuo 2024-02-09**

11.11. Teritorijos pavadinimas: **Elektros tinklų apsaugos zonos (III skyrius, ketvirtasis skirsnis)**
Teritorijos unikalus numeris: **100068313**
Įregistravimo pagrindas: **Lietuvos Respublikos energetikos ministerija; 2021-10-05 Įsakymas dėl Alytaus elektros tinklų teritorijų plano patvirtinimo Nr. 1-247**
Įregistravimo data: **2021-10-26**
Žemės sklypo plotas, patenkantis į Teritoriją: **67 kv. m, nuo 2024-02-09**

11.12. Teritorijos pavadinimas: **Skirstomųjų dujotiekių apsaugos zonos (III skyrius, šeštasis skirsnis)**
Teritorijos unikalus numeris: **100127935**
Įregistravimo pagrindas: **AB "Energijos skirstymo operatorius"; 2021-11-22 Mažo slėgio skirstomojo dujotiekio Varėnos g. 14A, Alytus, Alytaus m. sav., įrengimo projektas Nr. D2A2109449**
Įregistravimo data: **2021-12-06**
Žemės sklypo plotas, patenkantis į Teritoriją: **59 kv. m, nuo 2024-02-09**

11.13. Teritorijos pavadinimas: **Skirstomųjų dujotiekių apsaugos zonos (III skyrius, šeštasis skirsnis)**
Teritorijos unikalus numeris: **100106620**
Įregistravimo pagrindas: **Lietuvos Respublikos energetikos ministerija; 2022-11-10 Įsakymas dėl energetikos ministro 2021 m. spalio 5 d. įsakymo Nr. 1-246 ?Dėl Alytaus skirstomųjų dujotiekių teritorijų plano patvirtinimo? pakeitimo Nr. 1-350**
Įregistravimo data: **2021-11-12**
Žemės sklypo plotas, patenkantis į Teritoriją: **1073 kv. m, nuo 2024-02-09**

11.14. Teritorijos pavadinimas: **Šilumos perdavimo tinklų apsaugos zonos (III skyrius, dvyliktasis skirsnis)**
Teritorijos unikalus numeris: **100390353**
Įregistravimo pagrindas: **Lietuvos Respublikos energetikos ministerija; 2023-03-08 LR energetikos ministro įsakymas Dėl Alytaus miesto šilumos perdavimo tinklų apsaugos zonų teritorijų pirmojo plano patvirtinimo Nr. 1-60**
Įregistravimo data: **2023-03-16**
Žemės sklypo plotas, patenkantis į Teritoriją: **2258 kv. m, nuo 2024-02-09**

12. Registro pastabos ir nuorodos:
Statiniai (4400-5205-8692) - registro Nr. 44/2332736.

13. Kita informacija: įrašų nėra

14. Informacija apie duomenų sandoriui tikslinimą: įrašų nėra

Dokumentą atspausdino BIRUTĖ KEMZŪRAITĖ

KOPIJA TIKRA.

PROJEKTO VADOVAS G.VENCLOVAS

VALSTYBĖS ĮMONĖ REGISTRŲ CENTRAS
Studentų g. 39, LT-08106 Vilnius, tel. +370 5 268 8262, el. p. info@registrucentras.lt
Duomenys kaupiami ir saugomi Juridinių asmenų registre, kodas 124110246

NEKILNOJAMOJO TURTO REGISTRO DUOMENŲ BAZĖS IŠRAŠAS

2025-01-06 11:31:45

1. Nekilnojamojo turto registre įregistruotas turtas:

Registro Nr.: **44/2027926**
Registro tipas: **Žemės sklypas**
Sudarymo data: **2016-01-05**
Teritorija: **Alytaus m. sav., Alytaus m. sav. teritorija**

2. Nekilnojamieji daiktai:

2.1. **Žemės sklypas**
Unikalus daikto numeris: **4400-3925-1300**
Žemės sklypo kadastro numeris ir kadastro vietovės pavadinimas: **1101/0031:164 Alytaus m. k.v.**
Daikto pagrindinė naudojimo paskirtis: **Miškų ūkio**
Žemės sklypo naudojimo būdas: **Rekreacinių miškų sklypai**
Statusas: **Suformuotas padalijus daiktą**
Daikto istorinė kilmė: **Gautas padalijus daiktą, unikalus daikto numeris 4400-2117-0218**
Žemės sklypo plotas: **0.8800 ha**
Miško žemės plotas: **0.8800 ha**
Miško plotas, įregistruotas Miškų valstybės kadastre: **0.8745 ha**
Duomenų apie Miškų valstybės kadastre įregistruotą miško plotą pateikimo data: **2022-03-23**
Žemės ūkio naudmenų našumo balas: **40.0**
Matavimų tipas: **Žemės sklypas suformuotas atliekant kadastrinius matavimus**
Vidutinė rinkos vertė: **438 Eur**
Vidutinės rinkos vertės nustatymo data: **2015-07-08**
Vidutinės rinkos vertės nustatymo būdas: **Masinis vertinimas**
Kadastro duomenų nustatymo data: **2015-07-08**

KOPIJA TIKRA.

PROJEKTO VADOVAS G.VENCLOVAS

3. Daikto priklausiniai iš kito registro: įrašų nėra

4. Nuosavybė:

4.1. **Nuosavybės teisė**
Savininkas: **LIETUVOS RESPUBLIKA, a.k. 111105555**
Daiktas: **žemės sklypas Nr. 4400-3925-1300, aprašytas p. 2.1.**
Įregistravimo pagrindas: **2010-11-10 Nacionalinės žemės tarnybos teritorinio žemėtvarkos skyriaus vedėjo įsakymas Nr. Ž2-363-(1.1.)**
2015-11-23 Nacionalinės žemės tarnybos teritorinio skyriaus vedėjo sprendimas Nr. 2SK-2201-(14.2.110.)
Įrašas galioja: **Nuo 2016-01-06**

5. Valstybės ir savivaldybių žemės patikėjimo teisė:

5.1. **Valstybinės žemės patikėjimo teisė**
Patikėtinis: **Valstybės įmonė Valstybinių miškų urėdija, a.k. 132340880**
Daiktas: **žemės sklypas Nr. 4400-3925-1300, aprašytas p. 2.1.**
Įregistravimo pagrindas: **2017-12-20 Lietuvos Respublikos Vyriausybės nutarimas Nr. 1077**
2018-01-08 Perdavimo - priėmimo aktas Nr. 1DPS-55-(4.27.)/VD-1
Įrašas galioja: **Nuo 2018-01-12**

6. Kitos daiktinės teisės: įrašų nėra

7. Juridiniai faktai: įrašų nėra

8. Žymos:

8.1. **Teritorija, kurioje taikomos SŽNS, neįregistruota Nekilnojamojo turto registre: paviršinių vandens telkinių apsaugos zonos (VI skyrius, septintasis skirsnis)**
Daiktas: **žemės sklypas Nr. 4400-3925-1300, aprašytas p. 2.1.**
Įregistravimo pagrindas: **2019-06-06 Lietuvos Respublikos specialiųjų žemės naudojimo sąlygų įstatymas Nr. XIII-2166**
2019-12-19 Lietuvos Respublikos žemės ūkio ministro įsakymas Nr. 3D-711
Plotas: **0.88 ha**
Įrašas galioja: **Nuo 2023-01-01**

8.2. **Teritorija, kurioje taikomos SŽNS, neįregistruota Nekilnojamojo turto registre: miško žemė (VI skyrius, trečiasis skirsnis)**
Daiktas: **žemės sklypas Nr. 4400-3925-1300, aprašytas p. 2.1.**
Įregistravimo pagrindas: **2019-06-06 Lietuvos Respublikos specialiųjų žemės naudojimo sąlygų įstatymas Nr. XIII-2166**
2019-12-19 Lietuvos Respublikos žemės ūkio ministro įsakymas Nr. 3D-711
Plotas: **0.88 ha**
Įrašas galioja: **Nuo 2023-01-01**

8.3. **Teritorija, kurioje taikomos SŽNS, neįregistruota Nekilnojamojo turto registre: komunalinių objektų sanitarinės apsaugos zonos (IV skyrius, pirmasis skirsnis)**
Daiktas: **žemės sklypas Nr. 4400-3925-1300, aprašytas p. 2.1.**

Įregistravimo pagrindas: **2019-06-06 Lietuvos Respublikos specialiųjų žemės naudojimo sąlygų įstatymas Nr. XIII-2166**
2019-12-19 Lietuvos Respublikos žemės ūkio ministro įsakymas Nr. 3D-711
Plotas: **0.0705 ha**
Įrašas galioja: **Nuo 2023-01-01**

8.4. **Teritorija, kurioje taikomos SŽNS, neįregistruota Nekilnojamojo turto registre: gamybinių objektų sanitarinės apsaugos zonos (IV skyrius, pirmasis skirsnis)**
Daiktas: **žemės sklypas Nr. 4400-3925-1300, aprašytas p. 2.1.**
Įregistravimo pagrindas: **2019-06-06 Lietuvos Respublikos specialiųjų žemės naudojimo sąlygų įstatymas Nr. XIII-2166**
2019-12-19 Lietuvos Respublikos žemės ūkio ministro įsakymas Nr. 3D-711
Plotas: **0.0705 ha**
Įrašas galioja: **Nuo 2023-01-01**

8.5. **Teritorija, kurioje taikomos SŽNS, neįregistruota Nekilnojamojo turto registre: elektros tinklų apsaugos zonos (III skyrius, ketvirtasis skirsnis)**
Daiktas: **žemės sklypas Nr. 4400-3925-1300, aprašytas p. 2.1.**
Įregistravimo pagrindas: **2019-06-06 Lietuvos Respublikos specialiųjų žemės naudojimo sąlygų įstatymas Nr. XIII-2166**
2019-12-19 Lietuvos Respublikos žemės ūkio ministro įsakymas Nr. 3D-711
Plotas: **0.035 ha**
Įrašas galioja: **Nuo 2023-01-01**

9. Teritorijos, kuriose taikomos SŽNS, įrašytos į NTK kadastro duomenų byloje įrašytų duomenų pagrindu: įrašų nėra

10. Daikto registravimas ir kadastro žymos:

10.1. **Suformuotas naujas (daikto registravimas)**
Daiktas: **žemės sklypas Nr. 4400-3925-1300, aprašytas p. 2.1.**
Įregistravimo pagrindas: **2015-07-08 Nekilnojamojo daikto kadastro duomenų byla**
2015-11-23 Nacionalinės žemės tarnybos teritorinio skyriaus vedėjo sprendimas Nr. 2SK-2201-(14.2.110.)
Įrašas galioja: **Nuo 2016-01-05**

10.2. **Kadastrinius matavimus atliko (kadastro žyma)**
UAB "Inreal GEO", a.k. 302604810
Daiktas: **žemės sklypas Nr. 4400-3925-1300, aprašytas p. 2.1.**
Įregistravimo pagrindas: **2015-07-08 Nekilnojamojo daikto kadastro duomenų byla**
Kvalifikacijos pažymėjimas Nr. 2M-M-1239
Įrašas galioja: **Nuo 2016-01-05**

11. Duomenys apie įregistruotas teritorijas, kuriose taikomos specialiosios žemės naudojimo sąlygos:

11.1. Teritorijos pavadinimas: **Elektros tinklų apsaugos zonos (III skyrius, ketvirtasis skirsnis)**
Teritorijos unikalus numeris: **100106108**
Įregistravimo pagrindas: **Lietuvos Respublikos energetikos ministerija; 2021-10-05 Įsakymas dėl Alytaus elektros tinklų teritorijų plano patvirtinimo Nr. 1-247**
Įregistravimo data: **2021-11-12**
Žemės sklypo plotas, patenkantis į Teritoriją: **167 kv. m, nuo 2023-01-04**

11.2. Teritorijos pavadinimas: **Kultūros paveldo objektų ir vietovių teritorijos, jų apsaugos zonos (V skyrius, pirmasis skirsnis)**
Teritorijos unikalus numeris: **100689366**
Įregistravimo pagrindas: **Kultūros paveldo departamentas prie Kultūros ministerijos; 2018-11-20 Kultūros paveldo departamento prie Kultūros ministerijos pirmosios Nekilnojamojo kultūros paveldo vertinimo tarybos aktas Nr. KPD-RM-2761**
Įregistravimo data: **2024-07-23**
Žemės sklypo plotas, patenkantis į Teritoriją: **4828 kv. m, nuo 2024-07-23**

KOPIJA TIKRA.

PROJEKTO VADOVAS G.VENCLOVAS

12. Registro pastabos ir nuorodos: įrašų nėra

13. Kita informacija: įrašų nėra

14. Informacija apie duomenų sandoriui tikslinimą: įrašų nėra

Dokumentą atspausdino BIRUTĖ KEMZŪRAITĖ

MB ALYTAUS GEODEZIJA
JA k.304548495, Tilto g. 2, Alytus, info@alytausgeodezija.lt, mob. tel 8- 608-95407

TOPOGRAFINIO PLANO SUDARYMO ATASKAITA

Topografinis planas - pilnas turinys

Objektas: A. Baranausko g., Alytus, Alytaus m. sav.

KOPIJA TIKRA.

PROJEKTO VADOVAS G.VENCLOVAS

TIIIS prašymo Nr.: TIIIS1-20241128-079549

MB ALYTAUS GEODEZIJA
JA k.304548495, Tilto g. 2, Alytus, info@alytausgeodezija.lt, mob. tel 8- 608-95407

AŠKINAMASIS RAŠTAS

KOPIJA TIKRA.

PROJEKTO VADOVAS G.VENCLOVAS

1. Geodezinių matavimų data ir l2024.11.15 10.00val.
2. Objekto adresas: A. Baranausko g., Alytus, Alytaus m. sav.
3. Geodezinių matavimų vykdytojo įmonė: JA k. 304548495, Tilto g. 2, Alytus, info@alytausgeodezija.lt, mob. tel 8- 608-95407;
4. Geodezinių matavimų vykdytojai ir jų atlikti darbai:
   4.1
   Geodezininkas Edgaras Zalieckas (Kv. paž. Nr. 1GKV-1041)– geodeziniai matavimai ir išmatuotų topografinių objektų erdvinių duomenų rinkinio parengimas;
5. Panaudoti valstybiniai ir/arba savivaldybės teritorijos geodezinio pagrindo punktai (pavadinimai, jų koordinatės ir aukščiai):
   5.1 Matuota GPS imtuvu HI TARGET vRTK, naudojant posvyrio matavimo ir fotografinių vaizdų matavimo funkcijas, LitPos RTKNet prisijungimo sesijoje.
6. Įrengtas topografinio plano geodezinis pagrindas:
   6.1 Panaudoti dviejų šulinių centrai ir namo kampai, koordinuoti GPS imtuvu trijose skirtingose LitPos RTKNet prisijungimo sesijoje.
7. Pasiektas geodezinių matavimų tikslumas (apskaičiuotas blogiausioje padėtyje esančio taško tiklsumas):
   7.1 Horizontalios padėties – 2 cm.
   7.2 Vertikalios padėties – 3 cm.
8. Topografinio plano užsakovo nustatytas matavimų tikslumas:
   8.1 Horizontalios padėties tvirtų kontūrų – 10 cm.
   8.2 Vertikalios padėties kietų paviršių – 10 cm.
   8.3 Vertikalios padėties kitų paviršių – 20 cm.
9. Užsakovo nurodyti objektai, kurie buvo išmatuoti didesniu tikslumu, nei jo nustatytas topografinio plano tiklsumas: –
10. Statybą leidžiančio dokumento numeris IS "Infostatyba", kai topografinis planas užsakomas statybos procedūroms užbaigti:
    0
11. Tikrasis topografinio plano užsakovas:
    Ri
12. Kita su topografinio plano parengimu susijusi informacija: -

Geodezininkas Edgaras Zalieckas 2024-11-28

KOPIJA TIKRA.

PROJEKTO VADOVAS G.VENCLOVAS

INFORMACIJA APIE GEODEZINĮ PAGRINDĄ

Geodezinio pagrindo taškai LKS-94 koordinačių sistemoje ir LAS 07 aukščių sistemoje:

Panaudoti dviejų šulinių centrai ir namo kampai, koordinuoti GPS imtuvu trijose skirtingose LitPos RTKNet prisijungimo sesijoje.

GEODEZINIO PAGRINDO SCHEMA

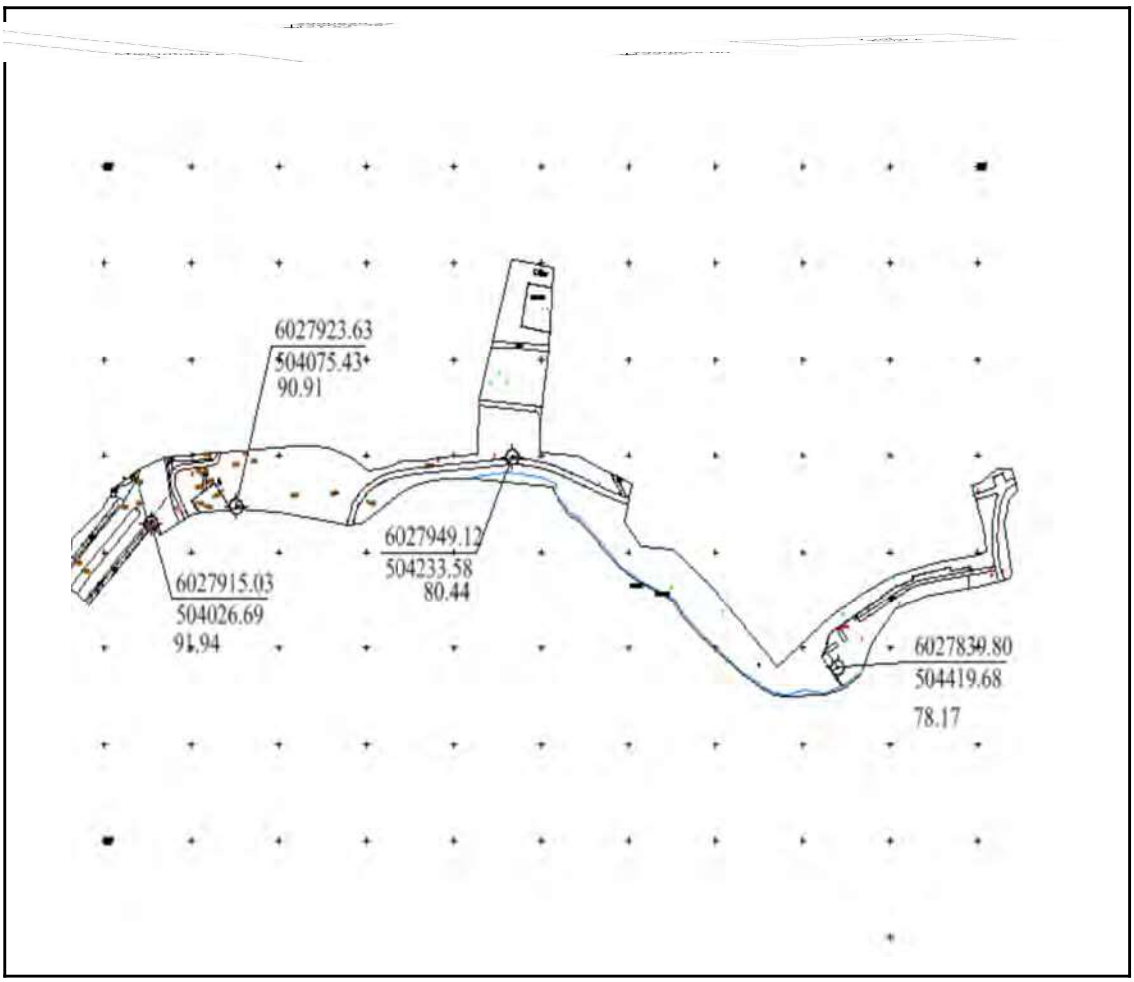

Geodezininkas Edgaras Zalieckas 2024-11-28

PRITARIMŲ PROJEKTUI IR SUDERINIMŲ SĄRAŠAS

Eil. Nr.	Derinanti organizacija ar asmuo	Data	Derinimas
1.	UAB “Dzūkijos vandenys”	2025-03-20	Suderinta UAB „Dzūkijos vandenys“ inžinerinio skyriaus vadovas 2025-03-20 Audrius Stanaitis
2.	Telia Lietuva, Gintaras Maselskas	2025-03-05	Telia Lietuva, AB požeminių ryšių linijų vieta SUDERINTA Prieš 3 paras iki darbų pradžios būtina paimti raštišką sutikimą žemės kasimo darbams El. p.: gintaras.maselskas@telia.lt Gintaras Maselskas Digitally signed by Gintaras Maselskas Date: 2025.03.05 15:25:33 +02'00'
3.	ESO derinimas. Paraiškos lentelė	2025-03-07	Projekto derinimo suvestinė Nr. | Sritys | Atsakingas asmuo | Data | Būsena | Pastabos 1. | Elektra | Raimundas Vasiukevičius | 2025-03-07 | Priimta | - 2. | Dujos | Raimondas Šėrgus | 2025-03-06 | Nesuderinta | Projektuojami sprendiniai nepatenka į ESO eksploatuojamų tinklų apsaugos zoną. 3. | Ryšiai | Švytrūnas Šlušnys | 2025-03-05 | Nesuderinta | Projektuojami sprendiniai nepatenka į ESO eksploatuojamų tinklų apsaugos zoną. Registracijos Nr. P131524 Pasirašymo data 2025-03-07 07:33
4.			Pasirašyta kvalifikuotu elektroniniu parašu RAIMUNDAS VASIUKEVIČIUS Data: 2025-03-07 07:33:29 GMT+2 Patvirtinta AB „Energijos skirstymo operatorius” Registracijos Nr. P131524

5.	Kultūros paveldo departamento prie Kultūros ministerijos Alytaus-Marijampolės teritorinis skyrius	2025-03-22	**KULTŪROS PAVELDO DEPARTAMENTAS** **PRIE KULTŪROS MINISTERIJOS** **ALYTAUS – MARIJAMPOLĖS TERITORINIS SKYRIUS** UAB „Patvanka“ info@patvanka.lt 202 Nr. [2025-03-20 Nr. prašymas **DĖL PRITARIMO PROJEKTUI** Kultūros paveldo departamento prie Kultūros ministerijos Alytaus–Marijampolės teritoriniame skyriuje patikrintas projektas „Inžinerinių tinklų (vandentiekio, nuotekų šalinimo, elektros, ryšių) Didžiosios Dailidės teritorijoje Alytaus m., statyba“ (toliau – Projektas). Didis darbų planuojamu kultūros paveldo objekto Geležinkelio Sankt Peterburgas - Varšuva atšakos Varėna-Alytus stotinių komplekso (kodas 42753) teritorijoje. Inžinerinių tinklų statyba bus vykdoma betranšėjiniais metodais. Projekto sprendiniams neprieštaraujame. Patarėja, pavaduojantį vedėją Violeta Kasperavičutė
6.	Alytaus m. savivaldybės Aplinkos apsaugos skyrius	2025-03-20	Suderinta Aplinkos apsaugos skyriaus vyr. specialistė Ramunė Zubrė 2025-03-20
7.	Alytaus m. savivaldybės Miesto ūkio skyrius	2025-03-20	**DETALŪS METADUOMENYS** **Dokumento sudarytojas (-ai)**: Alytaus miesto savivaldybės administracija 188706935, Rotušės a. 4, LT-62504 Alytus **Dokumento pavadinimas (antraštė)**: DĖL PROJEKTO DERINIMO DIDŽIOSIOS DAILIDĖS TERITORIJOJE **Dokumento registracijos data ir numeris**: 2025-03-20 Nr. SD-2316 (6.96 E) **Dokumento gavimo data ir dokumento gavimo registracijos numeris**: – **Dokumento specifikacijos identifikavimo žymuo**: ADOC-V1.0 **Parašo paskirtis**: Pasirašymas **Parašą sukūrusio asmens vardas, pavardė ir pareigos**: Daiva Miglinienė, Vedėjo pavaduotoja (savivaldybės vyriausioji inžinierė), Miesto ūkio skyrius **Sertifikatas išduotas**: DAIVA MIGLINIENĖ LT **Parašo sukūrimo data ir laikas**: 2025-03-20 16:37:15 (GMT+02:00)
8.	NŽT sutikimas	2025-05-05 Nr. SUŽ-32-(6.96 E)	**ALYTAUS MIESTO SAVIVALDYBĖS ADMINISTRACIJA** Biudžetinė įstaiga, Rotušės a. 4, 62504 Alytus, tel. (0 315) 55 111, el. p. info@alytus.lt, el. pristatymo dėžutės adresas 188706935 Duomenys kaupiami ir saugomi Juridinių asmenų registre, kodas 188706935 UAB „Patvanka“ Savanorių pr. 192 44151 Kaunas 2025-05- Nr. [2025-04-23 Nr. Geoportal.lt SAV-355962 **SUTIKIMAS TIESTI SUSISIEKIMO KOMUNIKACIJAS, INŽINERINIUS TINKLUS IR STATYTI JIEMS FUNKCIONUOTI BŪTINUS STATINIUS, ĮRENGTI PLOKŠČIUOSIUS HORIZONTALIUS INŽINERINIUS STATINIUS VALSTYBINĖJE ŽEMĖJE, KURIOJE NESUFORMUOTI ŽEMĖS SKLYPAI (SAV-355962)**
9.			